Ελληνική Δημοκρατία
Νομός Σερρών
Δήμος Ηράκλειας
Αρ. Μελέτης : 29/2020

Έργο: «ΣΥΝΤΗΡΗΣΗ ΔΗΜΟΤΙΚΩΝ ΚΤΙΡΙΩΝ»

Χρηματοδότηση: ΣΑΤΑ (74.000,00€)

Προϋπολογισμός: 74.000,00 €

ΜΕΛΕΤΗ

1. Τεχνική περιγραφή
2. Προμέτρηση εργασιών
3. Συνολικός προϋπολογισμός
4. Περιγραφικό Τιμολόγιο
5. Γενική Συγγραφή υποχρεώσεων
6. Ειδική Συγγραφή υποχρεώσεων
7. Σχέδιο Ασφαλείας και Υγείας (Σ.Α.Υ.)
8. Φάκελος Ασφαλείας και Υγείας (Φ.Α.Υ.)
9. Παράρτηματα

Έργο: «ΣΥΝΤΗΡΗΣΗ ΔΗΜΟΤΙΚΩΝ ΚΤΙΡΙΩΝ»

Ελληνική Δημοκρατία
Νομός Σερρών
Δήμος Ηράκλειας
Αρ. Μελέτης : 29/2020

Χρηματοδότηση: ΣΑΤΑ

Προϋπολογισμός: 74.000,00 €

ΤΕΧΝΙΚΗ ΠΕΡΙΓΡΑΦΗ ΕΡΓΟΥ

Με την μελέτη αυτή προϋπολογισμού 74.000,00 ΕΥΡΩ. (με Φ.Π.Α. 24%) πρόκειται να υλοποιηθεί το έργο «Συντήρηση Δημοτικών κτιρίων». Οι εργασίες αναφέρονται σε αυτοτελή τμήματα ούτως ώστε τα Δημοτικά κτίρια που συμπεριλαμβάνονται σε αυτά να αναβαθμιστούν και να καταστούν λειτουργικά και ασφαλή ως προς τη χρήση τους. Το εν λόγω έργο έχει εγγραφεί στο τεχνικό πρόγραμμα του Δήμου Ηράκλειας για το έτος 2020, η δε χρηματοδότηση του προέρχεται από ΣΑΤΑ.

Α. Αντικείμενο μελέτης

Η μελέτη αφορά προτεινόμενες εργασίες και παρεμβάσεις σε κτίρια που βρίσκονται στους οικισμούς Ηράκλειας , Ζευγολατειού , Βαλτερού , Στρυμονικού και σε κοινόχρηστο χώρο της Τ.Κ. Καρπερής.

Β. Στόχοι σχεδιασμού

Ο σχεδιασμός της μελέτης βασίστηκε στους εξής κύριους άξονες:

- Βελτίωση της λειτουργικότητας των κτιρίων
- Επισκευή φθορών
- Δημιουργία πόλου έλξης για τους κατοίκους της περιοχής για κοινωνικές και πολιτιστικές δραστηριότητες
- Την αισθητική αναβάθμιση των κτιρίων και του περιβάλλοντος χώρου
- την ασφαλή λειτουργία τους.

Γ. Περιγραφή εργασιών

- **Δημοτικό σχολείο Ζευγολατειού**

  Πρόκειται να κατασκευασθεί WC με στεγανό βόθρο, ανδρών – γυναικών για τις ανάγκες των συλλόγων που χρησιμοποιούν το κτίριο.

- **Οικισμός Βαλτερού**

  Πρόκειται να κατασκευασθούν 2 ξύλινοι οικίσκοι επάνω σε βάση οπλισμένου σκυροδέματος , με χρήση WC σε δημοτικό ανοικτό χώρο αναψυχής , για τις ανάγκες των κατοίκων.

- **Οικισμός Ηράκλειας**

  Πρόκειται να αξιοποιηθεί ο χώρος κάτω από τις κερκίδες του γηπέδου Ηράκλειας με τη δημιουργία τουαλετών ανδρών – γυναικών. Επίσης θα πραγματοποιηθεί η μεταφορά οικίσκου τύπου κοντέινερ σε χώρο που πρόκειται να διαμορφωθεί κατάλληλα δίπλα στις κερκίδων , επάνω σε βάση οπλισμένου σκυροδέματος , για την εξυπηρέτηση των αναγκών για το παζάρι της Ηράκλειας και τις διάφορες εκδηλώσεις οι οποίες πραγματοποιούνται κατά καιρούς στο γήπεδο.

- **Τ.Κ. Καρπερής**

  Προμήθεια και τοποθέτηση 2 προκατασκευασμένων ψησταριών bbq καθώς και αστικού εξοπλισμού – παγκάκια 2 τεμάχια σε κοινόχρηστο ο χώρο της περιοχής.

- **Οικισμός Στρυμονικού**

  Πρόκειται να γίνει συντήρηση σε υφιστάμενο οικίσκο με χρήση wc για την εξυπηρέτηση των αναγκών των κατοικιών και επισκεπτών της περιοχής.

Ηράκλεια 30/11/2020
Ο Συντάξας

ΘΕΟΔΟΣΙΟΥ ΓΕΩΡΓΙΟΣ
Πολιτικός Μηχανικός Τ.Ε.

Ηράκλεια 30/11/2020
Θεωρήθηκε
Ο Προϊστάμενος Τμήματος
Τεχνικών Υπηρεσιών & Πολεοδομίας

ΔΗΜΟΚΡΑΤΙΑ ΔΗΜΟΣ ΗΡΑΚΛΕΙΑΣ

ΜΠΟΥΣΙΟΣ ΔΗΜΗΤΡΙΟΣ
Τοπογράφος Μηχανικός Τ.Ε.

Ελληνική Δημοκρατία
Νομός Σερρών
Δήμος Ηράκλειας
Αρ. Μελέτης : 29/2020

Έργο: «ΣΥΝΤΗΡΗΣΗ ΔΗΜΟΤΙΚΩΝ ΚΤΙΡΙΩΝ »

Χρηματοδότηση: ΣΑΤΑ

Προϋπολογισμός: 74.000,00 €

ΠΡΟΜΕΤΡΗΣΗ ΕΡΓΑΣΙΩΝ

1. ΤΟΥΑΛΕΤΕΣ ΖΕΥΓΟΛΑΤΕΙΟ

ΟΜΑΔΑ Α : ΧΩΜΑΤΟΥΡΓΙΚΑ- ΕΚΣΚΑΦΕΣ-ΚΑΘΑΙΡΕΣΕΙΣ

1) Αποξήλωση μεταλλικών κιγκλιδωμάτων (Α.Τ - 1)

10*5=50kgr

..... **50,00 kg**

2) Καθαίρεση μεμονωμένων στοιχείων κατασκευών από άοπλο σκυρόδεμα. Με εφαρμογή συνήθων μεθόδων καθαίρεση (Α.Τ - 2)

Ε = 3.5*2*0.15=1.05

..... **1.05 m^3**

3) Καθαίρεση πλακοστρώσεων δαπέδων παντός τύπου και οιουδήποτε πάχους (Α.Τ - 3)

Ε = 3.5*2=7.00

..... **7.00 m^2**

4) Καθαίρεση μεταλλικών κατασκευών (Α.Τ - 4)

Ε =70kg

..... **70.00kgr**

0) Κόστος υποδοχής σε αποδεκτούς χώρους των αποβλήτων (ΑΕΚΚ) (Α.Τ - 5)

.....για όλα το έργο..... **82.00 ton**

ΟΜΑΔΑ Β : ΤΕΧΝΙΚΑ ΕΡΓΑ (σκυροδέματα, επιστρώσεις κλπ)

5) Για κατασκευές από σκυρόδεμα κατηγορίας C16/20 (Α.Τ - 6)

Ε = 3.2*1.1*0.15=0.53m^3 ..... **0.53 m^3**

6) **Προσαύξηση τιμής σκυροδέματος οποιασδήποτε κατηγορίας, όταν το σύνολο της χρησιμοποιούμενης ποσότητας δεν υπερβαίνει τα 30,00 m3 Για κατασκευές από σκυρόδεμα κατηγορίας C16/20 (Α.Τ - 7)**

Ε = 3.2*1.1*0.15=0.53 m^3 ..... 0.53 m^3

7) **Ξυλότυποι συνήθων χυτών κατασκευών (Α.Τ - 8)**

Ε = 3.2*1.1*=3.52 m^3 ..... 0.52 m^3

8) **Δομικά πλέγματα S500s (Α.Τ - 9)**

..... 200kgr

9) **Οπτοπλινθοδομές με διακένους τυποποιημένους οπτοπλίνθους 6x9x19 cm μιας πλήνθου (μπατικη πάχος τοίχου 19εκ) (Α.Τ - 10)**

Ε = (3.5-0.4)*4=12.40 m^2 .....12.40 m^2

10) **Οπτοπλινθοδομές με διακένους τυποποιημένους οπτοπλίνθους 6x9x19 cm Πάχους 1/2 πλίνθου (δρομικοί τοίχοι) (Α.Τ - 11)**

Ε = (0.9*2.1+2*0.8*2.1)+(1*4+3*2.6*1.5)=20.95 m^2
....20.95 m^2

11) **Γραμμικά διαζώματα (σενάζ) μπατικών τοίχων (Α.Τ - 12)**

Ε = 5 μ.
.... 5.00μ.

12) **Επιχρίσματα τριπτά - τριβιδιστά με τσιμεντοκονίαμα (Α.Τ - 13)**

Ε = =(3,5*5)*1,3+((0,9*2,7+1,1*2,7+1,45*2,7)-0,8*2,1)*2*2+3,2*1,1+2,2*1,7 =60.55 m^2

....60.55 m^2

13) **Επιστρώσεις δαπέδων με πλακίδια GROUP4, διαστάσεων 20x20cm (Α.Τ - 14)**

Ε = =3,5*1,7=5,95 m^2

....5.95 m^2

14) **Περιθώρια (σοβατεπιά) από κεραμικά πλακίδια (Α.Τ - 15)**

Ε = =1,2+1,1*2+3,2-2*0,8+4,5=9,50 μμ

....9,50 μμ

15) **Επενδύσεις τοίχων με πλακίδια GROUP 1, διαστάσεων 30x30 cm (Α.Τ - 16)**

Ε = (1,45+0,9)*2*2 = 9,40 μ2

....**9,40 μ²**

16) **Εξωτερικών επιφανειών με χρήση ελαιοχρωμάτων αλκυδικής, ακρυλικής βάσεως νερού η διαλύτου (Α.Τ - 17)**

Ε = 3,5*5=17,50 μ2

....**17,50 μ²**

17) **Εσωτερικών επιφανειών με χρήση χρωμάτων, ακρυλικής στυρενιοακρυλικής- ακρυλικής ή πολυβινυλικής βάσεως (Α.Τ - 18)**

Ε = 60,55**-3,5*5-3,6*1,1=39,09 μ2**

....**39,09 μ²**

ΟΜΑΔΑ Γ : ΚΙΓΚΛΙΔΩΜΑΤΑ- ΚΟΥΦΩΜΑΤΑ

18) **Θύρες αλουμινίου χωρίς υαλοστάσιο με κάσα χερούλια κτλ. κομπλέ σε πλήρη λειτουργία (Α.Τ - 19)**

Β = 0,8*2,1*2=3,36μ² ..... **3,36 μ²**

19) **Υαλοπίνακες διαφανείς πάχους 4,0 mm (Α.Τ - 20)**

Β = 0,5*0,5*2=0,50μ² ..... **0,50 μ²**

20) **Κουφώματα από ηλεκτροστατικά βαμμένο αλουμίνιο βάρους 12 - 24 kg/m2 (Α.Τ - 21)**

Β = 0,6*0,6*2=0,72μ² ..... **0,72 μ²**

ΟΜΑΔΑ Δ : Η/Μ ΕΡΓΑΣΙΕΣ

21) **Ηλεκτρολογική εγκατάσταση των αποχωρητηρίων προμήθεια και τοποθέτηση υλικών σε πλήρη λειτουργία (Α.Τ - 22)**

Ε = 2,00 κατ αποκοπή ..... **2,00 κατ άποκοπή**

22) **Υδραυλική εγκατάσταση των αποχωρητηρίων σε πλήρη λειτουργία με όλες τι συνδέσεις και τη σύνδεση με κεντρικό φρεάτιο και το βόθρο και τα είδη υγιεινής σε πλήρη λειτουργία προμήθεια και τοποθέτηση (Α.Τ - 23)**

Ε = 2,00 κατ αποκοπή ..... **2,00 κατ άποκοπή**

23) **Κατασκευή στεγανού βόθρου (Α.Τ - 24)**

Ε = 1,00 τεμάχιο ..... **1,00 τεμάχιο**

2. ΞΥΛΙΝΟΙ ΟΙΚΙΣΚΟΙ ΤΟΥΑΛΕΤΕΣ ΒΑΛΤΕΡΟ

ΟΜΑΔΑ Α : ΧΩΜΑΤΟΥΡΓΙΚΑ- ΕΚΣΚΑΦΕΣ-ΚΑΘΑΙΡΕΣΕΙΣ

1) **Εκθάμνωση εδάφους με δενδρύλια περιμέτρου κορμού μέχρι 0,25 m (Α.Τ - 1)**

Ε=7*4=28,00μ2

..... **28,00 μ^2**

2) **Γενικές εκσκαφές σε έδαφος γαιώδες-ημιβραχώδες για την δημιουργία υπογείων κλπ χώρων (Α.Τ - 2)**

Ε = 6,5*3,5=22,75μ3

..... **22.75 m^3**

3) **Δάνεια θραυστών επίλεκτων υλικών λατομείου Κατηγ. Ε4 (Α.Τ - 3)**

Ε = 6,5*3,5*0,3=6,83

..... **6.83 m^2**

ΟΜΑΔΑ Β : ΤΕΧΝΙΚΑ ΕΡΓΑ (σκυροδέματα, επιστρώσεις κλπ)

4) **Για κατασκευές από σκυρόδεμα κατηγορίας C16/20 (Α.Τ - 6)**

Ε = 5.2*2.8*0.20=2.91m^3 ..... **2.91 m^3**

5) **Προσαύξηση τιμής σκυροδέματος οποιασδήποτε κατηγορίας, όταν το σύνολο της χρησιμοποιούμενης ποσότητας δεν υπερβαίνει τα 30,00 m3 Για κατασκευές από σκυρόδεμα κατηγορίας C16/20 (Α.Τ - 5)**

Ε = 5.2*2.8*0.20=2.91m^3 ..... **2.91m^3**

6) **Ξυλότυποι συνήθων χυτών κατασκευών (Α.Τ - 6)**

Ε = (5,2+2,8)*0,15 =1.20m^2..... **1.20 m^2**

7) **Δομικά πλέγματα S500s (Α.Τ - 7)**

Ε = 5,2*2,8*2*1,2 =34.94m^3 ..... **34.94 m^3**

8) **Ξύλινοι οικίσκοι 160Χ160 με χρήση wc τουαλέτες (Α.Τ -8)**

Ε = 2,0 τεμαχια ..... 2,00 τεμάχια

9) **Βαφή με χρώμα ακρυλικής βάσεως (Α.Τ -9)**

Ε = 1,6*4*1,9 =12,16μ2 ..... 12,16 μ^2

ΟΜΑΔΑ Γ: Η/Μ ΕΡΓΑΣΙΕΣ

10) **Υδραυλική εγκατάσταση των αποχωρητηρίων σε πλήρη λειτουργία με όλες τι συνδέσεις και τη σύνδεση με κεντρικό φρεάτιο και το βόθρο προμήθεια και τοποθέτηση ειδών υγιεινής λεκάνη καζανάκι νιπτήρας μπαταρία βρύση με λάστιχο πλύσης οικίσκων (Α.Τ - 10)**

Ε = 2,00 τεμάχιο ..... 2,00 τεμάχιο

11) **Κατασκευή στεγανού βόθρου οικίσκων (Α.Τ -11)**

Ε = 1,0 τεμαχια ..... 1,00 τεμάχια

3. ΤΟΥΑΛΕΤΕΣ - ΚΟΝΤΕΙΝΕΡ - ΚΕΡΚΙΔΕΣ ΓΗΠΕΔΟ ΗΡΑΚΛΕΙΑΣ

ΟΜΑΔΑ Α : ΧΩΜΑΤΟΥΡΓΙΚΑ- ΕΚΣΚΑΦΕΣ-ΚΑΘΑΙΡΕΣΕΙΣ

1) **Εκσκαφή θεμελίων και τάφρων σε εδάφη γαιώδη - ημιβραχώδη (Α.Τ - 1)**

Ε=(10*8,17+8*6,8) *0,2= 27.22μ3

..... **27,22 μ^3**

2) **Επίχωση με προϊόντα εκσκαφών, εκβραχισμών ή κατεδαφίσεων (Α.Τ - 2)**

Ε =(10*8,17+8*6,8) *0,2= 27.22μ3

..... **27,22 m^3**

3) **Επίχωση κατω από πεζοδρόμια Ε4 (Α.Τ - 3)**

Ε = ((10*8,17+8*6,8) *0,2) /2 = 13.61μ3..... **13.61 m^2**

ΟΜΑΔΑ Β : ΤΕΧΝΙΚΑ ΕΡΓΑ (σκυροδέματα, επιστρώσεις κλπ)

4) **Σκυρόδεμα με χρήση αντλίας ή πυργογερανού για κατασκευές από σκυρόδεμα κατηγορίας C16/20 (Α.Τ - 4)**

Ε = (8,2*10+8*6,4)*0,12=15.98m^3 ..... 15.98 m^3

5) **Ξυλότυποι συνήθων χυτών κατασκευών (Α.Τ - 5)**

Ε = (18,2+8,2+10+1,33+5,8+2,2)*0,15=6.86m^3
..... **6.86 m^3**

6) **Δομικά πλέγματα S500s (Α.Τ - 6)**

Ε = 135*2*1,1=297 kgr ..... **297 kgr**

7) **Επιστρώσεις με πλάκες τσιμέντου πλευράς 21 - 30 cm (Α.Τ - 7)**

Ε = 135-6*8+3.2*10.3=119.96 m^2 ..... **119.96 m^2**

8) **Περιθώρια (σοβατεπιά) από κεραμικά πλακίδια (Α.Τ - 8)**

Ε = ((4.86*2+2*1.87)-
0.9*3)*2=21.52m..... **21.52 m**

9) **Χρωματισμοί επί επιφανειών επιχρισμάτων με χρώματα υδατικής διασποράς, ακρυλικής, στυρενιοακρυλικής ή πολυβινυλικής βάσεως, Εξωτερικών επιφανειών με χρήση χρωμάτων, ακρυλικής ή στυρενιο-ακριλικής βάσεως. (Α.Τ - 9)**

Ε = 10.22*3.1+3.67*(1/2*3.1*1) =37.37 m2
..... **37.37 m^2**

10) **Κρήνη (Α.Τ -10)**

Ε = 1 τεμάχιο ..... **1 τεμάχιο**

11) **Γραμμικά διαζώματα (σενάζ) μπατικών τοίχων (Α.Τ - 11)**

Ε = 10,20 m ..... **10,20 m**

12) **Οπτοπλινθοδομές με διακένους τυποποιημένους οπτοπλίνθους 6x9x19 cm μιας πλήνθου (μπατική) (Α.Τ - 12)**

Ε = (9,8*2+9,8*3,1)+(((1/2*(1,9+3,1)*3,2))*3-(0,9*2,5*2-2,3*0,8*2)=73,16μ2..... 73,16 m^2

13) **Πάχους 1/2 πλίνθου (δρομικοί τοίχοι) (Α.Τ - 13)**

Ε = ((4,85+1,3*3)*2,3-(0,8*2,1*4))*2=26,81 m^2 ..... 26,81 m^2

14) **Χρωματισμοί επί επιφανειών επιχρισμάτων με χρώματα υδατικής διασποράς, ακρυλικής, στυρενιοακρυλικής ή πολυβινυλικής βάσεως, Εσωτερικών επιφανειών με χρήση χρωμάτων, ακρυλικής στυρενιοακρυλικής- ακρυλικής ή πολυβινυλικής βάσεως (Α.Τ - 14)**

Ε = 4,86*3+1,87*2,5*2+4,86*1,87=33,02m2..... 33,02m^2

15) **Επιχρίσματα τριπτά - τριβιδιστά με τσιμεντοκονίαμα (Α.Τ - 15)**

Ε = (73.16+26.81)*2=199.94 m^2 ..... 199.94 m^2

16) **Επιστρώσεις δαπέδων με πλακίδια GROUP4, διαστάσεων 20x20cm (Α.Τ - 16)**

Ε = (4.86*1.87+(1*1.3-0.6*0.7)*3+(1.56*1.3)-(0.9*0.9))*2= 25.89m2..... 25.89 m^2

17) **Επενδύσεις τοίχων με πλακίδια πορσελάνης 15x15cm, κολλητά (Α.Τ - 17)**

Ε = (2.6*0.8+((1.2*2+1)*1.9)*3+(1.3*2+1.56)*1.9)*2=58.73m^2 ..... 58.73 m^2

ΟΜΑΔΑ Γ : ΚΙΓΚΛΙΔΩΜΑΤΑ- ΚΟΥΦΩΜΑΤΑ

18) **Ελαιοχρωματισμοί κοινοί σιδηρών επιφανειών με χρώματα αλκυδικών ή ακρυλικών ρητινών, βάσεως νερού η διαλύτου (Α.Τ - 18)**

Ε = 2,5*0,9*2=4,50m2 ..... 4.50m^2

19) **Υαλοπίνακες διαφανείς πάχους 4,0 mm (Α.Τ - 19)**

E = 0.8*2.3*2+0.3*0.8*2+1.2*1.2*2=7.04 m2 ..... 7.04 m^2

20) Επιστρώσεις με πλαστικά πλακίδια (Α.Τ - 20)

E = 6*8=48.00m2..... 48.00 m^2

21) Κουφώματα από ηλεκτροστατικά βαμμένο αλουμίνιο βάρους 12 - 24 kg/m2 (Α.Τ - 21)

E = 0.8*2.3*4*2+0.9*2.3*2+0.6*0.6+0.9*2.1+1.2*1.2*2 = 223.99m2
..... 23.99 m^2

22) ΠΑΝΕΛ ΠΟΛΥΟΥΡΕΘΑΝΗΣ ΤΟΙΧΟΥ 3CM DOMOLAM (ΤΙΜΗ ΤΕΤΡΑΓΩΝΙΚΟΥ ΜΕΤΡΟΥ) (Α.Τ - 22)

E = 10..... ..... 10.00 m^2

ΟΜΑΔΑ Δ : Η/Μ ΕΡΓΑΣΙΕΣ

23) Ηλεκτρολογική εγκατάσταση (Α.Τ - 23)

E = 2 τεμάχιο..... 2.00 τεμάχιο

24) Ηλεκτρολογική εγκατάσταση κοντεϊνερ (Α.Τ - 24)

E = 1 τεμάχιο..... 1.00 τεμάχιο

25) Υδραυλική εγκατάσταση τουαλετών (Α.Τ - 25)

E = 1 τεμάχιο..... 2.00 τεμάχιο

26) Αγορά και τοποθέτηση καινούργιου κλιματιστικού μηχανήματος στο κοντεϊνερ >=18000BTU τύπου inverder (Α.Τ - 26)

E = 1 τεμάχιο..... 1.00 τεμάχιο

ΟΜΑΔΑ Ε : ΛΟΙΠΑ ΤΕΛΕΙΩΜΑΤΑ

27) Μεταφορά κοντεϊνερ από την υφιστάμενη θέση στη νέα ήτοι σαμπάνιασμα και μεταφορά με κατάλληλο όχημα φορτηγό με χρήση γερανού σε απόσταση περίπου 500μ (Α.Τ - 27)

E = 2 τεμάχιο.....2.00 τεμάχιο

4. ΤΟΥΑΛΕΤΕΣ ΣΤΡΥΜΟΝΙΚΟ

ΟΜΑΔΑ Α : ΧΩΜΑΤΟΥΡΓΙΚΑ- ΕΚΣΚΑΦΕΣ-ΚΑΘΑΙΡΕΣΕΙΣ

1) Αποξήλωση ξυλίνων ή σιδηρών κουφωμάτων (Α.Τ - 1)

Ε= 2*0,8*2,1=3,36τμ

..... **3,36 m²**

2) Καθαίρεση επιχρισμάτων (Α.Τ - 2)

Ε = (2,8*3*2+3.,75*3*2)/2=19,65τμ
..... **19.65m²**

3) Καθαίρεση επιστρώσεων τοίχων παντός τύπου Χωρίς να καταβάλλεται προσοχή για την εξαγωγή ακεραίων πλακώνΚαθαίρεση επιχρισμάτων (Α.Τ - 3)

Ε =09*0,5+1,25*1,8+1,6*1,8+1,6*1,8+2,6*1,8+1,6*1,8+1,1*1,8+1,6*1,8= 20,88τμ
..... **20,88m²**

4) Καθαίρεση πλακοστρώσεων δαπέδων παντός τύπου και οιουδήποτε πάχους (Α.Τ - 4)

Ε = 2,6*2,2+1,25+2,6=9,57τμ
..... **9.57 m²**

ΟΜΑΔΑ Β : ΤΕΧΝΙΚΑ ΕΡΓΑ (σκυροδέματα, επιστρώσεις κλπ)

5) Επιχρίσματα τριπτά - τριβιδιστά με τσιμεντοκονίαμα (Α.Τ - 7)

Ε = (2,8*3*2+3,75*3*2)/2=19,65τμ.....19,65 m²

6) Επιστρώσεις δαπέδων με πλακίδια GROUP4, διαστάσεων 20x20cm (Α.Τ - 7)

Ε = ... **9,57 m²**

7) Περιθώρια (σοβατεπιά) από κεραμικά πλακίδια (Α.Τ - 8)

Ε = 1,25+0,9+2,2=4,35μμ **4,35m**

8) Επενδύσεις τοίχων με πλακίδια GROUP 1, διαστάσεων 30x30 cm (Α.Τ - 9)

..... **20,88 m²**

9) Εξωτερικών επιφανειών με χρήση ελαιοχρωμάτων αλκυδικής, ακρυλικής βάσεως νερού η διαλύτου (Α.Τ - 10)

Ε =2,8*3+3,75*3+3,75*3+2,8*3-1*2,1*2=35,10 **m²**
.....**35,10 m²**

10) Εσωτερικών επιφανειών με χρήση χρωμάτων, ακρυλικής στυρενιοακρυλικής- ακρυλικής ή πολυβινυλικής βάσεως (Α.Τ - 11)

Ε =0,9*0,5+1,6*0,5+2,6*0,5+2,2*0,5+1*0,5+1,6*0,3,5+3,75*2,8=15,45τμ
....**15,45 m²**

ΟΜΑΔΑ Γ : ΚΙΓΚΛΙΔΩΜΑΤΑ – ΚΟΥΦΩΜΑΤΑ

11) Θύρες αλουμινίου χωρίς υαλοστάσιο με κάσα χερούλια κτλ. κομπλέ σε πληρη λειτουργία (Α.Τ - 12)

Ε =0,8*2,1*2=3,36τμ **3,36m²**

12) Κουφώματα από ηλεκτροστατικά βαμμένο αλουμίνιο βάρους 12 - 24 kg/m2 (Α.Τ - 13)

Ε = 0,6*0,6*2=0,72τμ ....**0,72 m²**

ΟΜΑΔΑ Δ : Η/Μ ΕΡΓΑΣΙΕΣ

13) Ηλεκτρολογική εγκαστάσταση των αποχωρητηρίων προμήθεια και τοποθέτηση υλικων σε πλήρη λειτουργία WC ΣΤΡΥΜΟΝΙΚΟΥ (Α.Τ - 22)

Ε = 1,00 κατ αποκοπή .....

14) Υδραυλική εγκατάσταση των αποχωρητηρίων σε πλήρη λειτουργία με όλες τι συνδέσεις και τη σύνδεση με κεντριό φρεάτιο και το βόθρο και τα είδη υγιεινης σε πλήρη λειτουργια προμηθεια και τοποθετηση WC ΣΤΡΥΜΟΝΙΚΟΥ (Α.Τ - 23)

Ε = 1,00 κατ αποκοπή .....

5. Τ.Κ. ΚΑΡΠΕΡΗΣ

1) <u>Προμήθεια και τοποθέτηση προκατασκευασμένο bbq-ψησταριά (Τ.Κ. Καρπερή)</u> (Α.Τ – 49)

Ε=.....<u>2,00 τεμάχια</u>

Προκατασκευασμένο bbq-ψησταριά το οποίο κατασκευάζεται στην Ελλάδα και είναι μικρού μεγέθους. Η τοποθέτηση είναι εύκολη και δεν είναι απαραίτητη η παρουσία τεχνικού. Ιδανικό για τον κήπο αλλά και το μπαλκόνι. Καλέστε φίλους και οικογένεια και απολαύστε στο κάρβουνο τις γαστρονομικές σας δημιουργίες.

Χαρακτηριστικά:

- Εξωτερικό μήκος: 0,90 μ
- Μήκος εστίας: 0,70 μ
- Βάθος εστίας: 0,70 μ
- Υψος: 2,20 μ

2) <u>Προμήθεια και τοποθέτηση αστικού αξοπλισμού - Παγκάκι</u> (Α.Τ – 50)

Ε=.....<u>2,00 τεμάχια</u>

Παγκάκι απλό **πόλης** με μεταλλικές βάσεις-πόδια και 5 ξύλινους δοκούς, 3 στο κάθισμα και 2 στην πλάτη. Η πλάτη είναι κατασκευασμένη με τέτοια κλίση ώστε να προσφέρει μεγαλύτερη ανάπαυση. Η ξυλεία που χρησιμοποιείται είναι εμποτισμένη πεύκη και τα χρώματα είναι μή τοξικά, φιλικά προς το χρήστη και το περιβάλλον. Υπάρχει δυνατότητα επιλογής χρώματος τόσο στα πόδια όσο και στην ξυλεία. Το παγκάκι τοποθετείται σε βάση μπετού.

Διαστάσεις :

- Μήκος : 180cm
- Πλάτος : 60cm
- Ύψος : 85cm
- **Χρώματα Βάσεων-ποδιών**:

- Μαύρο
- Γκρί
- Πράσινο κυπαρισσί

Χρώματα ξύλινων δοκών :

- Πεύκο
  Καστανιά **Προμήθεια και τοποθέτηση αστικού αξοπλισμού - Παγκάκι**

	Ηράκλεια 30/11/2020
Ηράκλεια 30/11/2020 Ο Συντάξας	Θεωρήθηκε Ο προϊστάμενος Τμήματος Τεχνικών Υπηρεσιών & Πολεοδομίας
ΘΕΟΔΟΣΙΟΥ ΓΕΩΡΓΙΟΣ Πολιτικός Μηχανικός Τ.Ε.	ΜΠΟΥΣΙΟΣ ΔΗΜΗΤΡΙΟΣ Τοπογράφος Μηχανικός Τ.Ε.

ΕΛΛΗΝΙΚΗ ΔΗΜΟΚΡΑΤΙΑ
ΝΟΜΟΣ ΣΕΡΡΩΝ
ΔΗΜΟΣ ΗΡΑΚΛΕΙΑΣ

ΑΡ. ΜΕΛΕΤΗΣ 29/2020

ΕΡΓΟ : "ΣΥΝΤΗΡΗΣΗ ΔΗΜΟΤΙΚΩΝ ΚΤΙΡΙΩΝ "

Χρηματοδότηση : ΣΑΤΑ (30.000,00€) & Δ.Π. (40.000,00€)

Προϋπολογισμός : 74.000 € ΜΕ ΦΠΑ

ΣΥΝΟΛΙΚΟΣ ΠΡΟΫΠΟΛΟΓΙΣΜΟΣ

Α/Α	Άρθρο	ΕΡΓΑΣΙΕΣ	Άρθρο Αναθεώρησης	Μονάδα Μέτρησης	ΠΟΣΟΤΗΤΑ	ΤΙΜΗ ΜΟΝΑΔΑΣ	ΔΑΠΑΝΗ
	1	2	3	4	5	6	7
ΟΜΑΔΑ 1 : ΧΩΜΑΤΟΥΡΓΙΚΑ- ΕΚΣΚΑΦΕΣ-ΚΑΘΑΙΡΕΣΕΙΣ							
1	ΟΙΚ-20.01.01	Εκθάμνωση εδάφους με δενδρύλια περιμέτρου κορμού μέχρι 0,25 m	ΟΙΚ-2101	m2	28,00	4,50	126,00
2	ΟΙΚ-20.02	Γενικές εκσκαφές σε έδαφος γαιώδες-ημιβραχώδες για την δημιουργία υπογείων κλπ χώρων	ΟΙΚ-2112	m3	22,75	2,80	63,70
3	ΟΙΚ-20.05.01	Εκσκαφή θεμελίων και τάφρων σε εδάφη γαιώδη - ημιβραχώδη	ΟΙΚ - 2124	m3	27,22	4,50	122,49
4	Α-18.3	Δάνεια θραυστών επίλεκτων υλικών λατομείου Κατηγ. Ε4	ΟΔΟ-1510	m^3	6,83	11,70	79,85
5	ΟΙΚ-20.10	Επίχωση με προϊόντα εκσκαφών, εκβραχισμών ή κατεδαφίσεων	ΟΙΚ - 2162	m3	27,22	4,50	122,49
6	ΟΔΟ Β-4.1	Επίχωση κατω από πεζοδρόμια	ΟΔΟ-3121Β	m3	13,61	13,40	182,37
7	ΟΙΚ 22.45	Αποξήλωση ξυλίνων ή σιδηρών κουφωμάτων	ΟΙΚ-2275	m2	3,36	16,80	56,45
8	ΟΙΚ 22.23	Καθαίρεση επιχρισμάτων	ΟΙΚ-2252	m2	19,65	5,60	110,04
9	ΟΙΚ 22.21.01	Καθαίρεση επιστρώσεων τοίχων παντός τύπου Χωρίς να καταβάλλεται προσοχή για την εξαγωγή ακεραίων πλακών	ΟΙΚ-2238	m2	20,88	4,50	93,96
10	ΟΙΚ 22.20.01	Καθαίρεση πλακοστρώσεων δαπέδων παντός τύπου και οιουδήποτε πάχους	ΟΙΚ-2236	m2	16,57	7,90	130,90
11	ΟΙΚ-22.10.01	Καθαίρεση μεμονωμένων στοιχείων κατασκευών από άοπλο σκυρόδεμα.Με εφαρμογή συνήθων μεθόδων καθαίρεση	ΟΙΚ-2226	m3	16,05	33,70	540,89
12	ΟΙΚ-22.65.02	Αποξήλωση μεταλλικών κιγκλιδωμάτων	ΟΙΚ-2275	kg	50,00	0,35	17,50
13	ΟΙΚ 22.56	Καθαίρεση μεταλλικών κατασκευών	ΟΙΚ-6102	kg	70,00	0,35	24,50
14	ΟΔΟ-ΣΧ.1	Κόστος υποδοχής σε αποδεκτούς χώρους των αποβλητων (ΑΕΚΚ)	....	ton	82,00	7,10	582,20
						ΣΥΝΟΛΟ ΟΜΑΔΑΣ 1 =	**2.253,34**
ΟΜΑΔΑ 2 : ΤΕΧΝΙΚΑ ΕΡΓΑ (σκυροδεματα, τοιχοποιίες , επιστρωσεις κλπ)							
15	32.02.04	Για κατασκευές από σκυρόδεμα κατηγορίας C16/20	ΟΙΚ-3214	m3	22,33	84,00	1.875,55
16	32.25.03	Προσαύξηση τιμής σκυροδέματος οποιασδήποτε κατηγορίας, όταν το σύνολο της χρησιμοποιούμενης ποσότητας δεν υπερβαίνει τα 30,00 m3 Για κατασκευές από σκυρόδεμα κατηγορίας C16/20	ΟΙΚ-3223.Α.5	m3	22,33	16,80	375,11
17	ΟΙΚ-38.03	Ξυλότυποι συνήθων χυτών κατασκευών	ΟΙΚ 3816	m2	12,78	15,70	200,65
18	ΟΙΚ-38.20.03	Δομικά πλέγματα S500s	ΟΙΚ 3873	kg	566,89	1,01	572,56
19	ΟΙΚ 46.01.03	Οπτοπλινθοδομές με διακένους τυποποιημένους οπτοπλίνθους 6x9x19 cm μιας πληνθου (μπατικη πάχος τοίχου 19εκ)	ΟΙΚ-4623.1	m2	85,56	33,50	2.866,26
20	ΟΙΚ-46.01.02	Οπτοπλινθοδομές με διακένους τυποποιημένους οπτοπλίνθους 6x9x19 cm Πάχους 1/2 πλίνθου (δρομικοί τοίχοι)	ΟΙΚ-4622.1	m2	47,76	19,50	931,32
21	ΟΙΚ 49.01.02	Γραμμικά διαζώματα (σενάζ) μπατικών τοίχων	ΟΙΚ 3213	m	15,20	19,70	299,44
22	ΟΙΚ 71.21	Επιχρίσματα τριπτά - τριβιδιστά με τσιμεντοκονίαμα	ΟΙΚ-7121	m2	280,14	13,50	3.781,89

23	ΟΙΚ 77.80.03	Εξωτερικών επιφανειών με χρήση ελαιοχρωμάτων αλκυδικής, ακρυλικής βάσεως νερού η διαλύτου	ΟΙΚ 7785.1	m2	70,32	9,50	668,04
24	ΟΙΚ 77.80.01	Εσωτερικών επιφανειών με χρήση χρωμάτων, ακρυλικής στυρενιοακρυλικής- ακρυλικής ή πολυβινυλικής βάσεως	ΟΙΚ-7785.1	m2	87,56	9,00	788,04
25	ΟΙΚ 73.33.01	Επιστρώσεις δαπέδων με πλακίδια GROUP4, διαστάσεων 20x20cm	ΟΙΚ 7331	m2	41,41	31,50	1.304,49
26	ΟΙΚ 73.26.03	Επενδύσεις τοίχων με πλακίδια πορσελάνης 15x15cm, κολλητά	ΟΙΚ 7326.1	m2	58,73	31,00	1.820,57
27	ΟΙΚ 73.34.02	Επενδύσεις τοίχων με πλακίδια GROUP 1, διαστάσεων 30x30 cm	ΟΙΚ 7326.1	m2	30,28	36,00	1.090,08
28	ΟΙΚ 73.35	Περιθώρια (σοβατεπιά) από κεραμικά πλακίδια	ΟΙΚ 7326.1	μμ	35,37	4,50	159,17
29	ΟΙΚ 73.16.01	Επιστρώσεις με πλάκες τσιμέντου πλευράς 21 - 30 cm	ΟΙΚ 7317	m2	119,96	16,80	2.015,33
30	ΣΧ.1 - ΟΙΚ 32.05.04	Κρήνη	ΟΙΚ - 3214	ΤΕΜ	1,00	450,00	450,00
31	ΣΧΕΤΙΚΟ	Ξύλινες οικίσκοι 160Χ160 με χρήση wc τουαλέτες ξυλεία: Ελάτη Ρωσίας ή άλλη προέλευσης με τα ίδια χαρακτηριστικά ξηραντηρίου εξωτερικά (ραμποτέ μισός κορμός)	ΟΙΚ 5101	τεμ.	2,00	580,00	1.160,00
32	ΟΙΚ. 77.71.01	Βερνικοχρωματισμοί ξυλίνων επιφανειών με ελαιόχρωμα αλκυδικής ή τροποποιημένης πολυουρεθανικής ρητίνης, βάσεως νερού η διαλύτου	ΟΙΚ 7771	m2	12,16	10,70	130,11
							20.488,61
ΟΜΑΔΑ 3 : ΚΙΓΚΛΙΔΩΜΑΤΑ- ΚΟΥΦΩΜΑΤΑ							
33	ΣΧ ΟΙΚ. 65.05	Θύρες αλουμινίου χωρίς υαλοστάσιο με κάσα χερούλια κτλ. κομπλέ σε πληρη λειτουργία	ΟΙΚ 6502	m2	6,72	175,00	1.176,00
34	ΟΙΚ.76.01.02	Υαλοπίνακες διαφανείς πάχους 4,0 mm	ΟΙΚ 7603	m2	8,04	22,00	176,88
35	ΟΙΚ 65.01.02	Κουφώματα από ηλεκτροστατικά βαμμένο αλουμίνιο βάρους 12 - 24 kg/m2	ΟΙΚ 6501	m2	25,43	200,00	5.086,00
36	Σχετ	ΠΑΝΕΛ ΠΟΛΥΟΥΡΕΘΑΝΗΣ ΤΟΙΧΟΥ 3CM DOMOLAM (ΤΙΜΗ ΤΕΤΡΑΓΩΝΙΚΟΥ ΜΕΤΡΟΥ) μαζί με τοποθέτηση -επισκευή υφιστάμενου		m2	10,00	21,00	210,00
37	ΟΙΚ .73.97	Επιστρώσεις με πλαστικά πλακίδια	ΟΙΚ 7397	m2	48,00	20,80	998,40
38	ΟΙΚ-77.55	Ελαιοχρωματισμοί κοινοί σιδηρών επιφανειών με χρώματα αλκυδικών ή ακρυλικών ρητινών, βάσεως νερού η διαλύτου	ΟΙΚ 7755	m2	4,50	6,70	30,15
						ΣΥΝΟΛΟ ΟΜΑΔΑΣ 3 =	**7.677,43**
ΟΜΑΔΑ 4 : Η/Μ ΕΡΓΑΣΙΕΣ							
39	ΣΧ.ΗΛΜ1.1	Ηλεκτρολογική εγκαστάσταση των αποχωρητηρίων προμήθεια και τοποθέτηση υλικων σε πλήρη λειτουργία Ζευγολατειό	ΣΧ.ΗΛΜ1.1	κατ' αποκοπή	2,00	500,00	1.000,00
40	ΣΧ.ΥΔΡ1.2	Υδραυλική εγκατάσταση των αποχωρητηρίων σε πλήρη λειτουργία με όλες τι συνδέσεις και τη σύνδεση με κεντριό φρεάτιο και το βόθρο και τα είδη υγιεινης σε πλήρη λειτουργια προμηθεια και τοποθετηση Ζευγολατειό	ΣΧ.ΥΔΡ1.2	κατ' αποκοπή	2,00	600,00	1.200,00
41	ΣΧ. ΥΔΡ1.3	Κατασκευή στεγανού βόθρου προκάτ τουαλετών Ζευγολατειού	ΣΧ. ΥΔΡ1.3	τεμ.	1,00	800,00	800,00

42	ΣΧ.ΥΔΡ2.1	Υδραυλική εγκατάσταση των ξύλινων οικίσκων - αποχωρητηρίων σε πλήρη λειτουργία με όλες τι συνδέσεις και τη σύνδεση με κεντρικό φρεάτιο και το βόθρο προμήθεια και τοποθέτηση ειδών υγιεινής λεκάνη καζανάκι νιπτήρας μπαταρία βρύση με λάστιχο πλύσης ξύλινων οικίσκων	ΣΧ.ΥΔΡ2.1	κατ΄αποκοπή	2,00	300,00	600,00
43	ΣΧ.ΥΔΡ2.2	Κατασκευή στεγανού βόθρου προκάτ ξύλινων οικίσκων	ΣΧ.ΥΔΡ2.2	τεμ.	1,00	800,00	800,00
44	ΣΧ.ΗΛΜ3.1	Ηλεκτρολογική εγκαστάσταση τουαλέτες κερκίδων	ΣΧ.ΗΛΜ3.1	κατ' αποκοπή	2,00	1200,00	2.400,00
45	ΣΧ.ΗΛΜ3.2	Ηλεκτρολογική εγκαστάσταση κοντεινερ	ΣΧ.ΗΛΜ3.2	κατ' αποκοπή	1,00	500,00	500,00
46	ΣΧ.ΥΔΡ3.1	Υδραυλική εγκατάσταση τουαλέτες κερκίδων	ΣΧ.ΥΔΡ3.1	κατ' αποκοπή	2,00	1500,00	3.000,00
47	ΣΧ.ΗΛΜ	Επισκευή ηλεκτρολογικής εγκαστάστασης των αποχωρητηρίων προμήθεια και τοποθέτηση υλικων σε πλήρη λειτουργία WC ΣΤΡΥΜΟΝΙΚΟΥ	ΣΧ.ΗΛΜ43	κατ' αποκοπή	1,00	320,00	320,00
48	ΣΧ.ΥΔΡ	Επισκευή υδραυλικής εγκατάστασης των αποχωρητηρίων σε πλήρη λειτουργία με όλες τι συνδέσεις και τη σύνδεση με κεντριό φρεάτιο και το βόθρο και τα είδη υγιεινης σε πλήρη λειτουργια προμηθεια και τοποθετηση WC ΣΤΡΥΜΟΝΙΚΟΥ	ΣΧ.ΥΔΡ44	κατ' αποκοπή	1,00	450,00	450,00
49	ΣΧ.ΗΛΜ.3.3	Αγορά και τοποθετηση καινούργιου κλιματιστικού μηχανήματος στο κονεινερ >=18000BTU τύπου inverter	ΣΧ.ΗΛΜ.3.3	κατ' αποκοπή	1,00	560,00	560,00
						ΣΥΝΟΛΟ ΟΜΑΔΑΣ 4 =	**11.630,00**
ΟΜΑΔΑ 5 : ΛΟΙΠΑ ΤΕΛΕΙΩΜΑΤΑ							
50	ΣΧ.	Μεταφορά κοντεινερ από την υφιστάμενη θέση στη νέα ήτοι σαμπάνιασμα και μεταφορα με κατάλληλο όχημα με χρήση γερανού σε αποσταση περίπου 200μ	ΣΧ	κατ' αποκοπή	2	400	800,00
51	ΣΧ.	Προμήθεια και τοποθέτηση προκατασκευασμένο bbq-ψησταριά (Τ.Κ. Καρπερή)		κατ' αποκοπή	2	300	600,00
52	ΣΧ.	Προμήθεια και τοποθέτηση αστικύ αξοπλισμού - Παγκάκι απλό πόλης με μεταλλικές βάσεις-πόδια και 5 ξύλινους δοκούς, 3 στο κάθισμα και 2 στην πλάτη. Το παγκάκι τοποθετείται σε βάση μπετού.(Τ.Κ. Καρπερή) Διαστάσεις : Μήκος : 180cm Πλάτος : 60cm Ύψος : 85cm		κατ' αποκοπή	2	160	320,00
						ΣΥΝΟΛΟ ΟΜΑΔΑΣ 5 =	**1.720,00**

ΣΥΝΟΛΙΚΟ ΑΘΡΟΙΣΜΑ	**43.769,38 €**
Γ.Ε. & Ο.Ε. 18%	7.878,49 €
ΣΥΝΟΛΟ	51.647,87 €
Απρόβλεπτα 15%	7.747,18 €
ΣΥΝΟΛΟ	59.395,05 €
Αναθεώρηση	282,37 €
ΣΥΝΟΛΟ	59.677,42 €
ΦΠΑ 24%	14.322,58 €
ΓΕΝΙΚΟ ΣΥΝΟΛΟ	**74.000,00 €**

Ηράκλεια 30-11-2020
Ο Συντάξας

ΘΕΟΔΟΣΙΟΥ ΓΕΩΡΓΙΟΣ
Πολιτικός Μηχανικός Τ.Ε.

Ηράκλεια 30-11-2020
Θεωρήθηκε
Ο Προϊστάμενος Τμήματος
Τεχνικών Υπηρεσιών & Πολεοδομίας

ΜΠΟΥΣΙΟΣ ΔΗΜΗΤΡΙΟΣ
Τοπογράφος Μηχανικός Τ.Ε.

ΔΗΜΟΣ ΗΡΑΚΛΕΙΑΣ

Ελληνική Δημοκρατία
Νομός Σερρών
Δήμος Ηράκλειας
Αρ. Μελέτης : 29/2020

Έργο: «ΣΥΝΤΗΡΗΣΗ ΔΗΜΟΤΙΚΩΝ ΚΤΙΡΙΩΝ»

Χρηματοδότηση: ΣΑΤΑ (74.000,00€)

Προϋπολογισμός: 74.000,00 € (με ΦΠΑ)

ΠΕΡΙΓΡΑΦΙΚΟ ΤΙΜΟΛΟΓΙΟ ΜΕΛΕΤΗΣ

1 ΓΕΝΙΚΟΙ ΟΡΟΙ

Αντικείμενο του παρόντος τιμολογίου είναι ο καθορισμός τιμών μονάδος των εργασιών, που είναι απαραίτητες για την έντεχνη ολοκλήρωση του Έργου, όπως προδιαγράφεται στα λοιπά Τεύχη Δημοπράτησης που ορίζονται στη Διακήρυξη.

1.1 Οι τιμές μονάδας του παρόντος Τιμολογίου αναφέρονται σε μονάδες πλήρως περαιωμένων εργασιών, όπως περιγράφονται αναλυτικά παρακάτω, οι οποίες θα εκτελεστούν στην περιοχή του Έργου. Οι τιμές μονάδος περιλαμβάνου

1.2 ν όλες τις δαπάνες που αναφέρονται στην περιγραφή των εργασιών, καθώς και όσες απαιτούνται για την πλήρη και έντεχνη εκτέλεση των εργασιών, σύμφωνα και με τα λοιπά Τεύχη Δημοπράτησης.

Καμιά αξίωση ή αμφισβήτηση δεν μπορεί να θεμελιωθεί, ως προς το είδος και την απόδοση των μηχανημάτων, τις ειδικότητες και τον αριθμό του εργατοτεχνικού προσωπικού και την δυνατότητα χρησιμοποίησης ή μή μηχανικών μέσων, εκτός αν άλλως ορίζεται στα άρθρα του παρόντος.

Σύμφωνα με τα παραπάνω, με τις τιμές μονάδος του παρόντος Τιμολογίου προκύπτει το προϋπολογιζόμενο άμεσο κόστος του Έργου, δηλαδή το συνολικό κόστος των επί μέρους εργασιών ή λειτουργιών, οι οποίες συνθέτουν το φυσικό αντικείμενο του Έργου. Στις τιμές μονάδος αυτές, ενδεικτικά και όχι περιοριστικά, περιλαμβάνονται τα κάτωθι:

1.1.1 Κάθε είδους επιβάρυνση των ενσωματουμένων υλικών από φόρους, τέλη, δασμούς, έξοδα εκτελωνισμού, ειδικούς φόρους κ.λπ., πλην του Φ.Π.Α. Ο Ανάδοχος δεν απαλλάσσεται από τα τέλη διοδίων των κάθε είδους μεταφορικών του μέσων.

1.1.2 Οι δαπάνες προμηθείας των πάσης φύσεως, ενσωματουμένων και μη, κυρίων και βοηθητικών υλικών, μεταφοράς τους στις θέσεις εκτέλεσης των εργασιών, αποθήκευσης, φύλαξης, επεξεργασίας τους (αν απαιτείται) και προσέγγισής τους, με τις απαιτούμενες φορτοεκφορτώσεις, τις ασφαλίσεις των μεταφορών, τις σταλίες των μεταφορικών μέσων και τις απαιτούμενες πλάγιες μεταφορές, εκτός των ειδικών περιπτώσεων, που η μεταφορά πληρώνεται ιδιαιτέρως με αντίστοιχα άρθρα του Τιμολογίου.

Ομοίως οι δαπάνες για την φορτοεκφόρτωση και μεταφορά (με την σταλία μεταφορικών μέσων) των πλεοναζόντων ή/και ακατάλληλων προϊόντων εκσκαφών και λοιπών υλικών, σε κατάλληλους χώρους απόρριψης, λαμβανομένων υπόψη των ισχυόντων Περιβαλλοντικών Όρων, σύμφωνα με την Ε.Σ.Υ. και τους λοιπούς όρους δημοπράτησης.

Το κόστος υποδοχής σε αποδεκτούς χώρους, των αποβλήτων από εκσκαφές, κατασκευές και κατεδαφίσεις (ΑΕΚΚ), όπως αυτά καθορίζονται στην ΚΥΑ 36259/1757/Ε103/2010 (ΦΕΚ 1312Β/2010) και εξειδικεύονται με την Εγκύκλιο αρ. πρωτ. οικ 4834/25-1-2013 του

Υπουργείου Περιβάλλοντος Ενέργειας και Κλιματικής Αλλαγής, δεν περιλαμβάνεται στις αντίστοιχες τιμές του τιμολογίου.

Ως «κόστος υποδοχής σε αποδεκτούς χώρους» νοείται το κόστος χρήσης του συγκεκριμένου χώρου από την παράδοση των υλικών αυτών και την επέκεινα διαχείρισή τους.

1.1.3 Οι δαπάνες μισθών, ημερομισθίων, υπερωριών, υπερεργασιών, ασφαλιστικών εισφορών (στο Ι.Κ.Α., σε ασφαλιστικές εταιρείες, ή σε άλλους ημεδαπούς ή/και αλλοδαπούς ασφαλιστικούς οργανισμούς κλπ.), δώρων εορτών, επιδομάτων που καθορίζονται από τις ισχύουσες εκάστοτε Συλλογικές Συμβάσεις Εργασίας (αδείας, οικογενειακού, θέσεως, ανθυγιεινής εργασίας, εξαιρεσίμων αργιών κ.λπ.), νυκτερινής απασχόλησης (πλην των έργων που η εκτέλεσή τους προβλέπεται κατά τις νυκτερινές ώρες και τιμολογούνται ιδιαιτέρως) κ.λπ., του πάσης φύσεως προσωπικού (εργατοτεχνικού όλων των ειδικοτήτων οδηγών και χειριστών οχημάτων και μηχανημάτων, τεχνιτών συνεργείων, επιστημονικού προσωπικού και των επιστατών με εξειδικευμένο αντικείμενο, ημεδαπού ή αλλοδαπού που απασχολείται για την κατασκευή του έργου, επί τόπου ή οπουδήποτε αλλού.

1.1.4 Οι κάθε είδους δαπάνες για την εγκατάσταση, εξοπλισμό και λειτουργία εργοταξιακού εργαστηρίου, εάν προβλέπεται, την λήψη και μεταφορά των δοκιμίων και την εκτέλεση ελέγχων και δοκιμών, είτε στο εργοταξιακό εργαστήριο ή σε κρατικό ή σε ιδιωτικό της εγκρίσεως της Υπηρεσίας, σύμφωνα με τους όρους δημοπράτησης.

1.1.5 Οι δαπάνες εγκατάστασης και λειτουργίας μονάδων παραγωγής προκατασκευασμένων στοιχείων, εφ' όσον προβλέπονται από τους όρους δημοπράτησης, συγκροτημάτων παραγωγής θραυστών υλικών (σπαστηροτριβείο), σκυροδέματος, ασφαλτομιγμάτων κ.λπ., στον εργοταξιακό χώρο ή εκτός αυτού.

Στις δαπάνες αυτές περιλαμβάνονται: η εξασφάλιση του απαιτουμένου χώρου, η κατασκευή των υποδομών, κτιριακών και λοιπών έργων των μονάδων, η εγκατάσταση του απαιτουμένου κατά περίπτωση εξοπλισμού, οι λειτουργικές δαπάνες πάσης φύσεως, οι φορτοεκφορτώσεις και μεταφορές των πρώτων υλών στην μονάδα και των παραγομένων προϊόντων μέχρι τις θέσεις ενσωμάτωσής τους στο Έργο, καθώς και η αποσυναρμολόγηση των εγκαταστάσεων μετά το πέρας των εργασιών, η καθαίρεση των υποδομών τους (βάσεις, τοιχία κλπ κατασκευές από σκυρόδεμα ή οποιοδήποτε άλλο υλικό) και αποκατάστασης του χώρου σε βαθμό αποδεκτό από την Υπηρεσία και σύμφωνα με τους ισχύοντες Περιβαλλοντικούς όρους.

Οι ως άνω όροι για την αποξήλωση των μονάδων και αποκατάσταση των χώρων έχουν εφαρμογή στις ακόλουθες περιπτώσεις:

(α) Όταν η εγκατάσταση των μονάδων έχει γίνει σε χώρο που έχει παραχωρηθεί από το Δημόσιο

(β) Όταν οι μονάδες έχουν ανεγερθεί μεν σε χώρους που έχει εξασφαλίσει ο Ανάδοχος, αλλά έχει δοθεί προσωρινή άδεια εγκατάστασης-λειτουργίας για τις ανάγκες του συγκεκριμένου έργου.

1.1.6 Τα πάσης φύσεως ασφάλιστρα για το προσωπικό του Έργου, τις μεταφορές, τα μεταφορικά μέσα, τα μηχανήματα έργων και τις εγκαταστάσεις,

1.1.7 Οι επιβαρύνσεις από την εκτέλεση των εργασιών υπό ταυτόχρονη διεξαγωγή της κυκλοφορίας και την λήψη των απαιτουμένων προστατευτικών μέτρων, οι δαπάνες των μέτρων προστασίας των όμορων κατασκευών των χώρων εκτέλεσης των εργασιών, της πρόληψης ατυχημάτων εργαζομένων ή τρίτων, της αποφυγής βλαβών σε κινητά ή ακίνητα πράγματα τρίτων, της αποφυγής ρύπανσης ρεμάτων, ποταμών, ακτών κ.λπ., καθώς και οι δαπάνες των μέτρων προστασίας των έργων σε κάθε φάση της κατασκευής τους ανεξαρτήτως της εποχής του έτους (εκσκαφές, θεμελιώσεις, ικριώματα, σκυροδετήσεις κ.λπ.) και μέχρι την οριστική παραλαβή τους.

1.1.8 Οι δαπάνες διεξαγωγής των ελέγχων ποιότητος και οι δαπάνες κατασκευής των πάσης φύσεως "δοκιμαστικών τμημάτων" που προβλέπονται στην Τ.Σ.Υ. και τους λοιπούς όρους

δημοπράτησης (μετρήσεις, εργαστηριακοί έλεγχοι και δοκιμές, αξία υλικών, χρήση μηχανημάτων, εργασία κ.λπ.)

1.1.9 Οι δαπάνες διάθεσης, προσκόμισης και λειτουργίας του κυρίου και βοηθητικού μηχανικού εξοπλισμού και μέσων (π.χ. ικριωμάτων, εργαλείων) που απαιτούνται για συγκεκριμένες εργασίες/λειτουργίες του έργου, στο πλαίσιο του εγκεκριμένου χρονοδιαγράμματος, στις οποίες περιλαμβάνονται τα μισθώματα, η μεταφορά επί τόπου, η συναρμολόγηση (όταν απαιτείται), η αποθήκευση, η φύλαξη, η ασφάλιση, οι αποδοχές οδηγών, χειριστών, βοηθών και τεχνιτών, τα καύσιμα, τα λιπαντικά και λοιπά αναλώσιμα, τα ανταλλακτικά, οι επισκευές, οι μετακινήσεις στον χώρο του έργου, οι ημεραργίες για οποιαδήποτε αιτία, οι πάσης φύσεως σταλίες και καθυστερήσεις (που δεν οφείλονται σε υπαιτιότητα του Κυρίου του Έργου), η αποσυναρμολόγησή τους (εάν απαιτείται) και η απομάκρυνσή τους από το Έργο.

Περιλαμβάνονται επίσης οι πάσης φύσεως δαπάνες του εφεδρικού εξοπλισμού που διατηρείται σε ετοιμότητα για την αντιμετώπιση βλαβών ή για οποιαδήποτε άλλη αιτία.

1.1.10 Οι δαπάνες προμηθείας ή παραγωγής, φορτοεκφόρτωσης και μεταφοράς στη θέση ενσωμάτωσης και τυχόν προσωρινών αποθέσεων και επαναφορτώσεων αδρανών υλικών προέλευσης λατομείων, ορυχείων κλπ. πλην των περιπτώσεων που στα οικεία άρθρα του παρόντος Τιμολογίου αναφέρεται ρητά ότι η μεταφορά πληρώνεται ιδιαίτερα (άρθρα που επισημαίνονται με αστερίσκο [*]).

Περιλαμβάνονται οι δαπάνες πλύσεως, ανάμιξης ή εμπλουτισμού των υλικών, ώστε να ανταποκρίνονται στις προβλεπόμενες από την Μελέτη του Έργου προδιαγραφές, λαμβανομένων υπόψη των σχετικών περιβαλλοντικών όρων

1.1.11 Οι επιβαρύνσεις από καθυστερήσεις, μειωμένη απόδοση και μετακινήσεις μηχανημάτων και προσωπικού που οφείλονται:

(α) σε εμπόδια στο χώρο εκτέλεσης των εργασιών (αρχαιολογικά ευρήματα, δίκτυα Ο.Κ.Ω. κ.λπ.),

(β) στην μη ολοκλήρωση των διαδικασιών απαλλοτρίωσης τμημάτων του χώρου εκτέλεσης των εργασιών (υπό την προϋπόθεση ότι παρέχεται η δυνατότητα τμηματικής εκτέλεσης των εργασιών),

(γ) στις τυχόν ιδιαίτερες απαιτήσεις αντιμετώπισης των εμποδίων από τους αρμόδιους για αυτά φορείς (ΥΠ.ΠΟ, Δ.Ε.Η, ΔΕΥΑx κ.λπ.),

(δ) στην ενδεχόμενη εκτέλεση των εργασιών κατά φάσεις λόγω των ως άνω εμποδίων,

(ε) στην διενέργεια των απαιτουμένων μετρήσεων, ελέγχων και ερευνών (τοπογραφικών, εργαστηριακών, γεωτεχνικών κ.α.), καθώς και στις λοιπές υποχρεώσεις του Αναδόχου που προβλέπονται στα τεύχη δημοπράτησης, είτε τα ως άνω αποζημιώνονται ιδιαίτερα είτε είναι ανηγμένα στο ποσοστό Γ.Ε.& Ο.Ε. ή σε άλλα άρθρα του παρόντος Τιμολογίου

(στ) στην λήψη μέτρων για την εξασφάλιση της κυκλοφορίας πεζών και οχημάτων,

(ζ) σε προσωρινές ή μόνιμες κυκλοφοριακές ρυθμίσεις στην ευρύτερη περιοχή του έργου για οποιαδήποτε αιτία (π.χ. εορτές, εργασίες συντήρησης οδικού δικτύου και υποδομών, βλάβες σε άλλα έργα, εκτέλεση άλλων έργων κλπ.).

1.1.12 Οι δαπάνες λήψης μέτρων για την ομαλή και ασφαλή διακίνηση πεζών και οχημάτων στις θέσεις εκτέλεσης των εργασιών, όπως ενδεικτικά:

(1) Οι δαπάνες προσωρινών γεφυρώσεων ορυγμάτων πλάτους έως 3,0 m, για την αποκατάσταση της κυκλοφορίας πεζών και οχημάτων, όταν τούτο κρίνεται απαραίτητο από την Υπηρεσία ή τις αρμόδιες Αρχές

(2) Οι δαπάνες λήψης προστατευτικών μέτρων για την απρόσκοπτη και ασφαλή κυκλοφορία πεζών και οχημάτων στην περίμετρο των χώρων εκτέλεσης των εργασιών, όπου απαιτείται, ήτοι για την περίφραξη των ορυγμάτων και γενικά των χώρων εκτέλεσης εργασιών, την ενημέρωση του κοινού, την σήμανση και φωτεινή σηματοδότηση του εργοταξιακού χώρου (πλην εκείνης που προκύπτει από μελέτη

σήμανσης και τιμολογείται ιδιαιτέρως), την προσωρινή διευθέτηση και αποκατάσταση της κυκλοφορίας κλπ. καθώς και οι δαπάνες για την απομάκρυνση των παραπάνω προσωρινών κατασκευών και σήμανσης μετά την περαίωση των εργασιών και την πλήρη αποκατάσταση της αρχικής σήμανσης.

1.1.13 Οι δαπάνες των τοπογραφικών εργασιών (αποτυπώσεων, πασσαλώσεων, αναπασσαλώσεων, πύκνωσης τριγωνομετρικού και πολυγωνομετρικού δικτύου, εγκατάστασης χωροσταθμικών αφετηριών κ.λπ.) που απαιτούνται για την χάραξη των επιμέρους στοιχείων του έργου, οι δαπάνες σύνταξης μελετών εφαρμογής (όταν απαιτείται για την προσαρμογή των στοιχείων της οριστικής μελέτης στο ακριβές ανάγλυφο του εδάφους ή υφιστάμενες κατασκευές), κατασκευαστικών σχεδίων και σχεδίων λεπτομερειών, οι δαπάνες ανίχνευσης και εντοπισμού εμποδίων στον χώρο εκτέλεσης του έργου και εκπόνησης μελετών αντιμετώπισης αυτών (λ.χ. υπάρχοντα θεμέλια, υψηλός ορίζοντας υπογείων υδάτων, δίκτυα Οργανισμών Κοινής Ωφελείας [ΟΚΩ]),

1.1.14 Οι δαπάνες αποτύπωσης τεχνικών έργων και λοιπών εγκαταστάσεων που απαντώνται στο χώρο του έργου, οι δαπάνες επαλήθευσης των στοιχείων εδάφους με τοπογραφικές μεθόδους καθώς και οι δαπάνες λήψης επιμετρητικών στοιχείων κατ' αντιπαράσταση με εκπρόσωπο της Υπηρεσίας και σύνταξης των πάσης φύσεως επιμετρητικών σχεδίων, πινάκων και υπολογισμών που θα υποβληθούν στην Υπηρεσία προς έλεγχο.

1.1.15 Η δαπάνη σύνταξης των αναπτυγμάτων και πινάκων οπλισμού σκυροδεμάτων (όταν αυτοί δεν περιλαμβάνονται στη μελέτη.

1.1.16 Οι δαπάνες ενημέρωσης των οριζοντιογραφιών της μελέτης με τα στοιχεία των εντοπιζομένων με ερευνητικές τομές ή κατά την εκτέλεση των εργασιών δικτύων Ο.Κ.Ω.

1.1.17 Οι δαπάνες των αντλήσεων (πλην των αντλήσεων κατά την κατασκευή τεχνικών εντός κοίτης ποταμών ή στην περίπτωση που δεν υπάρχει δυνατότητα παροχέτευσης προς φυσικό ή τεχνητό αποδέκτη υδάτων) καθώς και των προσωρινών διευθετήσεων για την αντιμετώπιση των επιφανειακών, υπογείων και πηγαίων νερών ώστε να προστατεύονται τόσο τα κατασκευαζόμενα οσο και τα υπάρχοντα έργα και το περιβάλλον γενικότερα, εκτός αν προβλέπεται διαφορετικά στα τεύχη δημοπράτησης.

1.1.18 Οι δαπάνες που απορρέουν από δικαιώματα κατοχυρωμένων μεθόδων και ευρεσιτεχνιών που εφαρμόζονται κατά οποιονδήποτε τρόπο για την έντεχνη εκτέλεση των εργασιών.

1.1.19 Οι δαπάνες διαμόρφωσης προσβάσεων, προσπελάσεων και δαπέδων εργασίας στα διάφορα τμήματα του έργου, και γενικά κάθε βοηθητικής κατασκευής που θα απαιτηθεί σε οποιοδήποτε στάδιο των εργασιών, όταν δεν προβλέπεται ιδιαίτερη επιμέτρηση αυτών στα συμβατικά τεύχη, καθώς και οι δαπάνες αποξήλωσης των προσωρινών κατασκευών και περιβαλλοντικής αποκατάστασης των χώρων (προσβάσεων, προσπελάσεων, δαπέδων εργασίας κ.λπ.) εκτός εάν υπάρχει έγγραφη αποδοχή της Υπηρεσίας για την διατήρησή τους.

1.1.20 Οι δαπάνες για την προστασία και την εξασφάλιση της λειτουργίας των δικτύων Ο.Κ.Ω. που διασχίζουν εγκάρσια τα ορύγματα ή επηρεάζονται τοπικά από τις εκτελούμενες εργασίες, Την αποκλειστική ευθύνη για την πρόκληση ζημιών και φθορών στα δίκτυα αυτά θα φέρει, τόσο αστικά όσο και ποινικά και μέχρι περαίωσης των εργασιών, ο Ανάδοχος του Έργου.

1.1.21 Οι δαπάνες πρόληψης και αποκατάστασης κάθε είδους ζημιάς καθώς και οι αποζημιώσεις για κάθε είδους βλάβη ή μη συνήθη φθορά επί υφισταμένων κατασκευών κατά την εκτέλεση των εργασιών ή την διακίνηση βαρέως εξοπλισμού του Αναδόχου (π.χ. μεταφορικών μέσων μεγάλης χωρητικότητας, ερπυστριοφόρων μηχανημάτων κ.λπ.) που οφείλονται σε μη τήρηση των συμβατικών όρων, των υποδείξεων της Υπηρεσίας, των ισχυουσών διατάξεων και γενικότερα σε υπαιτιότητα του Αναδόχου.

1.1.22 Εφ' όσον δεν προβλέπεται ιδιαίτερη πληρωμή στα συμβατικά τεύχη: Οι πάσης φύσεως δαπάνες για τις εργοταξιακές οδούς που προκύπτουν από τη μεθοδολογία κατασκευής του Αναδόχου και απαιτούνται για την ασφαλή διακίνηση εξοπλισμού και υλικών κατασκευής του Έργου (μίσθωση ή εξασφάλιση δικαιωμάτων διέλευσης από ιδιωτική έκταση, κατασκευή των οδών ή βελτίωση υπαρχουσών, σήμανση, συντήρηση), καθώς και οι δαπάνες εξασφάλισης των αναγκαίων χώρων απόθεσης των πλεοναζόντων ή ακαταλλήλων προϊόντων εκσκαφών (καταβολή τιμήματος προς ιδιοκτήτες, αν απαιτείται, εξασφάλιση σχετικών αδειών,

κατασκευή οδών προσπέλασης ή επέκταση ή βελτίωση υπαρχουσών) και η τελική διαμόρφωση των χώρων μετά την περαίωση των εργασιών, σύμφωνα με τους εγκεκριμένους περιβαλλοντικούς όρους.

1.1.23 Οι δαπάνες των προεργασιών στις παλιές ή νέες επιφάνειες οδοστρωμάτων για την εφαρμογή ασφαλτικών επιστρώσεων επ' αυτών, όπως π.χ. σκούπισμα, καθαρισμός, δημιουργία οπών αγκύρωσης (πικούνισμα), καθώς και οι δαπάνες μεταφοράς και απόθεσης των προϊόντων που παράγονται ως αποτέλεσμα των παραπάνω εργασιών.

1.1.24 Οι δαπάνες διάνοιξης τομών ή οπών στα τοιχώματα υφισταμένων αγωγών, φρεατίων, τεχνικών έργων κ.λπ., με οποιαδήποτε μέσα, για τη σύνδεση νέων συμβαλλόντων αγωγών, εκτός αν προβλέπεται ιδιαίτερη πληρωμή προς τούτο στα τεύχη δημοπράτησης.

1.1.25 Οι δαπάνες των ειδικών μελετών, που προβλέπεται στα τεύχη δημοπράτησης να εκπονηθούν από τον Ανάδοχο χωρίς ιδιαίτερη αμοιβή, όπως μελέτες σύνθεσης σκυροδεμάτων και ασφαλτομιγμάτων, μελέτες ικριωμάτων κ.λπ.

1.1.26 Οι δαπάνες έκδοσης των απαιτουμένων αδειών εκτέλεσης εργασιών από τις αρμόδιες Αρχές, την Πολεοδομία και τους Οργανισμούς Κοινής Ωφελείας, εκτός αν προβλέπεται ιδιαίτερη πληρωμή προς τούτο στα τεύχη δημοπράτησης.

1.1.27 Οι δαπάνες λήψης μέτρων για την εξασφάλιση της συνεχούς και απρόσκοπτης λειτουργίας των υπαρχόντων στην περιοχή του Έργου δικτύων (δίκτυα ύδρευσης, άρδευσης, αποχέτευσης και αποστράγγισης, τάφροι, διώρυγες, υδατορέματα κ.λπ.), τα οποία επηρεάζονται από την εκτέλεση των εργασιών, και ιδιαίτερα όταν:

(1) τα δίκτυα είναι σχετικά ανεπαρκή και ευαίσθητα σε δυσμενή μεταχείριση,

(2) θα επιβαρυνθεί υπέρμετρα η λειτουργικότητα των δικτύων αν ο Ανάδοχος δεν λάβει μέτρα για να αποτρέψει την είσοδο φερτών υλών από τις χωματουργικές, κυρίως, ή άλλες εργασίες.

Οι τιμές μονάδας του παρόντος Τιμολογίου προσαυξάνονται κατά το ποσοστό Γενικών Εξόδων (Γ.Ε.) και Οφέλους του Αναδόχου (Ο.Ε.), στο οποίο περιλαμβάνονται οι πάσης φύσεως δαπάνες οι οποίες δεν μπορούν να κατανεμηθούν σε συγκεκριμένες εργασίες αλλά αφορούν συνολικά το κόστος του έργου όπως, κρατήσεις ή υποχρεώσεις αυτού, όπως δαπάνες διοίκησης και επίβλεψης του Έργου, σήμανσης εργοταξίων, φόροι, δασμοί, ασφάλιστρα, τόκοι κεφαλαίων κίνησης, προμήθειες εγγυητικών επιστολών, έξοδα λειτουργίας γραφείων κ.λπ., τα επισφαλή έξοδα πάσης φύσεως καθώς και το προσδοκώμενο κέρδος από την εκτέλεση των εργασιών.

Το ως άνω ποσοστό Γ.Ε. & Ο.Ε., ανέρχεται σε δέκα οκτώ τοις εκατό (18%) του προϋπολογισμού των εργασιών, όπως αυτός προκύπτει βάσει των τιμών του Τιμολογίου Προσφοράς του αναδόχου, σύμφωνα με τις κείμενες διατάξεις, και διακρίνεται σε:

(α) <u>Σταθερά έξοδα</u>, δηλαδή άπαξ αναλαμβανόμενα κατά τη διάρκεια της σύμβασης, τα οποία περιλαμβάνουν τις δαπάνες:

(1) Εξασφάλισης και διαρρύθμισης εργοταξιακών χώρων, για την ανέγερση κύριων και βοηθητικών εργοταξιακών εγκαταστάσεων π.χ. γραφείων, εργαστηρίων και λοιπών εγκαταστάσεων του Αναδόχου ή άλλων, εφόσον προβλέπεται στα έγγραφα της σύμβασης.

(2) Ανέγερσης κύριων και βοηθητικών εργοταξιακών εγκαταστάσεων του Αναδόχου ή άλλων, εφόσον προβλέπεται στα έγγραφα της σύμβασης.

(3) Περίφραξης ή/και διατάξεων επιτήρησης εργοταξιακών εγκαταστάσεων και χώρων εκτέλεσης εργασιών εφόσον προβλέπεται στα έγγραφα της σύμβασης.

(4) Εξοπλισμού κύριων και βοηθητικών εργοταξιακών εγκαταστάσεων για τη διασφάλιση λειτουργικής ετοιμότητας, εξασφάλισης ύδρευσης, ηλεκτρικού ρεύματος, τηλεφωνικής σύνδεσης και αποχέτευσης, καθώς και λοιπών απαιτουμένων ευκολιών, σύμφωνα με τους όρους δημοπράτησης.

(5) Απομάκρυνσης κύριων και βοηθητικών εργοταξιακών εγκαταστάσεων μετά την περαίωση του έργου, καθώς και οι δαπάνες αποκατάστασης των χώρων κατά τρόπο αποδεκτό και σύμφωνα με τους εγκεκριμένους Περιβαλλοντικούς Όρους.

(6) Κινητοποίησης (εισκόμισης στο εργοτάξιο) του απαιτούμενου εξοπλισμού γενικής χρήσης (π.χ. γερανοί, οχήματα μεταφοράς προσωπικού), όπως προβλέπεται στο χρονοδιάγραμμα του έργου και αποκινητοποίησης με το πέρας του προβλεπόμενου χρόνου απασχόλησης.

(7) Οι δαπάνες επισκόπησης των μελετών του έργου και τυχόν συμπληρώσεις τροποποιήσεις, εφόσον δεν περιλαμβάνονται στο άμεσο κόστος.

(8) Οι δαπάνες συμπλήρωσης των ΣΑΥ/ΦΑΥ (Σχέδιο Ασφάλειας και Υγείας/Φάκελος Ασφάλειας και Υγείας), σύμφωνα με τις κείμενες διατάξεις.

(9) Για φόρους.

(10) Για εγγυητικές.

(11) Ασφάλισης του έργου.

(12) Προσυμβατικού σταδίου.

(13) Διάθεσης μέσων ατομικής προστασίας.

(14) Για επισφαλή έξοδα πάσης φύσεως (π.χ. εξεύρεσης χώρων γραφείων και λοιπών εγκαταστάσεων, χρηματοοικονομικών εξόδων, απαιτήσεως για μελέτες που μπορεί να προκύψουν κατά την πορεία των εργασιών, εκτεταμένες διαφωνίες και απαίτηση ισχυρής νομικής υποστήριξης, απαιτήσεις για μέτρα προστασίας από μη ληφθείσες υπόψη ακραίες επιτόπου συνθήκες, κλοπές μη καλυπτόμενες από ασφάλιση).

(β) Χρονικώς συνηρτημένα έξοδα, δηλαδή εξαρτώμενα από τη χρονική διάρκεια της σύμβασης, τα οποία περιλαμβάνουν τις δαπάνες:

(1) Χρήσεως - λειτουργίας των εργοταξιακών εγκαταστάσεων και ευκολιών (περιλαμβάνει τη χρήση των εγκαταστάσεων και χώρων καθαρών σύμφωνα με τις προβλέψεις των εγκεκριμένων Περιβαλλοντικών Όρων)

(2) Προσωπικού γενικής επιστασίας και διοίκησης του Αναδόχου και υπό την προϋπόθεση μόνιμης και αποκλειστικής απασχόλησης στο έργο (σε περίπτωση μη μόνιμης και αποκλειστικής απασχόλησης θα λαμβάνεται υπόψη ο χρόνος απασχόλησης και η διαθεσιμότητα στο έργο). Ανηγμένες περιλαμβάνονται και οι δαπάνες για προβλεπόμενες νόμιμες αποζημιώσεις. Το επιστημονικό προσωπικό και οι επιστάτες, με εξειδικευμένο αντικείμενο (π.χ. χωματουργικά, τεχνικά, ασφαλτικά) δεν περιλαμβάνονται.

(3) Νομικής υποστήριξης

(4) Εξωτερικών τεχνικών συμβούλων με ad hoc μετάκληση

(5) Για την εκτέλεση των καθηκόντων της παραπάνω κατηγορίας προσωπικού π.χ. χρήση αυτοκινήτων

(6) Λειτουργίας μηχανημάτων γενικής χρήσης π.χ. γερανοί, οχήματα μεταφοράς προσωπικού

(7) Μετρήσεων γενικών δεικτών και παραμέτρων που προβλέπονται στους εγκεκριμένους περιβαλλοντικούς όρους και λήψη μέτρων για συμμόρφωση προς αυτούς

(8) Συντήρησης του έργου για τον προβλεπόμενο χρόνο

(9) Τόκοι κεφαλαίων κίνησης και γενικότερα χρηματοοικονομικό κόστος

(10) Το αναλογούν, σε σχέση με τη συμμετοχή του στον κύκλο εργασιών της επιχείρησης, κόστος έδρας επιχείρησης ή/και λειτουργίας κοινοπραξίας

Ο Φόρος Προστιθέμενης Αξίας (Φ.Π.Α) επί των λογαριασμών του Αναδόχου βαρύνει τον Κύριο του Έργου.

Εάν προκύψει ανάγκη εκτέλεσης εργασιών που παρουσιάζουν διαφορετικά χαρακτηριστικά έναντι παρεμφερών προς αυτές εργασιών που περιλαμβάνονται στο παρόν Τιμολόγιο, αποδεκτά όμως σύμφωνα με τους όρους δημοπράτησης, ή εργασιών που επιμετρώνται διαφορετικά, οι εργασίες αυτές είναι δυνατόν να αναχθούν σε άρθρα του παρόντος Τιμολογίου με αναγωγή των μεγεθών τους σύμφωνα με το ακόλουθο παράδειγμα:

(1) Διάτρητοι σωλήνες στραγγιστηρίων, αγωγοί αποχέτευσης ομβρίων και ακαθάρτων από σκυρόδεμα, PVC κ.λπ.

Για ονομαστική διάμετρο D_N χρησιμοποιούμενου σωλήνα διαφορετική από τις αναφερόμενες στα υποάρθρα των αντιστοίχων άρθρων του παρόντος Τιμολογίου και για αντίστοιχο υλικό κατασκευής, κατηγορία αντοχής και μέθοδο προστασίας, θα γίνεται αναγωγή του μήκους του χρησιμοποιούμενου σωλήνα σε μήκος σωλήνα της αμέσως μικρότερης στο παρόν Τιμολόγιο ονομαστικής διαμέτρου, με βάση το λόγο:

$$D_N / D_M$$

όπου D_N: Ονομαστική διάμετρος του χρησιμοποιούμενου σωλήνα

D_M: Η αμέσως μικρότερη διάμετρος σωλήνα που περιλαμβάνεται στο παρόν Τιμολόγιο.

Αν δεν υπάρχει μικρότερη διάμετρος ως DM θα χρησιμοποιείται η αμέσως μεγαλύτερη υπάρχουσα διάμετρος.

(2) Μόρφωση αρμών με προκατασκευασμένες πλάκες τύπου FLEXCELL ή αναλόγου

Για πάχος D_N χρησιμοποιούμενης πλάκας μεγαλύτερο από το πάχος της συμβατικής πλάκας του παρόντος τιμολογίου (12 mm), θα γίνεται αναγωγή της επιφάνειας της χρησιμοποιούμενης πλάκας σε επιφάνεια συμβατικής πλάκας πάχους 12 mm, με βάση το λόγο:

$$D_N / 12$$

όπου D_N: Το πάχος της χρησιμοποιούμενης πλάκας σε mm.

(3) Στεγάνωση αρμών με ταινίες τύπου HYDROFOIL PVC

Για πλάτος B_N χρησιμοποιούμενης ταινίας μεγαλύτερο από το πλάτος της συμβατικής ταινίας του παρόντος Τιμολογίου (240 mm), θα γίνεται αναγωγή του μήκους της χρησιμοποιούμενης ταινίας σε μήκος συμβατική ταινίας πλάτους 240 mm, με βάση το λόγο:

$$B_N / 240$$

όπου B_N: Το πλάτος της χρησιμοποιούμενης ταινίας σε mm

Παρεμφερής πρακτική μπορεί να έχει εφαρμογή και σε άλλες περιπτώσεις άρθρων του παρόντος Τιμολογίου.

Όπου στα επιμέρους άρθρα υπάρχει αναφορά σε ΕΤΕΠ των οποίων έχει αρθεί με απόφαση η υποχρεωτική εφαρμογή, η σχετική αναφορά μπορεί να αντιστοιχίζεται με αναφορά σε ΠΕΤΕΠ ή άλλο πρότυπο που θα περιλαμβάνεται σε σχετικό πίνακα στους γενικούς όρους του παρόντος.

2 ΓΕΝΙΚΟΙ ΚΑΙ ΕΙΔΙΚΟΙ ΟΡΟΙ ΤΡΟΠΟΥ ΕΠΙΜΕΤΡΗΣΗΣ ΤΩΝ ΕΡΓΑΣΙΩΝ ΤΟΥ ΠΑΡΟΝΤΟΣ ΤΙΜΟΛΟΓΙΟΥ

2.1 ΓΕΝΙΚΟΙ ΟΡΟΙ

- Η επιμέτρηση των εργασιών γίνεται είτε βάσει των σχεδίων των εγκεκριμένων μελετών είτε βάσει μετρήσεων και των συντασσόμενων βάσει αυτών επιμετρητικών σχεδίων και πινάκων, λαμβανομένων υπόψη των έγγραφων εντολών της Υπηρεσίας και των εκάστοτε οριζομένων ανοχών.

- Η Υπηρεσία δικαιούται να ελέγξει το σύνολο ή μέρος του Έργου, κατά την κρίση της, προκειμένου να επιβεβαιώσει την ορθότητα των επιμετρητικών στοιχείων που υποβάλει ο Ανάδοχος. Ο Ανάδοχος υποχρεούται με δική του δαπάνη να διαθέσει τον απαιτούμενο εξοπλισμό και προσωπικό για την υποστήριξη της Υπηρεσίας στην διεξαγωγή του εν λόγω ελέγχου.
- Η πληρωμή των εργασιών γίνεται βάσει της πραγματικής ποσότητας κάθε εργασίας, επιμετρούμενης ως ανωτέρω με κατάλληλη μονάδα μέτρησης, επί την τιμή μονάδας της εργασίας, όπως αυτή καθορίζεται στο παρόν Περιγραφικό Τιμολόγιο.
- Ειδικότερα για κάθε εργασία, ο τρόπος και η μονάδα επιμέτρησης, καθώς και ο τρόπος πληρωμής καθορίζονται στις αντίστοιχες παραγράφους των παρακάτω ΕΙΔΙΚΩΝ ΟΡΩΝ και των επί μέρους εργασιών του παρόντος Τιμολογίου.
- Αν το περιεχόμενο ενός επιμέρους άρθρου του παρόντος Τιμολογίου, που αναφέρεται σε μια τιμή μονάδας, ορίζει ότι η εν λόγω τιμή αποτελεί πλήρη αποζημίωση για την ολοκλήρωση των εργασιών του συγκεκριμένου άρθρου, τότε οι ίδιες επιμέρους εργασίες δεν θα επιμετρώνται ούτε θα πληρώνονται στο πλαίσιο άλλου άρθρου που περιλαμβάνεται στο Τιμολόγιο.
- Στη περίπτωση οποιασδήποτε διαφωνίας με τον συνοπτικό πίνακα τιμών, υπερισχύουν οι όροι του παρόντος.

2.2 ΕΙΔΙΚΟΙ ΟΡΟΙ

2.2.1 ΧΩΜΑΤΟΥΡΓΙΚΕΣ ΕΡΓΑΣΙΕΣ

<u>Κατάταξη εδαφών ως προς την εκσκαψιμότητα</u>

Ως "χαλαρά εδάφη" χαρακτηρίζονται οι φυτικές γαίες, η ιλύς, η τύρφη και λοιπά εδάφη που έχουν προέλθει από επιχωματώσεις με ανομοιογενή υλικά.

Ως "γαίες και ημίβραχος" χαρακτηρίζονται τα αργιλικά, αργιλοαμμώδη ή αμμοχαλικώδη υλικά, καθώς και μίγματα αυτών, οι μάργες, τα μετρίως τσιμεντωμένα (cemented) αμμοχάλικα, ο μαλακός, κατακερματισμένος ή αποσαθρωμένος βράχος, και γενικά τα εδάφη που μπορούν να εκσκαφθούν αποτελεσματικά με συνήθη εκσκαπτικά μηχανήματα (εκσκαφείς ή προωθητές), χωρίς να είναι απαραίτητη η χρήση εκρηκτικών υλών ή κρουστικού εξοπλισμού.

Ως "βράχος" χαρακτηρίζεται το συμπαγές πέτρωμα που δεν μπορεί να εκσκαφθεί εάν δεν χαλαρωθεί προηγουμένως με εκρηκτικές ύλες, διογκωτικά υλικά ή κρουστικό εξοπλισμό (λ.χ. αερόσφυρες ή υδραυλικές σφύρες). Στην κατηγορία του "βράχου"περιλαμβάνονται και μεμονωμένοι ογκόλιθοι μεγέθους πάνω από 0,50 m3.

Ως "σκληρά γρανιτικά" και "κροκαλοπαγή" χαρακτηρίζονται οι συμπαγείς σκληροί βραχώδεις σχηματισμοί από πυριγενή πετρώματα και οι ισχυρώς τσιμεντωμένες κροκάλες ή αμμοχάλικα, θλιπτικής αντοχής μεγαλύτερης των 150 MPa. Η εκσκαφή των σχηματισμών αυτών είναι δυσχερής (δεν αναμοχλέυονται με το ripper των προωθητών ισχύος 300 HP, η δε απόδοση των υδραυλικών σφυρών είναι μειωμένη)

2.2.2 ΕΙΔΗ ΚΙΓΚΑΛΕΡΙΑΣ

Τα κυριότερα είδη κιγκαλερίας, τα οποία ο Ανάδοχος υποχρεούται (ενδεικτικά και όχι περιοριστικά) να προμηθευτεί και να τα παραδώσει τοποθετημένα και έτοιμα προς λειτουργία είναι τα ακόλουθα:

Χειρολαβές

Πλήρες ζεύγος χειρολαβών για στρεπτά ξύλινα θυρόφυλλα (μέσα-έξω) με τις ανάλογες ειδικές πλάκες στερέωσης (μέσα-έξω) με ενσωματωμένο ειδικό σύστημα κλειδώματος και ένδειξη κατάληψης (πράσινο-κόκκινο), όπου απαιτείται.

Πλήρες ζεύγος χειρολαβών για στρεπτά ξύλινα θυρόφυλλα (μέσα-έξω) με τις ανάλογες ειδικές πλάκες στερέωσης (μέσα-έξω), με μηχανισμό ρύθμισης χειρολαβών και ενσωματωμένη οπή για κύλινδρο κλειδαριάς ασφαλείας.

Χειρολαβή (γρυλόχερο) για στρεπτό παράθυρο με την ανάλογη πλάκα στερέωσης (μέσα), με μηχανισμό ρύθμισης χειρολαβής και αντίκρισμα στο πλαίσιο ή στο άλλο φύλλο (δίφυλλο παράθυρο).

Χωνευτές χειρολαβές για συρόμενα κουφώματα μπρούτζινες ή ανοξείδωτες ή χαλύβδινες ή πλαστικές με κλειδαριά ασφαλείας.

Κλειδαριές - διατάξεις ασφάλισης

Κλειδαριές (χωνευτές ή εξωτερικές) και κύλινδροι ασφαλείας

Κύλινδροι κεντρικού κλειδώματος

Κλειδαριά ασφαλείας, χαλύβδινη, γαλβανισμένη και χωνευτή για θύρες πυρασφάλειας

Ράβδοι (μπάρες) πανικού για θύρες πυρασφάλειας στις εξόδους κινδύνου

Χωνευτός, χαλύβδινος (μπρούτζινος ή γαλβανισμένος) σύρτης με βραχίονα (ντίζα) που ασφαλίζει επάνω - κάτω μέσα σε διπλά αντίστοιχα αντικρίσματα (πλαίσιο - φύλλο και φύλλο - δάπεδο).

Μηχανισμοί λειτουργίας και επαναφοράς θυρών

Μηχανισμός επαναφοράς στην κλειστή θέση με χρονική καθυστέρηση στρεπτής θύρας χωρίς απαιτήσεις πυρασφάλειας, στο άνω μέρος της θύρας.

Μηχανισμός επαναφοράς όπως παραπάνω αλλά με απαιτήσεις πυρασφάλειας.

Μηχανισμός επαναφοράς θύρας επιδαπέδιος, με χρονική καθυστέρηση

Πλάκα στο κάτω μέρος θύρας για προστασία από κτυπήματα ποδιών κτλ.

Αναστολείς (stoppers)

- Αναστολείς θύρας - δαπέδου
- Αναστολείς θύρας - τοίχου
- Αναστολείς φύλλων ερμαρίου
- Αναστολείς συγκράτησης εξώφυλλων παραθύρων

Πλάκες στήριξης, ροζέτες κτλ

Σύρτες οριζόντιας ή κατακόρυφης λειτουργίας

Μηχανισμοί σκιασμού (ρολοπετάσματα, σκίαστρα)

Ειδικός Εξοπλισμός κουφωμάτων κάθε τύπου για ΑΜΕΑ

Μεταλλικά εξαρτήματα λειτουργίας ανοιγόμενων ή συρόμενων θυρών ασφαλείας, με Master Key

Ειδικοί μηχανισμοί αυτόματου κλεισίματος κουφωμάτων κάθε τύπου

Μηχανισμοί αυτόματων θυρών, με ηλεκτρομηχανικό σύστημα, με ηλεκτρονική μονάδα ελέγχου, με συσκευή μικροκυμάτων

Η προμήθεια των παραπάνω ειδών κιγκαλερίας, θα γίνει απολογιστικά, και σύμφωνα με τις διαδικασίες πού προβλέπονται από τις κείμενες "περί Δημοσίων Εργων"διατάξεις, εκτός εάν αναφέρεται διαφορετικά στα οικεία άρθρα του παρόντος Τιμολογίου, η δε τοποθέτηση περιλαμβάνεται στην τιμή του κάθε είδους κουφώματος.

2.2.3. ΧΡΩΜΑΤΙΣΜΟΙ

Οι εργασίες χρωματισμών επιμετρώνται σε τετραγωνικά μέτρα (m²) επιφανειών ή σε μέτρα μήκους (m) γραμμικών στοιχείων συγκεκριμένων διαστάσεων, πλήρως περαιωμένων, ανά είδος χρωματισμού. Από τις επιμετρούμενες επιφάνειες αφαιρείται κάθε άνοιγμα, οπή ή κενό και από τα γραμμικά στοιχεία κάθε ασυνέχεια που δεν χρωματίζεται ή χρωματίζεται με άλλο είδος χρωματισμού.

Η εφαρμογή συντελεστών θα γίνεται όπως ορίζεται παρακάτω, ενώ η αντιδιαβρωτική προστασία των σιδηρών επιφανειών επιμετράται ανά kg βάρους των σιδηρών κατασκευών, εκτός εάν αναφέρεται διαφορετικά.

Οι ποσότητες των εργασιών που εκτελέστηκαν ικανοποιητικά, όπως αυτές επιμετρούνται σύμφωνα με τα ανωτέρω και έγιναν αποδεκτές από την Υπηρεσία, θα πληρώνονται σύμφωνα με την παρούσα παράγραφο για τα διάφορα είδη χρωματισμών.

Οι τιμές μονάδας θα αποτελούν πλήρη αποζημίωση για τα όσα ορίζονται στην ανωτέρω παράγραφο "Ειδικοί όροι"του παρόντος άρθρου, καθώς και για κάθε άλλη δαπάνη που είναι αναγκαία σύμφωνα με τα οριζόμενα στο άρθρο "Γενικοί Όροι".

Οι τιμές μονάδος όλων των κατηγοριών χρωματισμών του παρόντος τιμολογίου αναφέρονται σε πραγματική χρωματιζόμενη επιφάνεια και σε ύψος από το δάπεδο εργασίας μέχρι 5,0 m. Οι τιμές για χρωματισμούς που εκτελούνται σε ύψος μεγαλύτερο, καθορίζονται σε αντίστοιχα άρθρα του παρόντος τιμολογίου, τα οποία έχουν εφαρμογή όταν δεν πληρώνεται ιδιαιτέρως η δαπάνη των ικριωμάτων.

Σε όλες τις τιμές εργασιών χρωματισμών περιλαμβάνονται οι αναμίξεις των χρωμάτων, οι δοκιμαστικές βαφές για έγκριση των χρωμάτων από την Επίβλεψη, τα κινητά ικριώματα τα οποία θα κατασκευάζονται σύμφωνα με τα καθοριζόμενα με τις ισχύουσες διατάξεις περί ασφαλείας του ασχολούμενου στις οικοδομικές εργασίες εργατοτεχνικού προσωπικού, και η εργασία αφαιρέσεως και επανατοποθετήσεως στοιχείων (π.χ. στοιχείων κουφωμάτων κλπ) στις περιπτώσεις που αυτό απαιτείται ή επιβάλλεται.

Όταν πρόκειται για κουφώματα και κιγκλιδώματα τα οποία χρωματίζονται εξ ολοκλήρου, η επιμετρούμενη επιφάνεια των χρωματισμών υπολογίζεται ως το γινόμενο της απλής συμβατικής επιφάνειας κατασκευαζόμενου κουφώματος (βάσει των εξωτερικών διαστάσεων του τετράξυλου ή τρίξυλου) ή της καταλαμβανόμενης από μεταλλική θύρα ή κιγκλίδωμα πλήρους, απλής επιφάνειας, επί συμβατικό συντελεστή ο οποίος ορίζεται παρακάτω:

α/α	Είδος	Συντελεστής
1.	Θύρες ταμπλαδωτές ή πρεσσαριστές πλήρεις ή με υαλοπίνακες οι οποίοι καλύπτουν λιγότερο από το 50% του ύψους κάσσας θύρας.	
	α) με κάσα καδρόνι (ή 1/4 πλίνθου)	2,30
	β) με κάσα επί δρομικού τοίχου	2,70
	γ) με κάσα επί μπατικού τοίχου	3,00
2.	Υαλόθυρες ταμπλαδωτές ή πρεσσαριστές με υαλοπίνακες που καλύπτουν περισσότερο από το 50% του ύψους κάσσας θύρας.	
	α) με κάσσα καδρόνι (ή 1/4 πλίνθου)	1,90
	β) με κάσσα επί δρομικού τοίχου	2,30
	γ) με κάσσα επί μπατικού τοίχου	2,60
3.	Υαλοστάσια :	
	α) με κάσσα καδρόνι (ή 1/4 πλίνθου)	1,00
	β) με κάσσα επί δρομικού τοίχου	1,40
	γ) με κάσσα επί μπατικού	1,80

α/α	Είδος	Συντελεστής
	δ) παραθύρων ρολλών	1,60
	ε) σιδερένια	1,00
4.	Παράθυρα με εξώφυλλα οιουδήποτε τύπου (χωρικού, γαλλικού, γερμανικού) πλην ρολλών	3,70
5.	Ρολλά ξύλινα, πλαίσιο και πήχεις βάσει των εξωτερικών διαστάσεων σιδηρού πλαισίου	2,60
6.	Σιδερένιες θύρες :	
	α) με μίαν πλήρη επένδυση με λαμαρίνα	2,80
	β) με επένδυση με λαμαρίνα και στις δύο πλευρές	2,00
	γ) χωρίς επένδύση με λαμαρίνα (ή μόνον με ποδιά)	1,00
	δ) με κινητά υαλοστάσία, κατά τα λοιπά ως γ	1,60
7.	Προπετάσματα σιδηρά :	
	α) ρολλά από χαλυβδολαμαρίνα	2,50
	β) ρολλά από σιδηρόπλεγμα	1,00
	γ) πτυσσόμενα (φυσαρμόνικας)	1,60
8.	Κιγκλιδώματα ξύλινα ή σιδηρά :	
	α) απλού ή συνθέτου σχεδίου	1,00
	β) πολυσυνθέτου σχεδίου	1,50
9.	Θερμαντικά σώματα :	
	Πραγματική χρωματιζομένη επιφάνεια βάσει των Πινάκων συντελεστών των εργοστασίων κατασκευής των θερμαντικών σωμάτων	

2.2.4. ΜΑΡΜΑΡΙΚΑ

- Τα αναφερόμενα στην συνέχεια στοιχεία προελεύσεως, σκληρότητας και χρώματος μαρμάρων είναι ενδεικτικά κάποιων από τις πιο διαδεδομένες ποικιλίες που παράγονται. Αυτό σε καμμιά περίπτωση δεν σημαίνει ότι τα κοιτάσματα μαρμάρου των διαφόρων περιοχών είναι ομοιόμορφα ως προς το χρώμα, την σκληρότητα και τις λοιπές ιδιότητες. Άλλωστε και οι τιμές διάθεσης των μαρμάρων κάθε περιοχής διαφοροποιούνται και μάλιστα σημαντικά, ανάλογα με τα χαρακτηριστικά τους.

  Για τον λόγο αυτό τα άρθρα των διαφόρων εργασιών επίστρωσης με μάρμαρα των ΝΕΤ ΟΙΚ περιλαμβάνουν ιδιαιτέρως τιμή "φατούρας" που επισημαίνεται με διπλό αστερίσκο.

- Οι τιμές για την πλήρη εργασία αναφέρονται σε μάρμαρο προέλευσης Βέροιας, λευκό, εξαιρετικής ποιότητος (extra), σκληρό ή μαλακό κατά περίπτωση, και είναι ευνόητο ότι είναι απλώς ενδεικτικές για επιστρώσεις με μάρμαρο μέσων ποιοτικών χαρακτηριστικών.

- Ο Μελετητής αφού επιλέξει τα χαρακτηριστικά του μαρμάρου που θα χρησιμοποιήσει στο έργο (λ.χ. χρώμα, υφή, σκληρότητα, διαθεσιμότητα στην περιοχή του έργου), πρέπει να κάνει έρευνα αγοράς, να διαπιστώσει την τιμή διάθεσης του συγκεκριμένου τύπου μαρμάρου και σ' αυτήν να προσθέσει την τιμή "φατούρας" που προβλέπεται στο ΝΕΤ ΟΙΚ. Παράλληλα θα πρέπει να επέμβει στην περιγραφή του άρθρου και να εισάγει εκεί τα επιθυμητά χαρακτηριστικά του μαρμάρου.

  Επειδή οι τιμές των μαρμάρων διαφέρουν σημαντικά, είναι σκόπιμο η επιλογή του τύπου να γίνεται σε συνεννόηση με την Δ/νουσα την Μελέτη Υπηρεσία.

- Επισημαίνεται ότι τα μάρμαρα πρέπει να πληρούν τις απαιτήσεις των Ευρωπαϊκών Προτύπων ΕΛΟΤ ΕΝ 12058: Natural stone flooring and stair - Προϊόντα από φυσικούς λίθους - Πλάκες για δάπεδα και σκάλες - Απαιτήσεις και ΕΛΟΤ ΕΝ 1469: Natural stone cladding - Προϊόντα από φυσικούς λίθους - Πλάκες για επενδύσεις - Απαιτήσεις και να φέρουν σήμανση CE, σύμφωνα με την ΚΥΑ 10976/244, ΦΕΚ 973Β/18-07-2007.
- Σε όλες τις τιμές των μαρμαροστρώσεων, περιλαμβάνεται και η στίλβωση αυτών (νερόλουστρο)
- Το κονίαμα δόμησης των μαρμαροστρώσεων, κατασκευάζεται με λευκό τσιμέντο.

ΜΑΛΑΚΑ : συνηθισμένης φθοράς και εύκολης κατεργασίας

1	Πεντέλης	Λευκό
2	Κοκκιναρά	Τεφρόν
3	Κοζάνης	Λευκό
4	Αγ. Μαρίνας	Λευκό συνεφώδες
5	Καπανδριτίου	Κιτρινωπό
6	Μαραθώνα	Γκρί
7	Νάξου	Λευκό
8	Αλιβερίου	Τεφρόχρουν – μελανό
9	Μαραθώνα	Τεφρόχρουν – μελανό
10	Βέροιας	Λευκό
11	Θάσου	Λευκό
12	Πηλίου	Λευκό

ΣΚΛΗΡΑ: συνηθισμένης φθοράς και δύσκολης κατεργασίας

1	Ερέτριας	Ερυθρότεφρο
2	Αμαρύνθου	Ερυθρότεφρο
3	Δομβραϊνης Θηβών	Μπεζ
4	Δομβραϊνης Θηβών	Κίτρινο
5	Δομβραϊνης Θηβών	Ερυθρό
6	Στύρων	Πράσινο
7	Λάρισας	Πράσινο
8	Ιωαννίνων	Μπεζ
9	Φαρσάλων	Γκρι
10	Ύδρας	Ροδότεφρο πολύχρωμο
11	Διονύσου	Χιονόλευκο

ΕΞΑΙΡΕΤΙΚΩΣ ΣΚΛΗΡΑ: μέτριας φθοράς και δύσκολης κατεργασίας

1	Ιωαννίνων	Ροδόχρουν
2	Χίου	Τεφρό
3	Χίου	Κίτρινο
4	Τήνου	Πράσινο
5	Ρόδου	Μπεζ
6	Αγίου Πέτρου	Μαύρο
7	Βυτίνας	Μαύρο
8	Μάνης	Ερυθρό
9	Ναυπλίου	Ερυθρό
10	Ναυπλίου	Κίτρινο
11	Μυτιλήνης	Ερυθρό πολύχρωμο
12	Τρίπολης	Γκρι με λευκές φέτες

13	Σαλαμίνας	Γκρι ή πολύχρωμο
14	Αράχωβας	καφέ

2.2.5. ΕΠΕΝΔΥΣΗ ΤΟΙΧΩΝ ΚΑΙ ΨΕΥΔΟΡΟΦΩΝ.

Οι εργασίες κατασκευής μεταλλικών σκελετών (εκτός αλουμινίου) τοίχων και ψευδοροφών τιμολογούνται με τα άρθρα 61.30 και 61.31.

Οι εργασίες κατασκευής επίπεδης επιφάνειας γυψοσανίδων τοιχοπετάσματος σε έτοιμο σκελετό τιμολογείται με το άρθρο 78.05.

Οι εργασίες κατασκευής καμπύλων τοιχοπετασμάτων αποζημιώνονται επιπλέον και με την πρόσθετη τιμή του άρθρου 78.12.

Οι εργασίες τοποθέτησης γυψοσανίδων επίπεδης ψευδοροφής σε έτοιμο σκελετό αποζημιώνονται, μαζί με τις εργασίες αλλουμινίου, με το άρθρο 78.34 και στην περίπτωση μη επίπεδης με το άρθρο 78.35. Στην περίπτωση χρήσης γυψοσανίδας διαφορετικού πάχους από το προβλεπόμενο στα παραπάνω άρθρα 78.34 και 78.35, οι τιμές προσαρμόζονται αναλογικά με τις τιμές του άρθρου 61.30.

Σε περίπτωση τοποθέτησης και ορυκτοβάμβακα, η αποζημίωσή του τιμολογείται με το άρθρο 79.55.

ΓΕΝΙΚΕΣ ΕΠΙΣΗΜΑΝΣΕΙΣ

Α. ***Οι τιμές μονάδος του παρόντος Τιμολογίου που φέρουν την σήμανση [*] παραπλέυρως της αναγραφόμενης τιμής σε ΕΥΡΩ <u>δεν συμπεριλαμβάνουν</u> την δαπάνη της καθαρής μεταφοράς των, κατά περίπτωση, υλικών ή προϊόντων.***

Η Δημοπρατούσα Αρχή θα προσθέτει στις τιμές αυτές την δαπάνη του μεταφορικού έργου, με βάση τα στοιχεία της μελέτης και τις συνθήκες εκτέλεσης του έργου.

Για τον προσδιορισμό της ως άνω δαπάνης του μεταφορικού έργου καθορίζονται οι ακόλουθες τιμές μονάδας σε €/m^3.km

Σε αστικές περιοχές	
- απόσταση < 5 km	**0,28**
- απόσταση ≥ 5 km	**0,21**
Εκτός πόλεως	
· ***οδοί καλής βατότητας***	
- απόσταση < 5 km	**0,20**
- απόσταση ≥ 5 km	**0,19**
· ***οδοί κακής βατότητας***	
- απόσταση < 5 km	**0,25**
- απόσταση ≥ 5 km	**0,21**
· ***εργοταξιακές οδοί***	
- απόσταση < 3 km	**0,22**
- απόσταση ≥ 3 km	**0,20**
Πρόσθετη τιμή για παρατεταμένη αναμονή	**0,03**

φορτοεκφόρτωσης (ασφαλτικά, εκσκαφές θεμελίων και χανδάκων, μικρής κλίμακας εκσκαφές)	

Οι τιμές αυτές έχουν εφαρμογή στον προσδιορισμό της τιμής του αστερίσκου [*] των άρθρων του παρόντος τιμολογίου των οποίων οι εργασίες επιμετρώνται σε κυβικά μέτρα (m^3), κατά τον τρόπο που καθορίζεται σε έκαστο άρθρο.

Σε καμμία περίπτωση δεν εφαρμόζεται συντελεστής επιπλήσματος ή οποιαδήποτε άλλη προσαύξηση και ο υπολογισμός γίνεται με βάση τα επιμετρούμενα m^3 κάθε εργασίας, όπως καθορίζεται στο αντίστοιχο άρθρο.

Η δαπάνη του μεταφορικού έργου, όπως προσδιορίζεται στο παρόν τιμολόγιο (ΝΕΤ ΟΙΚ), προστίθεται στην τιμή βάσεως των άρθρων που επισημαίνονται με [*], και αναθεωρείται με βάση τον εκάστοτε καθοριζόμενο κωδικό αναθεώρησης (δεν προβλέπεται άλλη, ιδιαίτερη αναθεώρηση του μεταφορικού έργου).

Β. Στις τιμές μονάδος του παρόντος Τιμολογίου που φέρουν την σήμανση [**] παρατίθεται η τιμή που αναλογεί στην καθαρή εργασία (φατούρα) και τα βοηθητικά υλικά. Οταν διαφοροποιούνται τα ποιοτικά χαρακτηριστικά των κυρίων ενσωματουμένων υλικών, έναντι αυτών που αναφέρονται στο Περιγραφικό Αρθρο, η Δημοπρατούσα Αρχή θα προσαρμόζει ανάλογα τις τιμές εφαρμογής (περιπτώσεις ξυλείας, καραμικών πλακιδίων και μαρμάρων διαφόρων κατηγοριών και ποιοτήτων).

ΟΜΑΔΑ 1 : ΧΩΜΑΤΟΥΡΓΙΚΑ- ΕΚΣΚΑΦΕΣ-ΚΑΘΑΙΡΕΣΕΙΣ

Α.Τ. 1

ΟΙΚ.20.01 Εκθάμνωση εδάφους

Κωδικός Αναθεώρησης ΟΙΚ-2101

Εκθάμνωση εδάφους με την αποκόμιση και συσσώρευση των προϊόντων στις θέσεις φόρτωσης, σύμφωνα με την μελέτη και την ΕΤΕΠ 02-01-01-00 "Καθαρισμός, εκχέρσωση και κατεδαφίσεις στη ζώνη εκτέλεσης των εργασιών"

Τιμή ανά τετραγωνικό μέτρο εκθάμνωσης (m2)

20.01.01 με δενδρύλια περιμέτρου κορμού μέχρι 0,25 m

ΕΥΡΩ (Ολογράφως): **ΤΕΣΣΕΡΑ ΕΥΡΩ ΚΑΙ ΠΕΝΗΝΤΑ ΛΕΠΤΑ**
(Αριθμητικά): **4,50 €**

Α.Τ. 2

ΟΙΚ.20.02 Γενικές εκσκαφές σε έδαφος γαιώδες-ημιβραχώδες για την δημιουργία υπογείων κλπ χώρων

Κωδικός Αναθεώρησης ΟΙΚ-2112

Γενικές εκσκαφές σε έδαφος γαιώδες-ημιβραχώδες με χρήση μηχανικών μέσων για την δημιουργία υπογείων κλπ χώρων, σύμφωνα με την μελέτη του έργου και την ΕΤΕΠ 02-03-00-00 "Γενικές εκσκαφές κτιριακών έργων", ελαχίστης πλευράς κάτοψης άνω των 3,00 m και συγχρόνως ολικής επιφανείας κάτοψης μεγαλυτέρας των 12,00 m2, σε βάθος μέχρι 2,00 m από την προσπελάσιμη από τροχοφόρα στάθμη του εκσκαπτομένου χώρου, εν ξηρώ ή εντός ύδατος βάθους έως 0,30 m, του οποίου η στάθμη, είτε ηρεμεί είτε υποβιβάζεται με εφ' άπαξ ή συνεχή άντληση (η οποία πληρώνεται ιδιαίτερα), με την μόρφωση των παρειών ή πρανών και του πυθμένα, τις τυχόν απαιτούμενες σποραδικές αντιστηρίξεις των παρειών και την συσσώρευση των προϊόντων εκσκαφής σε μέση απόσταση έως 30 m.

Τιμή ανά κυβικό μέτρο (m3) επί ορύγματος, με την μεταφορά των προϊόντων εκσκαφών σε οποιαδήποτε απόσταση. Επιμέτρηση με λήψη διατομών προ και μετά την εκσκαφή.

ΕΥΡΩ (Ολογράφως): **ΔΥΟ ΕΥΡΩ ΚΑΙ ΟΓΔΟΝΤΑ ΛΕΠΤΑ**
(Αριθμητικά): **2,80 €**

Α.Τ. 3

ΟΙΚ.20.05 Εκσκαφή θεμελίων και τάφρων με χρήση μηχανικών μέσων

Εκσκαφή θεμελίων και τάφρων με χρήση μηχανικών μέσων, πλάτους βάσεως έως 3,00 m ή μεγαλυτέρου των 3,00 m αλλά επιφανείας βάσεως έως 12,00 m2, σε βάθος μέχρι 2,00 m από το χαμηλότερο χείλος της διατομής εκσκαφής, εν ξηρώ ή εντός ύδατος βάθους έως 0,30 m, του οποίου η στάθμη, είτε ηρεμεί είτε υποβιβάζεται με εφ' άπαξ ή συνεχή άντληση (η οποία πληρώνεται ιδιαίτερα), με την αναπέταση των προϊόντων, την μόρφωση των παρειών και του πυθμένα και την τυχόν αναγκαία σποραδική αντιστήριξη των παρειών, σύμφωνα με την μελέτη του έργου και την ΕΤΕΠ 02-04-00-00 "Εκσκαφές θεμελίων τεχνικών έργων"

Τιμή ανά κυβικό μέτρο (m3) επί ορύγματος, με την μεταφορά των προϊόντων εκσκαφών σε οποιαδήποτε απόσταση. Επιμέτρηση με λήψη διατομών προ και μετά την εκσκαφή.

20.05.01 σε εδάφη γαιώδη-ημιβραχώδη

Κωδικός Αναθεώρησης ΟΙΚ-2124

ΕΥΡΩ (Ολογράφως): **ΤΕΣΣΕΡΑ ΕΥΡΩ ΚΑΙ ΠΕΝΗΝΤΑ ΛΕΠΤΑ**
(Αριθμητικά): **4,50 €**

Α.Τ. 4

ΟΔΟ Α-18 Προμήθεια δάνειων

Προμήθεια και μεταφορά επί τόπου των έργων από οποιαδήποτε απόσταση, δανείων χωμάτων είτε για την κατασκευή νέου επιχώματος είτε για τη διαπλάτυνση ή ανύψωση υπάρχοντος επιχώματος είτε για την επανεπίχωση θεμελίων, τάφρων, C&C κλπ

Στην τιμή μονάδος περιλαμβάνονται:

- οι απαιτούμενες ενέργειες και διαδικασίες για την ανάπτυξη λατομείου ή δανειοθαλάμου,
- η εκθάμνωση, εκρίζωση και κοπή δένδρων οποιασδήποτε περιμέτρου, η αφαίρεση των φυτικών γαιών και γενικά των ακατάλληλων επιφανειακών ή μη στρωμάτων και η απομάκρυνσή τους σε οποιαδήποτε απόσταση,
- η εκσκαφή για την απόληψη των δανείων,
- οι φορτοεκφορτώσεις, η σταλία των αυτοκινήτων και η μεταφορά των δανείων από οποιαδήποτε απόσταση στον τόπο του έργου,
- οι τυχόν απαιτούμενες αντλήσεις υδάτων

Η εργασία θα εκτελείται σύμφωνα με τα καθοριζόμενα στην ΕΤΕΠ 02-06-00-00 "Ανάπτυξη - εκμετάλλευση λατομείων και δανειοθαλάμων".

Τιμή ανά κυβικό μέτρο δανείων, που επιμετράται σε όγκο κατασκευασμένου επιχώματος με λήψη αρχικών και τελικών διατομών.

Α-18.3 Δάνεια θραυστών επίλεκτων υλικών λατομείου Κατηγορίας Ε4

Κωδικός Αναθεώρησης ΟΔΟ-1510

ΕΥΡΩ (Ολογράφως): **ΕΝΤΕΚΑ ΕΥΡΩ ΚΑΙ ΕΒΔΟΜΗΝΤΑ ΛΕΠΤΑ**
(Αριθμητικά): **11,70 €**

Α.Τ. 5

ΟΙΚ.20.10 Επίχωση με προϊόντα εκσκαφών, εκβραχισμών ή κατεδαφίσεων

Κωδικός Αναθεώρησης ΟΙΚ-2162

Επίχωση με προϊόντα εκσκαφών, εκβραχισμών ή κατεδαφίσεων διαμορφωμένων χώρων ή τμημάτων αυτών, σε μέση απόσταση από την θέση εξαγωγής των άνω προϊόντων έως 10,00 m, με την έκριψη, διάστρωση κατά στρώσεις έως 30 cm, διαβροχή και συμπύκνωση, σύμφωνα με την μελέτη και την ΕΤΕΠ 02-07-02-00 "Επανεπιχώσεις σκαμμάτων θεμελίων τεχνικών έργων".

Στην περίπτωση χρησιμοποίησης υλικών προέλευσης δανειοθαλάμου, εφαρμόζεται ο αστερίσκος [*], ο οποίος σε αντίθετη περίπτωση μηδενίζεται.

Τιμή ανά κυβικό μέτρο (m3) συμπυκνωμένου όγκου.

ΕΥΡΩ (Ολογράφως): **ΤΕΣΣΕΡΑ ΕΥΡΩ ΚΑΙ ΠΕΝΗΝΤΑ ΛΕΠΤΑ**
(Αριθμητικά): **4,50 €**

Α.Τ. 6
ΟΔΟ Β-4.1 Επιχώματα κάτω από τα πεζοδρόμια

Κωδικός Αναθεώρησης ΟΔΟ-3121.Β

Κατασκευή επιχώματος από διαβαθμισμένο θραυστό υλικό λατομείου στις θέσεις διαμόρφωσης πεζοδρομίων, μεταξύ της επιφάνειας της "στρώσης έδρασης οδοστρώματος" και της στάθμης έδρασης των τσιμεντοπλακών ή άλλης τελικής στρώσης πεζοδρομίων, με βαθμό συμπύκνωσης τουλάχιστον 90% της πυκνότητας, που επιτυγχάνεται εργαστηριακά κατά την τροποποιημένη δοκιμή Proctor (Proctor modified κατά ΕΛΟΤ ΕΝ 13286-2).
Εκτέλεση των εργασιών σύμφωνα με την ΕΤΕΠ 02-07-01-00 "Κατασκευή επιχωμάτων".

Στην τιμή μονάδος περιλαμβάνονται:
- η προμήθεια του θραυστού υλικού λατομείου και του νερού διαβροχής, και η μεταφορά τους επί τόπου του έργου από οποιαδήποτε απόσταση,
- η σταλία των μεταφορικών μέσων,
- η διάστρωση, μόρφωση, διαβροχή και συμπύκνωση του θραυστού υλικού με μηχανικό εξοπλισμό καταλλήλων διαστάσεων, κατά στρώσεις πάχους έως 30 cm, στον ως άνω βαθμό συμπύκνωσης

Η επιμέτρηση γίνεται επί συμπυκνωμένου όγκου έτοιμης κατασκευής με λήψη αρχικών και τελικών διατομών.

Τιμή ανά κυβικό μέτρο

ΕΥΡΩ (Ολογράφως): **ΔΕΚΑΤΡΙΑ ΕΥΡΩ ΚΑΙ ΣΑΡΑΝΤΑ ΛΕΠΤΑ**
(Αριθμητικά): **13,40 €**

Α.Τ. 7
ΟΙΚ.22.45 Αποξήλωση ξυλίνων ή σιδηρών κουφωμάτων

Κωδικός Αναθεώρησης ΟΙΚ-2275

Αποξήλωση ξυλίνων ή σιδηρών θυρών και παραθύρων. Περιλαμβάνεται η αφαίρεση των φύλλων και πρεβαζιών, η απελευθέρωση του τετραξύλου ή του πλαισίου από τα σιδηρά στηρίγματα (τζινέτια) με προσοχή για την επαναχρησιμοποίησή του, και η μεταφορά προς φόρτωση ή αποθήκευση.

Τιμή ανά τετραγωνικό μέτρο (m^2) ακροτάτου περιγράμματος τετραξύλου ή πλαισίου

ΕΥΡΩ (Ολογράφως): **ΔΕΚΑΕΞΙ ΕΥΡΩ ΚΑΙ ΟΓΔΟΝΤΑ ΛΕΠΤΑ**
(Αριθμητικά): **16,80 €**

Α.Τ. 8
22.23 Καθαίρεση επιχρισμάτων

Κωδικός Αναθεώρησης ΟΙΚ-2252

Καθαίρεση επιχρισμάτων (ασβεστοκονιαμάτων, ασβεστοτσιμεντοκονιαμάτων, μαρμαροκονιαμάτων, ασβεστοτσιμεντομαρμαροκονιαμάτων, τσιμεντοκονιαμάτων και θηραϊκοκονιαμάτων), οποιουδήποτε πάχους, σε οποιαδήποτε στάθμη από το έδαφος εργασίας. Συμπεριλαμβάνεται ο καθαρισμός των αρμών και η συσσώρευση των προϊόντων προς φόρτωση. (τυπικός όγκος αχρήστων 0,03 m3/m2), σύμφωνα με την μελέτη και την ΕΤΕΠ 14-02-01-01 "Καθαίρεση επιχρισμάτων τοιχοποιίας".

Τιμή ανά τετραγωνικό μέτρο (m2) πραγματικής επιφανείας.

ΕΥΡΩ

ΕΥΡΩ (Ολογράφως): **ΠΕΝΤΕ ΕΥΡΩ ΚΑΙ ΕΞΗΝΤΑ ΛΕΠΤΑ**
(Αριθμητικά): **5,60 €**

Α.Τ. 9
22.21 Καθαίρεση επιστρώσεων τοίχων παντός τύπου

Καθαίρεση πλακιδίων τοίχων παντός τύπου (πορσελάνης, κεραμεικών κλπ), καθώς και πλακών μαρμάρου οποιουδήποτε πάχους, με το κονίαμα στρώσεως αυτών, σε οποιοδήποτε ύψος. Συμπεριλαμβάνεται η δαπάνη των απαιτουμένων ικριωμάτων και η συσσώρευση των προϊόντων καθαιρέσεως προς φόρτωση.

Τιμή ανά τετραγωνικό μέτρο (m2)

22.21.01 Χωρίς να καταβάλλεται προσοχή για την εξαγωγή ακεραίων πλακών

Κωδικός Αναθεώρησης ΟΙΚ-2238

ΕΥΡΩ (Ολογράφως): **ΤΕΣΣΕΡΑ ΕΥΡΩ ΚΑΙ ΠΕΝΗΝΤΑ ΛΕΠΤΑ**
(Αριθμητικά): **4,50 €**

Α.Τ. 10
ΟΙΚ.22.20 Καθαίρεση πλακοστρώσεων δαπέδων παντός τύπου και οιουδήποτε πάχους

Καθαίρεση πλακοστρώσεων δαπέδων παντός τύπου και οποιουδήποτε πάχους (τσιμέντου, μαρμάρου, τύπου Μάλτας, πορσελάνης, μωσαϊκού, κεραμικών, σχιστολίθου, κλπ), με το κονίαμα στρώσεως αυτών, σε οποιαδήποτε στάθμη από το εδάφος, με την συσσώρευση των προϊόντων καθαιρέσεως προς φόρτωση.

Τιμή ανά τετραγωνικό μέτρο (m2)

22.20.01 Χωρίς να καταβάλλεται προσοχή για την εξαγωγή ακεραίων πλακών

Κωδικός Αναθεώρησης ΟΙΚ-2236

ΕΥΡΩ (Ολογράφως): **ΕΠΤΑ ΕΥΡΩ ΚΑΙ ΕΝΕΝΗΝΤΑ ΛΕΠΤΑ**
(Αριθμητικά): **7,90 €**

Α.Τ. 11
ΟΙΚ.22.10 Καθαίρεση στοιχείων κατασκευών από άοπλο σκυρόδεμα

Καθαίρεση και τεμαχισμός στοιχείων κατασκευών από άοπλο σκυρόδεμα όλων των κατηγοριών, σε οποιαδήποτε στάθμη από το δάπεδο εργασίας, με διατήρηση του υπολοίπου δομήματος άθικτου.

Συμπεριλαμβάνονται οι δαπάνες του πάσης φύσεως απαιτούμενου εξοπλισμού και εργαλείων, των ικριωμάτων και προσωρινών αντιστηρίξεων, η συσσώρευση των προϊόντων, ο τεμαχισμός των ευμεγέθων στοιχείων σκυροδέματος και η μεταφορά τους στις θέσεις φόρτωσης, σύμφωνα με την μελέτη και την ΕΤΕΠ 15-02-01-01 "Καθαιρέσεις στοιχείων οπλισμένου σκυροδέματος με μηχανικά μέσα".

22.10.01 Με χρήση συνήθους κρουστικού εξοπλισμού

Κωδικός Αναθεώρησης ΟΙΚ-2226

Εφαρμογή συνήθων τεχνικών καθαίρεσης με χρήση υδραυλικής σφύρας σε συνδυασμό ή μη με πιστολέτα πεπιεσμένου αέρα και συναφή εξοπλισμό.

Τιμή ανά κυβικό μέτρο (m3) πραγματικού όγκου προ της καθαιρέσεως

ΕΥΡΩ (Ολογράφως): **ΤΡΙΑΝΤΑ ΤΡΙΑ ΕΥΡΩ ΚΑΙ ΕΒΔΟΜΗΝΤΑ ΛΕΠΤΑ**
(Αριθμητικά): **33,70 €**

Α.Τ. 12

ΟΙΚ.22.65 Αποξήλωση κιγκλιδωμάτων

Κωδικός Αναθεώρησης ΟΙΚ-2275

Αποξήλωση κιγκλιδωμάτων, οποιουδήποτε σχεδίου και διαστάσεων, με την συσσώρευση των αχρήστων υλικών προς φόρτωση και την ταξινόμηση και αποθήκευση των χρησίμων υλικών.

22.65.02 Για μεταλλικά κιγκλιδώματα

Τιμή ανά χιλιόγραμμο (kg) αποξηλωθέντων στοιχείων βάσει ζυγολογίου.

ΕΥΡΩ (Ολογράφως): **ΜΗΔΕΝ ΕΥΡΩ ΚΑΙ ΤΡΙΑΝΤΑ ΠΕΝΤΕ ΛΕΠΤΑ**
(Αριθμητικά): **0,35 €**

Α.Τ. 13

ΟΙΚ.22.56 Καθαίρεση μεταλλικών κατασκευών

Κωδικός Αναθεώρησης ΟΙΚ-6102

Καθαίρεση μεταλλικών κατασκευών πάσης φύσεως (πλήν σκελετών στεγών) σε οποιαδήποτε ύψος από το δάπεδο εργασίας, με μηχανικές ή θερμικές μεθόδους. Συμπεριλαμβάνονται τα απαιτούμενα ικριώματα και η συσσώρευση των προϊόντων προς φόρτωση ή αποθήκευση, σύμφωνα με την μελέτη και την ΕΤΕΠ 15-02-02-02 "Καθαιρέσεις μεταλλικών κατασκευών με θερμικές μεθόδους".

Τιμή ανά χιλιόγραμμο (kg) βάσει ζυγολογίου ή αναλυτικών υπολογισμών.

ΕΥΡΩ (Ολογράφως): **ΜΗΔΕΝ ΕΥΡΩ ΚΑΙ ΤΡΙΑΝΤΑ ΠΕΝΤΕ ΛΕΠΤΑ**
(Αριθμητικά): **0,35 €**

Α.Τ. 14

ΟΔΟ-ΣΧ.1 Κόστος υποδοχής σε αποδεκτούς χώρους των αποβλήτων (ΑΕΚΚ)

Το κόστος υποδοχής σε αποδεκτούς χώρους των αποβλήτων από εκσκαφές, κατασκευές και κατεδαφίσεις (ΑΕΚΚ), όπως αυτά καθορίζονται στην ΚΥΑ 36259/1757/Ε103/2010 (1312Β/2010) και εξειδικεύονται με την Εγκύκλιο αρ. πρωτ. Οικ. 4834/25-01-2013 του ΥΠΕΚΑ.
Στην τιμή περιλαμβάνεται ο διαχωρισμός των υλικών, το κόστος υποδοχής σε αποδεκτούς χώρους των αποβλήτων στη μονάδα επεξεργασίας ΑΕΚΚ, η κάλυψη των οικονομικών υποχρεώσεων προς τη μονάδα επεξεργασίας ΑΕΚΚ και η λήψη βεβαίωσης παραλαβής από το διαχειριστή της μονάδας επεξεργασίας ΑΕΚΚ.

Τιμή ανά τόνο.

ΕΥΡΩ (Ολογράφως): **ΕΠΤΑ ΕΥΡΩ ΚΑΙ ΔΕΚΑ ΛΕΠΤΑ**
(Αριθμητικά): **7,10 €**

ΟΜΑΔΑ 2 : ΤΕΧΝΙΚΑ ΕΡΓΑ (σκυροδέματα, τοιχοποιίες , επιστρώσεις κλπ)

Α.Τ. 15
ΟΙΚ.32.02 Προμήθεια, μεταφορά επιτόπου, διάστρωση και συμπύκνωση σκυροδέματος χωρίς χρήση αντλίας

Παραγωγή ή προμήθεια και μεταφορά επί τόπου του έργου σκυροδέματος οποιασδήποτε κατηγορίας ή ποιότητος, σύμφωνα με τις διατάξεις του Κανονισμού Τεχνολογίας Σκυροδέματος (ΚΤΣ), με την διάστρωση χωρίς χρήση αντλίας σκυροδέματος και την συμπύκνωση αυτού επί των καλουπιών ή/και λοιπών επιφανειών υποδοχής σκυροδέματος, χωρίς την δαπάνη κατασκευής των καλουπιών, σύμφωνα με την μελέτη του έργου,και τις ΕΤΕΠ:

01-01-01-00 "Παραγωγή και μεταφορά σκυροδέματος",
01-01-02-00 "Διάστρωση σκυροδέματος",
01-01-03-00 "Συντήρηση σκυροδέματος",
01-01-04-00 "Εργοταξιακά συγκροτήματα παραγωγής σκυροδέματος",
01-01-05-00 "Δονητική συμπύκνωση σκυροδέματος",
01-01-07-00 "Σκυροδετήσεις ογκωδών κατασκευών".

Επισημαίνεται ότι απαγορεύεται αυστηρά η προσθήκη νερού στο σκυρόδεμα επί τόπου του έργου. Επίσης απαγορεύεται η χρήση του σκυροδέματος μετά την παρέλευση 90 λεπτών από την ανάμιξη, εκτός εάν εφαρμοσθούν επιβραδυντικά πρόσθετα με βάση ειδική μελέτη συνθέσεως.

Στην τιμή περιλαμβάνονται:

α. Η προμήθεια, η μεταφορά από οποιαδήποτε απόσταση στη θέση εκτέλεσης του έργου, του σκυροδέματος εφόσον πρόκειται για εργοστασιακό σκυρόδεμα ή η προμήθεια, φορτοεκφόρτωση όλων των απαιτούμενων υλικών (αδρανών, τσιμέντων, νερού) για την παρασκευή του σκυροδέματος, εφόσον το σκυρόδεμα παρασκευάζεται επί τόπου, οι σταλίες των αυτοκινήτων μεταφοράς αδρανών υλικών και σκυροδέματος, η παρασκευή το μίγματος και οι πλάγιες μεταφορές του μέχρι την θέση διάστρωσης, με χρήση οποποιωνδήποτε μέσων εκτός από αντλία σκυροδέματος και πυργογερανό,

Επισημαίνεται ότι στην τιμή ανά κατηγορία σκυροδέματος συμπεριλαμβάνεται η δαπάνη της εκάστοτε απαιτούμενης ποσότητας τσιμέντου για την επίτευξη των προβλεπομένων χαρακτηριστικών (αντοχής, εργασίμου κλπ) υπό την εφαρμοζόμενη κοκκομετρική διαβάθμιση των αδρανών κατά περίπτωση. Σε ουδεμία περίπτωση επιμετράται ιδιαίτερα η ενσωματούμενη ποσότητα τσιμέντου στο σκυρόδεμα.

Η απαιτούμενη κοκκομετρική διαβάθμιση των αδρανών και η περιεκτικότητα σε τσιμέντο για την επίτευξη της ζητούμενης χαρακτηριστικής αντοχής του σκυροδέματος καθορίζεται εργαστηριακά με δαπάνη του Αναδόχου.

β. Τα πάσης φύσεως πρόσθετα (πλήν ρευστοποιητικών και επιβραδυντικών πήξεως) που προβλέπονται από την εγκεκριμένη, κατά περίπτωση, μελέτη συνθέσεως, επιμετρώνται και πληρώνονται ιδιαιτέρως.

γ. Η δαπάνη χρήσεως δονητών μάζας ή/και επιφανείας και η διαμόρφωση της άνω στάθμης των σκυροδοτουμένων στοιχείων (τελικής ή προσωρινής), σύμφωνα με τα καθοριζόμενα στην μελέτη του έργου αναφορικά με την ποιότητα και τις ανοχές του τελειώματος.

δ. Συμπεριλαμβάνεται επίσης ανηγμένη η δαπάνη σταλίας των οχημάτων μεταφοράς του σκυροδέματος (βαρέλας) και η περισυλλογή, φόρτωση και απομάκρυνση τυχόν υπερχειλίσεων σκυροδέματος από την θέση σκυροδέτησης.

ε. Δεν συμπεριλαμβάνεται η πρόσθετη επεξεργασία διαμόρφωσης δαπέδων ειδικών απαιτήσεων (λ.χ. βιομηχανικό δάπεδο).

Οι τιμές έχουν εφαρμογή σε πάσης φύσεως κατασκευές από σκυρόδεμα, εκτός από κελύφη, αψίδες και τρούλους.

Επιμέτρηση ανά κυβικό μέτρο κατασκευασθέντος στοιχείου από σκυρόδεμα, σύμφωνα με τις προβλεπόμενες από την μελέτη διαστάσεις

Τιμή ανά κυβικό μέτρο (m3).

32.02.04 Για κατασκευές από σκυρόδεμα κατηγορίας C16/20

Κωδικός Αναθεώρησης ΟΙΚ-3214

ΕΥΡΩ (Ολογράφως): **ΟΓΔΟΝΤΑ ΤΕΣΣΕΡΑ ΕΥΡΩ**
(Αριθμητικά): **84,00 €**

Α.Τ. 16

ΟΙΚ.32.25 Προσαύξηση τιμής σκυροδέματος οποιασδήποτε κατηγορίας, όταν το σύνολο της χρησιμοποιούμενης ποσότητας δεν υπερβαίνει τα 30,00m3

Προσαύξηση τιμής σκυροδέματος, οποιασδήποτε κατηγορίας ή ποιότητας, όταν η συνολική ποσότητα για όλες τις κατηγορίες ή ποιότητες που προβλέπονται στο έργο δεν υπερβαίνει τα 30,00 m3, λόγω υποαπασχόλησης μηχανημάτων και εργατοτεχνικού προσωπικού.

Η τιμή αυτή εφαρμόζεται για μεμονωμένες κατασκευές που ο όγκος τους δεν υπερβαίνει τα 30.00 m3 στην συνολική προμέτρηση του έργου ή αποτελεί μεμονωμένο επίπεδο ή στοιχείο κατασκευής (πχ δώμα κλπ) που δεν μπορεί να κατασκευαστεί μαζί με άλλα.

Επιμέτρηση ανά κυβικό μέτρο κατασκευασθέντος στοιχείου από σκυρόδεμα, σύμφωνα με τις προβλεπόμενες από την μελέτη διαστάσεις.

Τιμή ανά κυβικό μέτρο (m3).

32.25.03 Για κατασκευές από σκυρόδεμα κατηγορίας C16/20

Κωδικός Αναθεώρησης ΟΙΚ-3223.Α.5

ΕΥΡΩ (Ολογράφως): **ΔΕΚΑΕΞΙ ΕΥΡΩ ΚΑΙ ΟΓΔΟΝΤΑ ΛΕΠΤΑ**
(Αριθμητικά): **16,80 €**

Α.Τ. 17

ΟΙΚ.38.03 Ξυλότυποι συνήθων χυτών κατασκευών

Κωδικός Αναθεώρησης ΟΙΚ 3816

Ξυλότυποι συνήθων χυτών κατασκευών (πλακών, δοκών, πλαισίων, φατνωμάτων, στύλων, πεδίλων, υπερθύρων, κλιμάκων κλπ) σε οποιαδήποτε στάθμη από το έδαφος, αλλά σε ύψος του πυθμένα του ξυλοτύπου μέχρι +4,00 m από το υποκείμενο δάπεδο εργασίας, σύμφωνα με την μελέτη και την ΕΤΕΠ 01-04-00-00 "Καλούπια κατασκευών από σκυρόδεμα (τύποι)".

Στην τιμή μονάδας περιλαμβάνονται: η φθορά και απομείωση των χρησιμοποιουμένων υλικών, η εργασία ανέγερσης-συναρμολόγησης και η εργασία αποξήλωσης του καλουπιού και απομάκρυνσης όλων των υλικών που χρησιμοποιήθηκαν για την διαμόρφωσή του.

Τιμή ανά τετραγωνικό μέτρο (m^2) ανεπτυγμένης επιφανείας.

ΕΥΡΩ (Ολογράφως): **ΔΕΚΑΠΕΝΤΕ ΕΥΡΩ ΚΑΙ ΕΒΔΟΜΗΝΤΑ ΛΕΠΤΑ**
(Αριθμητικά): **15,70 €**

Α.Τ. 18
ΟΙΚ.38.20 Χαλύβδινοι οπλισμοί σκυροδέματος

Προμήθεια και μεταφορά επί τόπου του έργου χάλυβα οπλισμού σκυροδέματος, μορφής διατομών, κατηγορίας (χάλυβας B500A, B500C και δομικά πλέγματα) και διαμόρφωσης σύμφωνα με την μελέτη, προσέγγιση στην θέση ενσωμάτωσης με οποιοδήποτε μέσον και τοποθέτησή του σύμφωνα με τα σχέδια οπλισμού. Εκτέλεση εργασιών σύμφωνα με την ΕΤΕΠ 01-02-01-00 "Χαλύβδινος οπλισμός σκυροδεμάτων"

Η τοποθέτηση του σιδηροπλισμού θα γίνεται μόνον μετά την παραλαβή του ξυλοτύπου ή της επιφανείας έδρασης του σκυροδέματος (π.χ. υπόστρωμα οπλισμένων δαπέδων κλπ).

Ο χάλυβας οπλισμού σκυροδεμάτων επιμετράται σε χιλιόγραμμα βάσει αναλυτικών Πινάκων Οπλισμού. Εάν οι πίνακες αυτοί δεν συμπεριλαμβάνονται στην εγκεκριμένη μελέτη του έργου θα συντάσσονται με μέριμνα του Αναδόχου και θα υποβάλλονται στην Υπηρεσία προς έλεγχο και θεώρηση πριν από την έναρξη της τοποθέτησης του οπλισμού.

Οι Πίνακες θα συντασσονται βάσει των σχεδίων της μελέτης και θα περιλαμβάνουν λεπτομερώς τις διαστάσεις των ράβδων (αναπτύγματα), τις διαμέτρους, τις θέσεις τοποθέτησης και τα μήκη υπερκάλυψης, τα βάρη ανά τρέχον μέτρο κατά διάμετρο, τα επί μέρους και τα ολικά μήκη των ράβδων, τα μερικά βάρη ανά διάμετρο και το ολικό βάρος. Οι ως άνω Πίνακες Οπλισμού, μετά την παραλαβή των οπλισμών, θα υπογράφονται από τον Ανάδοχο και την Υπηρεσία και θα αποτελούν την επιμέτρηση των οπλισμών.

Το ανά τρέχον μέτρο βάρος των ράβδων οπλισμού θα υπολογίζεται με βάση τον πίνακα 3-1 του ΚΤΧ-2008, ο οποίος παρατίθεται στην συνέχεια. Σε καμμία περίπτωση δεν γίνεται αποδεκτός ο προσδιορισμός του μοναδιαίου βάρους των ράβδων βάσει ζυγολογίου.

Ονομ. διάμετρος (mm)	Πεδίο εφαρμογής					Ονομ. διατομή (mm^2)	Ονομ. μάζα/ μέτρο (kg/m)
	Ράβδοι	Κουλούρες και ευθυγραμμισμένα προϊόντα		Ηλεκτρο-συγκολλημένα πλέγματα και δικτυώματα			
	B500C	B500A	B500C	B500A	B500C		
5,0		√		√		19,6	0,154
5,5		√		√		23,8	0,187
6,0	√	√	√	√	√	28,3	0,222
6,5		√		√		33,2	0,260
7,0		√		√		38,5	0,302

Ονομ. διάμετρος (mm)	Πεδίο εφαρμογής					Ονομ. διατομή (mm^2)	Ονομ. μάζα/ μέτρο (kg/m)
	Ράβδοι	Κουλούρες και ευθυγραμμισμένα προϊόντα		Ηλεκτρο-συγκολλημένα πλέγματα και δικτυώματα			
	B500C	B500A	B500C	B500A	B500C		
7,5		√		√		44,2	0,347
8,0	√	√	√	√	√	50,3	0,395
10,0	√		√		√	78,5	0,617
12,0	√		√		√	113	0,888
14,0	√		√		√	154	1,21
16,0	√		√		√	201	1,58
18,0	√					254	2,00
20,0	√					314	2,47
22,0	√					380	2,98
25,0	√					491	3,85
28,0	√					616	4,83
32,0	√					804	6,31
40,0	√					1257	9,86

Στις επιμετρούμενες ποσότητσσ, πέραν της προμήθειας, μεταφοράς επί τόπου, διαμόρφωσης και τοποθέτησης του οπλισμού, περιλαμβάνονται ανηγμένα τα ακόλουθα:

- Η σύνδεση των ράβδων κατά τρόπο στερεό με σύρμα, σε όλες ανεξάρτητα τις διασταυρώσεις και όχι εναλλάξ
- Η προμήθεια του σύρματος πρόσδεσης.
- Η προμήθεια και τοποθέτηση αρμοκλειδών (κατά ISO 15835-2), εκτός αν στα συμβατικά τεύχη του έργου προβλέπετει ιδιαίτερη επιμέτρηση και πληρωμή αυτών.
- Οι πλάγιες μεταφορές και η διακίνηση του οπλισμού σε οποιοδήποτε ύψος από το δάπεδο εργασίας.
- Η τοποθέτηση υποστηριγμάτων (καβίλιες, αναβολείς) και ειδικών τεμαχίων ανάρτησης που τυχόν θα απαιτηθούν (εργασία και υλικά).
- Η απομείωση και φθορά του οπλισμού κατά την κοπή και κατεργασία .

Τιμή ανά χιλιόγραμμο (kg) σιδηρού οπλισμού υδραυλικών έργων τοποθετημένου σύμφωνα με την μελέτη.

38.20.03 Δομικά πλέγματα B500C

Κωδικός Αναθεώρησης ΟΙΚ-3873

ΕΥΡΩ (Ολογράφως): **ΕΝΑ ΕΥΡΩ ΚΑΙ ΕΝΑ ΛΕΠΤΟ**
(Αριθμητικά): **1,01 €**

Α.Τ. 19

ΟΙΚ.46.01 Οπτοπλινθοδομές με διακένους τυποποιημένους οπτοπλίνθους 6x9x19 cm

Πλινθοδομές με διάκενους τυποποιημένους οπτόπλινθους διαστάσεων 6x9x19 cm, σύμφωνα με την μελέτη και την ΕΤΕΠ 03-02-02-00 "Τοίχοι από οπτόπλινθους", σε οποιαδήποτε θέση και στάθμη του έργου, με έτοιμο κονίαμα κτισίματος παραδιδόμενο σε σιλό ή με ασβεστοτσιμεντοκονίαμα που παρασκευάζεται επί τόπου,

Τιμή ανά τετραγωνικό μέτρο (m2) πραγματικής επιφάνειας.

46.01.03 Πάχους 1 (μιάς) πλίνθου (μπατικοί τοίχοι)

Κωδικός Αναθεώρησης ΟΙΚ-4623.1

ΕΥΡΩ (Ολογράφως): **ΤΡΙΑΝΤΑ ΤΡΙΑ ΕΥΡΩ ΚΑΙ ΠΕΝΗΝΤΑ ΛΕΠΤΑ**
(Αριθμητικά): **33,50 €**

Α.Τ. 20

ΟΙΚ.46.01 Οπτοπλινθοδομές με διακένους τυποποιημένους οπτοπλίνθους 6x9x19 cm

Πλινθοδομές με διάκενους τυποποιημένους οπτόπλινθους διαστάσεων 6x9x19 cm, σύμφωνα με την μελέτη και την ΕΤΕΠ 03-02-02-00 "Τοίχοι από οπτόπλινθους", σε οποιαδήποτε θέση και στάθμη του έργου, με έτοιμο κονίαμα κτισίματος παραδιδόμενο σε σιλό ή με ασβεστοτσιμεντοκονίαμα που παρασκευάζεται επί τόπου,

Τιμή ανά τετραγωνικό μέτρο (m2) πραγματικής επιφάνειας.

46.01.02 Πάχους 1/2 πλίνθου (δρομικοί τοίχοι)

Κωδικός Αναθεώρησης ΟΙΚ-4622.1

ΕΥΡΩ (Ολογράφως): **ΔΕΚΑΕΝΝΙΑ ΕΥΡΩ ΚΑΙ ΠΕΝΗΝΤΑ ΛΕΠΤΑ**
(Αριθμητικά): **19,50 €**

Α.Τ. 21

ΟΙΚ.49.01 Διαζώματα (σενάζ) από ελαφρά οπλισμένο σκυρόδεμα

Κωδικός Αναθεώρησης ΟΙΚ 3213

Κατασκευή γραμμικών διαζωμάτων (σενάζ), ποδιών ή ανωφλίων τοίχων πληρώσεως με σκυρόδεμα κατηγορίας C16/20 και ελαφρό οπλισμό B500C (μέχρι 4Φ12 με συνδετήρες Φ8/10), διατομής έως 0,06 m2, σε οποιοδήποτε ύψος από το δάπεδο εργασίας.

Συμπεριλαμβάνεται η προμήθεια των απαιτουμένων υλικών επί τόπου, οι πλάγιες μεταφορές, τα ικριώματα, η απομείωση και φθορά των υλικών, η εργασία κατασκευής και ο καθαρισμός του χώρου από τα πάσης φύσεως υπολείμματα υλικών.

Στην περίπτωση κατασκευής διαζωμάτων μεγαλύτερης διατομής, η τιμή του παρόντος άρθρου προσαυξάνεται αναλογικά με βάση εμβαδόν (Εμβ / 0,06 m2), όταν σε προβλέπεται οπλισμός πέραν των 4Φ12, η διαφορά τιμολογείται με βάση το άρθρο ΝΕΤ ΟΙΚ 38.20

Τιμή ανά τρέχον μέτρο (m)

49.01.02 Γραμμικά διαζώματα (σενάζ) μπατικών τοίχων

ΕΥΡΩ (Ολογράφως): **ΔΕΚΑΕΝΝΙΑ ΕΥΡΩ ΚΑΙ ΕΒΔΟΜΗΝΤΑ ΛΕΠΤΑ**
(Αριθμητικά): **19,70 €**

Α.Τ. 22

71.21 Επιχρίσματα τριπτά - τριβιδιστά με τσιμεντοκονίαμα

Κωδικός Αναθεώρησης ΟΙΚ 7121

Επιχρίσματα τριπτά - τριβιδιστά με τσιμεντοκονίαμα των 450 kg τσιμέντου, πάχους 2,5 cm, σε τρεις στρώσεις, από τις οποίες η πρώτη πιτσιλιστή, η δεύτερη στρωτή (λάσπωμα) και τρίτη τριπτή (τριβιδιστή), επί τοίχων ή οροφών, σε οποιασδήποτε στάθμη από το έδαφος, και σε ύψος μέχρι 4,00 m από το δάπεδο εργασίας, σύμφωνα με την μελέτη και την ΕΤΕΠ 03-03-01-00 "Επιχρίσματα με κονιάματα που παρασκευάζονται επί τόπου".

Πλήρως περαιωμένη εργασία, με τα υλικά επί τόπου και τον απαιτούμενο μηχανικό εξοπλισμό, ειδικά εργαλεία και ικριώματα εργασίας.

Τιμή ανά τετραγωνικό μέτρο (m^2)

ΕΥΡΩ (Ολογράφως): **ΔΕΚΑΤΡΙΑ ΕΥΡΩ ΚΑΙ ΠΕΝΗΝΤΑ ΛΕΠΤΑ**
(Αριθμητικά): **13,50 €**

Α.Τ. 23

ΟΙΚ.77.80 Χρωματισμοί επί επιφανειών επιχρισμάτων με χρώματα υδατικής διασποράς, ακρυλικής, στυρενιοακρυλικής ή πολυβινυλικής βάσεως

Κωδικός Αναθεώρησης ΟΙΚ 7785.1

Χρωματισμοί επί επιφανειών επιχρισμάτων με υδατικής διασποράς χρώματα ακρυλικής, ή βινυλικής, ή στυρενιο-ακρυλικής βάσεως σε δύο διαστρώσεις, χωρίς προηγούμενο σπατουλάρισμα, σύμφωνα με την μελέτη και την ΕΤΕΠ 03-10-02-00 "Χρωματισμοί επιφανειών επιχρισμάτων".

Προετοιμασία των επιφανειών, αστάρωμα και εφαρμογή δύο στρώσεων του τελικού χρώματος. Υλικά και μικροϋλικά επί τόπου, ικριώματα και εργασία.

Τιμή ανά τετραγωνικό μέτρο (m2)

77.80.03 Εξωτερικών επιφανειών με χρήση ελαιοχρωμάτων αλκυδικής, ακρυλικής βάσεως νερού η διαλύτου

ΕΥΡΩ (Ολογράφως): **ΕΝΝΙΑ ΕΥΡΩ ΚΑΙ ΠΕΝΗΝΤΑ ΛΕΠΤΑ**
(Αριθμητικά): **9,50 €**

Α.Τ. 24

ΟΙΚ.77.80 Χρωματισμοί επί επιφανειών επιχρισμάτων με χρώματα υδατικής διασποράς, ακρυλικής, στυρενιοακρυλικής ή πολυβινυλικής βάσεως

Κωδικός Αναθεώρησης ΟΙΚ 7785.1

Χρωματισμοί επί επιφανειών επιχρισμάτων με υδατικής διασποράς χρώματα ακρυλικής, ή βινυλικής, ή στυρενιο-ακρυλικής βάσεως σε δύο διαστρώσεις, χωρίς προηγούμενο σπατουλάρισμα, σύμφωνα με την μελέτη και την ΕΤΕΠ 03-10-02-00 "Χρωματισμοί επιφανειών επιχρισμάτων".

Προετοιμασία των επιφανειών, αστάρωμα και εφαρμογή δύο στρώσεων του τελικού χρώματος. Υλικά και μικροϋλικά επί τόπου, ικριώματα και εργασία.

Τιμή ανά τετραγωνικό μέτρο (m2)

77.80.01 Εσωτερικών επιφανειών με χρήση χρωμάτων, ακρυλικής στυρενιοακρυλικής-ακρυλικής ή πολυβινυλικής βάσεως

ΕΥΡΩ (Ολογράφως): **ΕΝΝΙΑ ΕΥΡΩ**

(Αριθμητικά): **9,00 €**

Α.Τ. 25

ΟΙΚ.73.33 Χρωματισμοί επί επιφανειών επιχρισμάτων με χρώματα υδατικής διασποράς, ακρυλικής, στυρενιοακρυλικής ή πολυβινυλικής βάσεως

Κωδικός Αναθεώρησης ΟΙΚ 7331

Επιστρώσεις δαπέδων με κεραμικά πλακίδια 1ης ποιότητας ανυάλωτα, έγχρωμα, υδατοαπορροφητικοτητας έως 0,5%, αντοχής σε απότριψη "GROUP 4", διαστάσεων 20x20 cm, οποιουδήποτε χρώματος και σχεδίου εφαρμογής, σύμφωνα με την μελέτη και την ΕΤΕΠ 03-07-02-00 "Επενδύσεις με κεραμικά πλακίδια, εσωτερικές και εξωτερικές".

Στην τιμή μονάδας περιλαμβάνεται η προμήθεια και τοποθέτηση των πλακιδίων με αρμούς 1 έως 2 mm, σε στρώση τσιμεντοκονιάματος των 450 kg τσιμέντου, ή με κόλλα πλακιδίων κατά ΕΛΟΤ ΕΝ 12004, συμβατή με την υπάρχουσα υποδομή, η πλήρωση των αρμών με τσιμεντοκονίαμα των 600 kg τσιμέντου, μαύρου χρώματος, ή με ειδικο υλικό πληρώσεως συμβατό με τα κεραμικά πλακίδια και ο επιμελής καθαρισμός της τελικής επιφανείας του δαπέδου.

Πλήρως περαιωμένη εργασία χάραξης τοποθέτησης, αρμολόγησης και καθαρισμού με τα υλικά πάσης φύσεως επί τόπου.

Τιμή ανά τετραγωνικό μέτρο (m2)

73.33.01 Επιστρώσεις δαπέδων με πλακίδια GROUP 4, διαστάσεων 20x20 cm

ΕΥΡΩ (Ολογράφως): **ΤΡΙΑΝΤΑ ΕΝΑ ΕΥΡΩ ΚΑΙ ΠΕΝΗΝΤΑ ΛΕΠΤΑ**
(Αριθμητικά): **31,50 €**

Α.Τ. 26

ΟΙΚ.73.26 Επενδύσεις τοίχων με πλακίδια πορσελάνης, λευκά ή έγχρωμα

Επενδύσεις τοίχων με πλακίδια πορσελάνης, λευκά ή έγχρωμα, σύμφωνα με την μελέτη και την ΕΤΕΠ 03-07-02-00 "Επενδύσεις με κεραμικά πλακίδια, εσωτερικές και εξωτερικές", τοποθετούμενα μετά την απόξεση των επιχρισμάτων, σε υπόστρωμα τσιμεντοασβεστοκονιάματος των 350 kg τσιμέντου και 0,04 m3 ασβέστου ή κολλητά με κόλλα πλακιδίων κατά ΕΛΟΤ ΕΝ 12004, με αρμούς το πολύ 1 mm, με πλήρωση των κενών με λεπτόρρευστο τσιμεντοκονίαμα των 600 kg και αρμολόγημα με λευκό τσιμέντο, με ή χωρίς χρωστικές ή αρμόστοκο.

Στην τιμή μονάδας περιλαμβάνονται τα πλακίδια, η τσιμεντοκονία ή η κόλλα επί τόπου του έργου, οι φθορές των υλικών, η τοποθέτηση, η αρμολόγηση, ο τελικός καθαρισμός της επιφανείας καθώς και η διάνοιξη οπών στα πλακίδια για την διέλευση υδραυλικών σωληνώσεων, τοποθέτηση διακοπτών, ρευματοδοτών κλπ,

Τιμή ανά τετραγωνικό μέτρο (m2)

73.26.03 Επενδύσεις τοίχων με πλακίδια πορσελάνης 15x15 cm, κολλητά

Κωδικός Αναθεώρησης ΟΙΚ 7326.1

ΕΥΡΩ (Ολογράφως): **ΤΡΙΑΝΤΑ ΕΝΑ ΕΥΡΩ**
(Αριθμητικά): **31,00 €**

Α.Τ. 27
ΟΙΚ.73.34 Επενδύσεις τοίχων με κεραμικά πλακίδια GROUP 1

Κωδικός Αναθεώρησης ΟΙΚ 7326.1

Επενδύσεις τοίχων με κεραμικά πλακίδια εφυαλωμένα, χρωματιστά, αντοχής σε απότριψη "GROUP 1", οποιουδήποτε χρώματος και σχεδίου, σύμφωνα με την μελέτη και την ΕΤΕΠ 03-07-02-00 "Επενδύσεις με κεραμικά πλακίδια, εσωτερικές και εξωτερικές".

Περολαμβάνεται η προμήθεια και τοποθέτηση των πλακιδίων, με αρμούς 1 έως 2 mm, σε στρώση τσιμεντοκονιάματος των 450 kg τσιμέντου, με πρόσμικτο βελτιωτικό της πρόσφυσης με την επιφάνεια εφαρμογής, ή με κόλλα πλακιδίων κατά ΕΛΟΤ ΕΝ 12004, συμβατή με την υπάρχουσα υποδομή, η πλήρωση των αρμών με τσιμεντοκονίαμα των 600 kg τσιμέντου, μαύρου χρώματος, το αρμολόγημα με λευκό τσιμέντο, ή με ειδικό υλικό συμβατό με τα κεραμικά πλακίδια, ο επιμελής καθαρισμός των τελικών επιφανειών του τοίχου και η διαμόρφωση οπών για την διέλευση υδραυλικών σωληνώσεων, διακοπτών, ρευματοδοτών κ.λπ.

Πλήρως περαιωμένη εργασία χάραξης τοποθέτησης, αρμολόγησης και καθαρισμού με τα υλικά πάσης φύσεως επί τόπου.

Τιμή ανά τετραγωνικό μέτρο (m2)

73.34.02 Επενδύσεις τοίχων με πλακίδια GROUP 1, διαστάσεων 30x30 cm

ΕΥΡΩ (Ολογράφως): **ΤΡΙΑΝΤΑ ΕΞΙ ΕΥΡΩ**
(Αριθμητικά): **36,00 €**

Α.Τ. 28
ΟΙΚ.73.35 Περιθώρια (σοβατεπιά) από κεραμικά πλακίδια

Κωδικός Αναθεώρησης ΟΙΚ 7326.1

Περιθώρια (σοβατεπιά) από κεραμικά πλακίδια οποιουδήποτε τύπου και διαστάσεων, μονόχρωμα ή έχρωμα, με αρμούς πλάτους 2 mm, στερεούμενα με τσιμεντοκονία ή κόλλα πλακιδίων.

Πλήρως περαιωμένη εργασία χάραξης τοποθέτησης, αρμολόγησης και καθαρισμού με τα υλικά πάσης φύσεως επί τόπου.

Τιμή ανά τρέχον μέτρο (μμ)

ΕΥΡΩ (Ολογράφως): **ΤΕΣΣΕΡΑ ΕΥΡΩ ΚΑΙ ΠΕΝΗΝΤΑ ΛΕΠΤΑ**
(Αριθμητικά): **4,50 €**

Α.Τ. 29
ΟΙΚ.73.16 Επιστρώσεις με πλάκες τσιμέντου

Επιστρώσεις με πλακών τσιμέντου πλευράς άνω των 30 cm και πάχους 3 έως 5 cm, κατά ΕΛΟΤ ΕΝ 1338, με αρμούς πλάτους έως 5 mm, επί υποστρώματος πάχους 2 cm, από τσιμεντοασβεστοκονίαμα των 350 kg τσιμέντου και 0,04 m3 ασβέστου, με τα υλικά, πλάκες, τσιμεντοκονίαμα κλπ επί τόπου και την εργασία πλήρους κατασκευής.

Τιμή ανά τετραγωνικό μέτρο (m2)

73.16.01 Επιστρώσεις με πλάκες τσιμέντου πλευράς 21 - 30 cm

ΕΥΡΩ (Ολογράφως): **ΔΕΚΑΕΞΙ ΕΥΡΩ ΚΑΙ ΟΓΔΟΝΤΑ ΛΕΠΤΑ**
(Αριθμητικά): **16,80 €**

Α.Τ. 30

ΣΧ.1 - ΟΙΚ.32.05.04 Κρήνη

Κατασκευή κρήνης πόσιμου νερού με 6 κάνουλες , με γούρνα εξωτερικών διαστάσεων 0,60Χ3,47 , όπως φαίνεται στο παράρτημα υδραυλικών των κερκίδων , με σιφόνι αποχέτευσης , για την εξυπηρέτηση του κοινού. Στην τιμή περιλαμβάνεται η κατασκευή η επένδυση με πλακίδια σύμφωνα με τις υποδείξεις της Υπηρεσίας και οι σωληνώσεις βάνες κάνουλες κτλ. σε πλήρη λειτουργία.

ΕΥΡΩ (Ολογράφως): **ΤΕΤΡΑΚΟΣΙΑ ΠΕΝΗΝΤΑ ΕΥΡΩ**
(Αριθμητικά): **450,00 €**

Α.Τ. 31

ΣΧΕΤΙΚΟ

Ξύλινος οικίσκος 160Χ160 με χρήση wc τουαλέτες ξυλεία: Ελάτη Ρωσίας ή άλλη προέλευσης με τα ίδια χαρακτηριστικά ξηραντηρίου εξωτερικά (ραμποτέ μισός κορμός) Η στέγη εξέχει περιμετρικά 20εκ. Εξωτερική επένδυση ραμποτέ μισός κορμός >= 2εκ. πάχος.
Δοκός σκελετού τοιχοποιΐας >= 4,2 x 4,2εκ. Πάτωμα με τάβλα λεία >=1,9εκ. x 9,5εκ.
(Δεν συμπεριλαμβάνεται η επένδυση πατώματος π.χ. πλακάκι-laminate.)
Δοκός σκελετού πατώματος >=4,2 x 4,2εκ. Ασφαλτόπανο στο κάτω μέρος του πατώματος.
Δοκός στέγης τουλάχιστον >= 4,2 x 6,5εκ. Στέγη με λεία τάβλα 1,9εκ. x 9,5εκ.
Ασφαλτικό κεραμίδι ρολό κόκκινο ή πράσινο. Μια πόρτα στην πλευρά 160εκ.
Σταθερό παράθυρο 50 x 50εκ. με τζάμι 4χιλ. Ύψος κορυφής 240εκ. στην τιμή περιλαμβάνεται η προμήθεια , ύστερα από έγκριση της Υπηρεσίας και οι εργασίες τοποθέτησης , παράδοση σε πλήρη λειτουργία , τοποθετημένου οικίσκου σε πλάκα σκυροδέματος (τιμάτε ξεχωριστά).
(ΠΑΡΑΡΤΗΜΑ 4)

ΕΥΡΩ (Ολογράφως): **ΠΕΝΤΑΚΟΣΙΑ ΟΓΔΟΝΤΑ ΕΥΡΩ**
(Αριθμητικά): **580,00 €**

Α.Τ. 32

ΟΙΚ. 77.71.01

Εφαρμογή επί ξύλινων επιφανειών βερνικοχρώματος βάσεως νερού η διαλύτη ενός η δύο συστατικών

Κωδικός Αναθεώρησης ΟΙΚ 7771

Βερνικοχρωματισμοί ξύλινων επιφανειών, σύμφωνα με την μελέτη και την ΕΤΕΠ 03-10-05-00 "Χρωματισμοί ξύλινων επιφανειών".

Απόξεση, αστάρι, ξερόζιασμα, σπατουλάρισμα, στοκαρίσματα, ψιλοστοκαρίσματα, διάστρωση αλκυδικού υποστρώματος ή υποστρώματος δύο συστατικών και διάστρωση βερνικοχρώματος. Υλικά και μικροϋλικά επί τόπου και εργασία.

Τιμή ανά τετραγωνικό μέτρο (m2)

77.71.01 Βερνικοχρωματισμοί ξυλίνων επιφανειών με ελαιόχρωμα αλκυδικής ή τροποποιημένης πολυουρεθανικής ρητίνης, βάσεως νερού η διαλύτου.

ΕΥΡΩ

ΕΥΡΩ (Ολογράφως): **ΔΕΚΑ ΕΥΡΩ ΚΑΙ ΕΒΔΟΜΗΝΤΑ ΛΕΠΤΑ**
(Αριθμητικά): **10,70 €/τμ**

ΟΜΑΔΑ 3 : ΚΙΓΚΛΙΔΩΜΑΤΑ- ΚΟΥΦΩΜΑΤΑ

Α.Τ. 33
ΣΧΕΤΙΚΟ

65.05 Θύρες αλουμινίου χωρίς υαλοστάσιο.

Κωδικός Αναθεώρησης ΟΙΚ 6502

Θύρες συμπαγείς από θερμομονωτικό πέτασμα (πάνελ) αλουμινίου, μονόφυλλες, ανοιγόμενες, οποποιωνδήποτε διαστάσεων, σύμφωνα με την μελέτη και την ΕΤΕΠ 03-08-03-00 "Κουφώματα Αλουμινίου". Περιλαμβάνεται η προμήθεια και τοποθέτηση καθώς όλα τα μικρουλικά σύνδεσης καθώς και κλειδαριές χερούλια φαλτσογωνίες κτλ. και τα τελειώματα περιμετρικά του κουφώματος.

Τιμή ανά τετραγωνικό μέτρο (m2)

ΕΥΡΩ (Ολογράφως): **ΕΚΑΤΟΝ ΕΒΔΟΜΗΝΤΑ ΠΕΝΤΕ ΕΥΡΩ**
(Αριθμητικά): **175,00 €**

Α.Τ. 34
ΟΙΚ.76.01 Υαλοπίνακες απλοί επί ξυλίνου ή μεταλλικού σκελετού

Υαλοπίνακες απλοί, οποποιωνδήποτε διαστάσεων, πλήρως τοποθετημένοι με στόκο και καρφίδες ή μεταλλικούς συνδέσμους ή με πηχίσκους (ξύλινους ή μεταλλικούς) επί ξυλίνου ή μεταλλικού σκελετού, σύμφωνα με την μελέτη και την ΕΤΕΠ 03-08-07-01 "Μονοί και πολλαπλοί εν επαφή υαλοπίνακες".

Τιμή ανά τετραγωνικό μέτρο (m2)

76.01.02 Υαλοπίνακες διαφανείς πάχους 4,0 mm

Κωδικός Αναθεώρησης ΟΙΚ 7603

ΕΥΡΩ (Ολογράφως): **ΕΙΚΟΣΙ ΔΥΟ ΕΥΡΩ**
(Αριθμητικά): **22,00 €**

Α.Τ. 35
ΟΙΚ.65.01 Τυποποιημένα κουφώματα από αλουμίνιο με ηλεκτροστατική βαφή

Κωδικός Αναθεώρησης ΟΙΚ 6501

Έτοιμα κουφώματα αλουμινίου τυποποιημένων ανοιγμάτων, βιομηχανικής κατασκευής, προερχόμενα από πιστοποιημένη κατά ΕΛΟΤ ΕΝ SO 9001 παραγωγική διαδικασία, με διάταξη των επιμέρους στοιχείων τους ανάλογα με την "σειρά" τους, με δυνατότητα υποδοχής διπλού υαλοπίνακα, σύμφωνα με την μελέτη και την ΕΤΕΠ 03-08-03-00 "Κουφώματα Αλουμινίου", πλήρως τοποθετημένα και στερεωμένα..

Το παρόν άρθρο έχει εφαρμογή σε έργα με μεγάλο αριθμό απλών κουφωμάτων αλουμινίου, τυποποιημένων διαστάσεων του εμπορίου, που μπορούν να επιλεχθούν από καταλόγους προμηθευτών ώς προϊόντα έτοιμα προς τοποθέτηση.

Στην τιμή μονάδας περιλαμβάνεται η τοποθέτηση και στερέωση των κουφωμάτων σύμφωνα με τις οδηγίες του εργοστασίου κατασκευής.

Τιμή ανά τετραγωνικό μέτρο (m2)

65.01.02 Κουφώματα από ηλεκτροστατικά βαμμένο αλουμίνιο 12 - 24 kg/m2

ΕΥΡΩ (Ολογράφως): **ΔΙΑΚΟΣΙΑ ΕΥΡΩ**
(Αριθμητικά): **200,00 €**

Α.Τ. 36

ΣΧΕΤΙΚΟ

ΠΑΝΕΛ ΠΟΛΥΟΥΡΕΘΑΝΗΣ ΤΟΙΧΟΥ 3CM ενδεικτικού τύπου DOMOLAM (ΤΙΜΗ ΤΕΤΡΑΓΩΝΙΚΟΥ ΜΕΤΡΟΥ)

Τεχνικές προδιαγραφές

θερμομονωτικά πάνελ σύμφωνα με το πρότυπο EN 14509:2013 και φέρουν σήμανση CE.

Η μόνωση:
Αφρός πολυουρεθάνης PUR, χημικά ουδέτερος, μη τοξικός και παράγεται με τεχνολογία φιλική προς το περιβάλλον με τη χρήση πεντανίου (CFC, HCFC free). Τα πάνελ ενδεικτικού τύπου **DOMOLAM** παράγονται με αφρό B3 με αντίδραση στη φωτιά Cs3d0, ή B2 με αντίδραση στη φωτιά Bs2d0 σύμφωνα με τα πρότυπα EN 13501-1, EN 11925-2 και EN 13823. Εναλλακτικά, παράγεται και με αφρό πολυισοκυανουρίας PIR, με αντίδραση στη φωτιά Bs2d0 και αντίσταση στη φωτιά REI 30 σε πάχος 100mm, σύμφωνα με το πρότυπο EN 13501-2.
Περιέχει ποσοστό κλειστών κυψελών >95% προσφέροντας αντίσταση στην απορρόφηση υγρασίας και τέλεια σύνδεση των μεταλλικών ελασμάτων. Έχει συντελεστή θερμικής αγωγιμότητας λ = 0,0215 W/mK σύμφωνα με το πρότυπο EN 13165 και μέση πυκνότητα 40-42 kg/m3 σύμφωνα με το πρότυπο EN 1602. Μέση αντοχή σε εφελκυσμό180 KPa. Μέση αντοχή σε συμπίεση 160 KPa. Μέση αντοχή σε διάτμηση 140 KPa.

Τα μεταλλικά ελάσματα είναι: • Προβαμμένα ελάσματα, σε συμμόρφωση με το πρότυπο EN 10169 σε γαλβανισμένη ή aluzinc βάση με όριο ελαστικότητας 250-320 N/mm2 σύμφωνα με το πρότυπο EN 10346 και EN 10143. • Πλαστικοποιημένα - αντιβακτηριδιακά ελάσματα για ψυκτικούς θαλάμους και υγειονομικές εφαρμογές. • Προβαμμένο, λείο ή ανάγλυφο αλουμίνιο, χαλκός και ανοξείδωτο ατσάλι κατόπιν ζήτησης. Τα πάνελ ενδεικτικού τύπου **DOMOLAM** κατατάσσονται στην Κλάση A σε ότι αφορά την υγροπερατότητα και τηναεροπερατότητα, μετά από δοκιμές σύμφωνα με τα EN 12865 και EN 12114. **ΠΑΧΟΣ ΠΑΝΕΛ (mm)**	**ΠΑΧΟΣ ΕΛΑΣΜΑΤΩΝ (mm)**	**ΒΑΡΟΣ (kg/m2)**	**U (W/m2K)**
30	0.50	9.95	0.72

Ανοχές διαστάσεων σύμφωνα με το Παράρτημα D του EN 14509

Ύψος αυλάκωσης	±1mm
Βήμα αυλάκωσης	±2mm
Μήκος πάνελ	±10mm

Ύψος αυλάκωσης	±1mm
Πάχος πάνελ	±2% του πάχους
Παραγωνικότητα	0,6% ωφέλιμου πλάτους
Κατά μήκος καμπυλότητα	2 mm/m - 10 mm
Κατά πλάτος καμπυλότητα	≤1% του πλάτους
Επιπεδότητα	≤-1,5mm στα 700mm
Κυμάτωση άκρων	±2mm στα 500mm μήκους
Ωφέλιμο πλάτος	±2mm

Στην τιμή περιλαμβάνεται η προμήθεια και η τοποθέτηση – επισκευή στο υφιστάμενο κοντέινερ με τις κατάλληλες εργασίες –μερεμέτια συνδεσμολογία , αποκαταστάσεις για ολοκληρωμένο αποτέλεσμα , αποκατάστασης των επιφανειών

ΕΥΡΩ (Ολογράφως): **ΕΙΚΟΣΙ ΕΝΑ ΕΥΡΩ**
(Αριθμητικά): **21,00 €/τμ**

Α.Τ. 37

ΟΙΚ.73.97 Επιστρώσεις με πλαστικά πλακίδια

Κωδικός Αναθεώρησης ΟΙΚ 7397

Επιστρώσεις με πλακίδια από χλωριούχο πολυβινιλίου (PVC) ή παρόμοια, οποιωνδήποτε διαστάσεων και χρωματισμού, πάχους 2 mm, επικολλούμενα με ειδική κόλλα σε λείο, επίπεδο, καθαρό και στεγνό υπόστρωμα, σύμφωνα με την μελέτη και την ΕΤΕΠ 03-07-06-02 "Βινυλικά δάπεδα".

Περιλαμβάνονται τα πλαστικά πλακίδια, η ειδική κόλλα και η εργασία πλήρους κατασκευής,

Τιμή ανά τετραγωνικό μέτρο (m2)

ΕΥΡΩ (Ολογράφως): **ΕΙΚΟΣΙ ΕΥΡΩ ΚΑΙ ΟΓΔΟΝΤΑ ΛΕΠΤΑ**
(Αριθμητικά): **20,80 €**

Α.Τ. 38

ΟΙΚ.77.55 Ελαιοχρωματισμοί κοινοί σιδηρών επιφανειών με χρώματα αλκυδικών ή ακρυλικών ρητινών, βάσεως νερού η διαλύτου

Κωδικός Αναθεώρησης ΟΙΚ 7755

Ελαιοχρωματισμοί κοινοί σιδηρών επιφανειών, σύμφωνα με την μελέτη και την ΕΤΕΠ 03-10-03-00 "Αντισκωριακή προστασία και χρωματισμός σιδηρών επιφανειών".

Απόξεση και καθαρισμός με ψήκτρα και σμυριδόπανο, μία στρώση αντιδιαβρωτικού υποστρώματος ενός συστατικού και δύο στρώσεις ελαιοχρώματος. Υλικά και μικροϋλικά επί τόπου και εργασία,

Τιμή ανά τετραγωνικό μέτρο (m2)

ΕΥΡΩ (Ολογράφως): **ΕΞΙ ΕΥΡΩ ΚΑΙ ΕΒΔΟΜΗΝΤΑ ΛΕΠΤΑ**
(Αριθμητικά): **6,70 €**

ΟΜΑΔΑ 4 : Η/Μ ΕΡΓΑΣΙΕΣ

Α.Τ. 39
ΣΧΕΤΙΚΟ
Ηλεκτρολογική εγκατάσταση των αποχωρητηρίων στο Ζευγολετειό . Στην τιμή περιλαμβάνεται τόσο η προμήθεια όσο και η τοποθέτηση – εργασία των ηλεκτρολογικών υλικών , όπως καλωδιώσεις ντουί πρίζες διακόπτες φωτιστικά πίνακες ασφαλειών σύνδεση με το δίκτυο κτλ. υλικών σε πλήρη λειτουργία , σύμφωνα με το σχετικό σκαρίφημα του παραρτήματος και τις υποδείξεις της Υπηρεσίας .Παράδοση σε πλήρη λειτουργία , έτοιμα προς χρήση. (ΠΑΡΑΡΤΗΜΑ 1)

ΕΥΡΩ (Ολογράφως): **ΠΕΝΤΑΚΟΣΙΑ ΕΥΡΩ**
(Αριθμητικά): **500,00 €**

Α.Τ. 40
ΣΧΕΤΙΚΟ
Υδραυλική εγκατάσταση των αποχωρητηρίων σε πλήρη λειτουργία με όλες τι συνδέσεις και τη σύνδεση με κεντρικό φρεάτιο και το βόθρο μαζί με τα είδη υγιεινής σε πλήρη λειτουργία , έτοιμα προς χρήση . Στην τιμή περιλαμβάνεται τόσο η προμήθεια των υλικών είδη υγιεινής μπαταρίες σωληνώσεις βάνες κτλ , όσο και η εργασία τοποθέτησης στους σε πλήρη λειτουργιά.
(ΠΑΡΑΡΤΗΜΑ 1)

ΕΥΡΩ (Ολογράφως): **ΕΞΑΚΟΣΙΑ ΕΥΡΩ**
(Αριθμητικά): **600,00 €**

Α.Τ. 41
ΣΧΕΤΙΚΟ
Κατασκευή στεγανού βόθρου προκάτ τουαλετών Ζευγολατειού

ΕΥΡΩ (Ολογράφως): **ΟΧΤΑΚΟΣΙΑ ΕΥΡΩ**
(Αριθμητικά): **800,00 €**

Α.Τ. 42
ΣΧΕΤΙΚΟ
Υδραυλική εγκατάσταση των ξύλινων οικίσκων –wc-αποχωρητηρίων σε πλήρη λειτουργία με όλες τι συνδέσεις και τη σύνδεση με κεντρικό φρεάτιο και το βόθρο προμήθεια και τοποθέτηση ειδών υγιεινής λεκάνη - καζανάκι νιπτήρας μπαταρία βρύση με παροχή για λάστιχο πλύσης των ξύλινων οικίσκων. Στην τιμή περιλαμβάνεται η προμήθεια των ειδών υγιεινής και η τοποθέτηση τους σε πλήρη λειτουργία μαζί με τις ανάλογες συνδέσεις σωληνώσεις βανάκια μπαταρίες . Συνοπτικά 1σετ λεκάνης – καζανάκι πιέσεως με τη σύνδεση παροχής νερού και αποχέτευσης και ενός νιπτήρα με καθρέπτη με μπαταρία σιφόνι συνδέσεις παροχής νερού και αποχέτευση.

ΕΥΡΩ (Ολογράφως): **ΤΡΙΑΚΟΣΙΑ ΕΥΡΩ**
(Αριθμητικά): **300,00 €/οικίσκο**

Α.Τ. 43
ΣΧΕΤΙΚΟ
Κατασκευή **στεγανού βόθρου** προκάτ τουαλετών ξύλινων οικίσκων.
(ΠΑΡΑΡΤΗΜΑ 5)

ΕΥΡΩ (Ολογράφως): **ΟΧΤΑΚΟΣΙΑ ΕΥΡΩ**
(Αριθμητικά): **800,00 €**

Α.Τ. 44
ΣΧΕΤΙΚΟ
Ηλεκτρολογική εγκατάσταση τουαλέτες κερκίδων
Ηλεκτρολογική εγκατάσταση των τουαλετών κάτω από τις κερκίδες του γηπέδου Ηράκλειας. Προμήθεια και τοποθέτηση των απαιτούμενων ηλεκτρολογικών υλικών – φωτιστικά – πρίζες – διακόπτες –ντουί – καλωδιώσεις κτλ και πίνακα ασφαλειών. (Παράρτημα 3) και σύμφωνα με τις υποδείξεις της Υπηρεσίας , παράδοση σε πλήρη λειτουργία , έτοιμο προς χρήση συνδεμένο με το δίκτυο.

ΕΥΡΩ (Ολογράφως): **ΧΙΛΙΑ ΔΙΑΚΟΣΙΑ ΕΥΡΩ**
(Αριθμητικά): **1.200,00 €**

Α.Τ. 45
ΣΧΕΤΙΚΟ
Ηλεκτρολογική εγκατάσταση κοντέινερ
Ηλεκτρολογική εγκατάσταση του κοντέινερ . Προμήθεια και τοποθέτηση των απαιτούμενων ηλεκτρολογικών υλικών – φωτιστικά – πρίζες –διακόπτες –ντουί – καλωδιώσεις κτλ και πίνακα ασφαλειών και σύμφωνα με τις υποδείξεις της Υπηρεσίας , παράδοση σε πλήρη λειτουργία , έτοιμο προς χρήση συνδεμένο με το δίκτυο.

ΕΥΡΩ (Ολογράφως): **ΠΕΝΤΑΚΟΣΙΑ ΕΥΡΩ**
(Αριθμητικά): **500,00 €**

Α.Τ. 46
ΣΧΕΤΙΚΟ Υδραυλική εγκατάσταση τουαλέτες κερκίδων
Υδραυλική εγκατάσταση των αποχωρητηρίων σε πλήρη λειτουργία με όλες τι συνδέσεις και τη σύνδεση με κεντρικό φρεάτιο και το βόθρο μαζί με τα είδη υγιεινής σε πλήρη λειτουργία , έτοιμα προς χρήση . Στην τιμή περιλαμβάνεται τόσο η προμήθεια των υλικών είδη υγιεινής μπαταρίες σωληνώσεις βάνες κτλ , όσο και η εργασία τοποθέτησης στους σε πλήρη λειτουργιά.
(ΠΑΡΑΡΤΗΜΑ 1)

ΕΥΡΩ (Ολογράφως): **ΧΙΛΙΑ ΠΕΝΤΑΚΟΣΙΑ ΕΥΡΩ**
(Αριθμητικά): **1.500,00 €**

Α.Τ. 47
ΣΧΕΤΙΚΟ
Επισκευή ηλεκτρολογικής εγκατάστασης των αποχωρητηρίων προμήθεια και τοποθέτηση υλικών σε πλήρη λειτουργία **WC ΣΤΡΥΜΟΝΙΚΟΥ**. Προμήθεια και τοποθέτηση των απαιτούμενων ηλεκτρολογικών υλικών – φωτιστικά – πρίζες –διακόπτες –ντουί – καλωδιώσεις κτλ και πίνακα ασφαλειών και σύμφωνα με τις υποδείξεις της Υπηρεσίας , παράδοση σε πλήρη λειτουργία.(ΠΑΡΑΡΤΗΜΑ 1)

ΕΥΡΩ (Ολογράφως): **ΤΡΙΑΚΟΣΙΑ ΕΙΚΟΣΙ ΕΥΡΩ**
(Αριθμητικά): **320,00 €**

Α.Τ. 48
ΣΧΕΤΙΚΟ
Επισκευή υδραυλικής εγκατάστασης των αποχωρητηρίων σε πλήρη λειτουργία με όλες τι συνδέσεις και τη σύνδεση με κεντρικό φρεάτιο και το βόθρο και τα είδη υγιεινής σε πλήρη λειτουργία προμήθεια και τοποθέτηση **WC ΣΤΡΥΜΟΝΙΚΟΥ.**

ΕΥΡΩ (Ολογράφως): **ΤΕΤΡΑΚΟΣΙΑ ΠΕΝΗΝΤΑ ΕΥΡΩ**
(Αριθμητικά): **450,00 €**

Α.Τ. 49

ΣΧΕΤΙΚΟ Αγορά και τοποθέτηση καινούργιου κλιματιστικού μηχανήματος στο κοντέινερ >=18000BTU τύπου inverter

Κλιματιστικό μηχάνημα διαιρούμενου τύπου (SPLIT UNIT), ψύξης-θέρμανσης, >=18000 BTU, inverter, ενεργειακής κλάσης Α, με οικολογικό Freon R 410, με εσωτερική επίτοιχη συσκευή, ασύρματο χειριστήριο, εγγύηση καλής λειτουργίας ένα (1) έτος και επάρκεια ανταλλακτικών δέκα (10) έτη, ενώ ο συμπιεστής θα καλύπτεται από εγγύηση τουλάχιστον πέντε (5) ετών.
6. Ψυκτική και ηλεκτρολογική σύνδεση της εσωτερικής-εξωτερικής μονάδας, μετά των απαραιτήτων μέτρων σετ σωληνώσεων και των μονώσεων τους.
7. Εκκίνηση του μηχανήματος, ρυθμίσεις, έλεγχος απωλειών & λειτουργίας,
8. Παράδοσή του σε χρήση. Κατά την παράδοση θα υποβληθεί και η σχετική εγγύηση των μηχανημάτων και θα υποβάλουν τεχνικά φυλλάδια του κλιματιστικού μηχανήματος.
Η εργασία τοποθέτησης του κλιματιστικού πρέπει να εκτελεστεί από εξειδικευμένους αδειούχους ψυκτικούς σύμφωνα με το Π.Δ. 87/96, όπως αυτό τροποποιήθηκε με το Π.Δ.1/2013 ΦΕΚ Α 3/8-1-

ΕΥΡΩ (Ολογράφως): **ΤΕΤΡΑΚΟΣΙΑ ΠΕΝΗΝΤΑ ΕΥΡΩ**
(Αριθμητικά): **560,00 €**

Α.Τ. 50

ΣΧΕΤΙΚΟ

Μεταφορά κοντέινερ από την υφιστάμενη θέση στο χώρο της αγοράς στη νέα θέση στις κερκίδες του γηπέδου , ήτοι σαμπάνιασμα με κατάλληλο συρματόσχοινο και μεταφορά με κατάλληλο όχημα με χρήση γερανού στο χώρο των κερκίδων σε απόσταση περίπου 200μ. Στην τιμή συμπεριλαμβάνεται η μεταφορά με ειδικό γερανό και φορτηγό και η τοποθέτηση στη νέα θέση σύμφωνα με τις υποδείξεις της Υπηρεσίας.

ΕΥΡΩ (Ολογράφως): **ΤΕΤΡΑΚΟΣΙΑ ΕΥΡΩ**
(Αριθμητικά): **400,00 €**

Α.Τ. 51

ΣΧΕΤΙΚΟ

Προμήθεια και τοποθέτηση προκατασκευασμένο bbq-ψησταριά (Τ.Κ. Καρπερή)

Προκατασκευασμένο bbq-ψησταριά κατάλληλων διαστάσεων . Στην τιμή περιλαμβάνεται τόσο η προμήθεια όσο και η συναρμολόγηση και τοποθέτηση σε μέρος που θα υποδειχθεί από την Υπηρεσία. Επίσης στην τιμή περιλαμβάνονται και τυχόν μικροεργασίες κατά την εγκατάσταση – οι οποίες είναι απαραίτητες για την σωστή τοποθέτηση του.

Χαρακτηριστικά:

- Εξωτερικό μήκος: >=0,90 μ
- Μήκος εστίας: >=0,70 μ
- Βάθος εστίας:>= 0,70 μ
- Υψος: περίπου 2,20 μ

ΕΥΡΩ (Ολογράφως): **ΤΡΙΑΚΟΣΙΑ ΕΥΡΩ**
(Αριθμητικά): **300,00 €**

Α.Τ. 52

ΣΧΕΤΙΚΟ

Προμήθεια και τοποθέτηση αστικού εξοπλισμού - Παγκάκι απλό πόλης με μεταλλικές βάσεις-πόδια και 5 ξύλινους δοκούς, 3 στο κάθισμα και 2 στην πλάτη. Το παγκάκι τοποθετείται σε βάση μπετού.(Τ.Κ. Καρπερή)

Διαστάσεις : Μήκος : 180cm Παγκάκι απλό **πόλης** με μεταλλικές βάσεις-πόδια και 5 ξύλινους δοκούς, 3 στο κάθισμα και 2 στην πλάτη. Η πλάτη είναι κατασκευασμένη με τέτοια κλίση ώστε να προσφέρει μεγαλύτερη ανάπαυση. Η ξυλεία που χρησιμοποιείται είναι εμποτισμένη πεύκη και τα χρώματα είναι μή τοξικά, φιλικά προς το χρήστη και το περιβάλλον. Υπάρχει δυνατότητα επιλογής χρώματος τόσο στα πόδια όσο και στην ξυλεία. Το παγκάκι τοποθετείται σε βάση μπετού. Στην τιμή περιλαμβάνεται η προμήθεια και η τοποθέτηση , παράδοση έτοιμο προς χρήση.

Διαστάσεις :

- Μήκος : 180cm
- Πλάτος : 60cm
- Ύψος : 85cm
- **Χρώματα Βάσεων-ποδιών**:

- Μαύρο
- Γκρί
- Πράσινο κυπαρισσί

Χρώματα ξύλινων δοκών :

Πεύκο ή Καστανιά

ΕΥΡΩ (Ολογράφως): **ΕΚΑΤΟΝ ΕΞΗΝΤΑ ΕΥΡΩ**
(Αριθμητικά): **160,00 €**

Ηράκλεια 30-11-2020
Ο Συντάξας

ΘΕΟΔΟΣΙΟΥ ΓΕΩΡΓΙΟΣ
Πολιτικός Μηχανικός Τ.Ε.

Ηράκλεια 30-11-2020
Θεωρήθηκε
Ο Προϊστάμενος Τμήματος
Τεχνικών Υπηρεσιών & Πολεοδομίας

ΔΗΜΟΣ ΗΡΑΚΛΕΙΑΣ

ΜΠΟΥΣΙΟΣ ΔΗΜΗΤΡΙΟΣ
Τοπογράφος Μηχανικός Τ.Ε.

Ελληνική Δημοκρατία
Νομός Σερρών
Δήμος Ηράκλειας
Αρ. Μελέτης : 29/2020

Έργο: «ΣΥΝΤΗΡΗΣΗ ΔΗΜΟΤΙΚΩΝ ΚΤΙΡΙΩΝ»

Χρηματοδότηση: ΣΑΤΑ 74.000,00€

Προϋπολογισμός: 74.000,00 €

ΓΕΝΙΚΗ ΣΥΓΓΡΑΦΗ ΥΠΟΧΡΕΩΣΕΩΝ

Άρθρο 1ο: Αντικείμενο

1.1 Αυτό το τεύχος της Γενικής Συγγραφής Υποχρεώσεων (Γ.Σ.Υ.), αφορά τους γενικούς συμβατικούς όρους, με βάση τους οποίους, σε συνδυασμό με τους όρους των λοιπών τευχών Δημοπράτησης και στοιχείων της μελέτης, θα εκτελεστεί από τον ανάδοχο το παραπάνω έργο.

Άρθρο 2ο: Ισχύουσες διατάξεις

2.1 Η εκτέλεση του έργου διέπεται από τις διατάξεις του Ν.1418/84, «*Δημόσια έργα και ρυθμίσεις συναφών θεμάτων*», όπως τροποποιήθηκε με το Ν. 2229/94, του με εξουσιοδότηση του Νόμου αυτού εκδοθέντος με αριθμό 609/1985 Προεδρικού Διατάγματος και του Ν. 3263/04 «*Μειοδοτικό σύστημα ανάθεσης των δημοσίων έργων και άλλες διατάξεις*», καθώς και από τις διατάξεις του Π.Δ. 410/95 «*Δημοτικός και Κοινοτικός Κώδικας*» και του Π.Δ. 171/87: «*Όργανα που αποφασίζουν ή γνωμοδοτούν και ειδικές ρυθμίσεις σε θέματα έργων που εκτελούνται από τους Οργανισμούς Τοπικής Αυτοδιοίκησης (ΟΤΑ) και άλλες σχετικές διατάξεις*», του Ν 3669/2008 «Κύρωση της κωδικοποίησης της νομοθεσίας κατασκευής δημοσίων έργων» που συμπληρώνονται με τους όρους της παρούσας και του Ν. 4412/2016 (ΦΕΚ Α' 147) «Δημόσιες συμβάσεις Έργων, Προμηθειών & Υπηρεσιών (προσαρμογή στις οδηγίες 2014/24/ΕΕ & 2014/25/ΕΕ) και των λοιπών τευχών Δημοπράτησης και των στοιχείων της μελέτης, όπως αυτά προβλέπονται από το προεδρικό Διάταγμα που προαναφέρθηκε και της οικίας διακήρυξης Δημοπρασίας.

Άρθρο 3ο: Σειρά ισχύος τευχών Δημοπράτησης και λοιπών στοιχείων της μελέτης

3.1 Τα τεύχη Δημοπράτησης αλληλοσυμπληρώνονται και σε περίπτωση ασυμφωνίας μεταξύ των περιεχόμενων σε αυτά όρων, η σειρά ισχύος των παραπάνω τευχών καθορίζεται πάγια όπως παρακάτω αναφέρεται, εκτός αν διαφορετικά σε ειδικές περιπτώσεις ορίζεται στη διακήρυξη της Δημοπρασίας:

1. Το συμφωνητικό.
2. Η παρούσα Διακήρυξη.
3. Έντυπο Οικονομικής Προσφοράς.
4. Το Τιμολόγιο Μελέτης.
5. Η Ειδική Συγγραφή Υποχρεώσεων (Ε.Σ.Υ.).
6. Τεχνικές Προδιαγραφές και τα Παραρτήματα τους, Τ.Σ.Υ.
7. Η Τεχνική Περιγραφή (Τ.Π.).
8. Ο Προϋπολογισμός Μελέτης.
9. Οι εγκεκριμένες μελέτες που θα χορηγηθούν στον Ανάδοχο από την Υπηρεσία καθώς και οιΤεχνικές Μελέτες που τυχόν θα συνταχθούν από τον Ανάδοχο σύμφωνα με τους όρους δημοπράτησης, όπως τελικά θα εγκριθούν από την Υπηρεσία.
10. Το Χρονοδιάγραμμα / Πρόγραμμα κατασκευής των έργων, όπως αυτό τελικά θα εγκριθεί από τηνΥπηρεσία.

Άρθρο 4ο: Μελέτη των συνθηκών κατασκευής του έργου

4.1 Η με υποβολή προσφοράς συμμετοχή στην Δημοπρασία αποτελεί αμάχητο τεκμήριο, ότι οι διαγωνιζόμενοι έχουν επισκεφθεί και έχουν πλήρως ελέγξει την φύση και την τοποθέτηση του έργου και έχουν πλήρη γνώση των τοπικών συνθηκών κατασκευής αυτού, κυρίως σε ό,τι αφορά τις κάθε φύσης πηγές λήψης υλικών, θέσεις προσωρινής ή οριστικής απόθεσης προϊόντων εκσκαφής, μεταφορές, διάθεση, διαχείριση και αποθήκευση υλικών, δυνατότητα εξασφάλισης εργατοτεχνικού προσωπικού γενικά, νερού, ηλεκτρικού ρεύματος και οδών προσπέλασης, τις συνήθως επικρατούσες μετεωρολογικές συνθήκες, τις διαφορές διακύμανσης της στάθμης των νερών των ποταμών, των χειμάρρων, της παλίρροιας ή παρόμοιες φυσικές συνθήκες στον τόπο των έργων, την διαμόρφωση και κατάσταση του εδάφους, το είδος, την ποιότητα των κατάλληλων εμπορεύσιμων υλικών που βρίσκονται στην περιοχή, το είδος και τα μέσα (μηχανήματα, υλικά και υπηρεσίες) τα οποία θα απαιτηθούν πριν την έναρξη και κατά την εκτέλεση των εργασιών και οποιαδήποτε άλλα θέματα τα οποία με οποιονδήποτε τρόπο μπορούν να επηρεάσουν τις εργασίες, την πρόοδο ή το κόστος αυτών, σε συνδυασμό με τους όρους της Σύμβασης.

4.2 Επίσης ο ανάδοχος αποδέχεται ότι έχει μελετήσει "επί τω τέλει συμμόρφωσής του", τα εγκεκριμένα διαγράμματα και σχέδια της μελέτης, όπως και τα λοιπά συμβατικά στοιχεία της εργολαβίας, τα οποία περιλαμβάνονται στον φάκελο της δημοπρασίας και αποτελούν, μαζί με τη διακήρυξη, τη βάση της προσφοράς του, καθώς και ότι αποδέχεται και ανεπιφύλακτα αναλαμβάνει να εκτελέσει όλες τις υποχρεώσεις του που απορρέουν από τις παραπάνω συνθήκες και όρους.

4.3 Παράληψη του ανάδοχου για ενημέρωσή του με κάθε δυνατή πληροφορία που αφορά τους όρους της σύμβασης, δεν απαλλάσσει από την ευθύνη για την πλήρη συμμόρφωση του προς τις συμβατικές του υποχρεώσεις.

Άρθρο 5ο: Περιεχόμενα των τιμών μονάδας του τιμολογίου και δαπάνες που βαρύνουν τον ανάδοχο

5.1 Οι συμβατικές τιμές μονάδας του τιμολογίου, αναφέρονται σε εργασίες τελειωμένες σύμφωνα με τους όρους της σύμβασης.

5.2 Οι τιμές αυτές, που προσαυξάνονται κατά το ποσοστό που ο νόμος προβλέπει ως ποσοστό γενικών εξόδων και εργολαβικού οφέλους του ανάδοχου, περιλαμβάνουν όλες τις προς τούτο απαραίτητες εργασίες για την πλήρη και έντεχνη κατασκευή των έργων, οι οποίες καλύπτουν όλες τις δαπάνες αναδόχου, άμεσες ή εμμέσες και με την επιφύλαξη των κειμένων διατάξεων περί αναθεώρησης τιμών, και αποτελούν πλήρη αποζημίωση του ανάδοχου για την σύμφωνα με τα παραπάνω εκτέλεση των εργασιών.

5.3 Στα γενικά έξοδα του αναδόχου, που βαρύνει αποκλειστικά αυτόν, συμπεριλαμβάνεται και η δαπάνη για την μεταφορά σε Α.Ε.Κ.Κ των ανακυκλώσιμων υλικών από τις καθαιρέσεις ασφάλτου ή σκυροδεμάτων προς εγκεκριμένες μονάδες Α.Ε.Κ.Κ προς περαιτέρω διαχείριση.

Άρθρο 6ο: Προσαρμογή – Συμπλήρωση μελετών του έργου

6.1 Ο ανάδοχος είναι υποχρεωμένος, χωρίς ιδιαίτερη αποζημίωση, με βάση τις χορηγούμενες σε αυτόν μελέτες, τις έγγραφες οδηγίες της Υπηρεσίας και τις εγκεκριμένες από το Υπουργείο Δημοσίων Έργων προδιαγραφές εκπόνησης μελετών, να προβεί με την παρουσία αντιπροσώπου της υπηρεσίας, στην επί τόπου εφαρμογή των μελετών, στις αναπασσαλώσεις και χωροσταθμήσεις των αξόνων του έργου, στον έλεγχο και την λήψη των απαραιτήτων συμπληρωματικών στοιχείων για συμπλήρωση και προσαρμογή των εγκεκριμένων στοιχείων της οριστικής μελέτης, όπως επίσης και την σήμανση της ζώνης την οποία καταλαμβάνουν τα έργα.

6.2 Ο ανάδοχος είναι υποχρεωμένος επίσης, με έγγραφη εντολή της διευθύνουσας υπηρεσίας, να εκπονήσει τις μελέτες που είναι αναγκαίες μετά από τυχόν απαιτούμενες συμπληρώσεις και προσαρμογές των στοιχείων της οριστικής μελέτης, με εφαρμογή στην προκειμένη περίπτωση των διατάξεων του άρθρου 4, § ,3 του Ν. 1418/84.

6.3 Οι μελέτες θα υποβάλλονται πάντοτε σε 7-πλούν, με επί πλέον τις διαφάνειες, θα συντάσσονται δε με βάση τις ισχύουσες προδιαγραφές σύνταξης μελετών και των σε ισχύ εγκυκλίων της Υπηρεσίας.

Άρθρο 7ο: Προέλευση Υλικών και έτοιμων ή ημικατεργασμένων προϊόντων

7.1 Ο ανάδοχος πρέπει να χρησιμοποιεί υποχρεωτικά για την κατασκευή του έργου προδιαγραφόμενα υλικά και έτοιμα ή ημικατεργασμένα προϊόντα από την εγχώρια βιομηχανία ή την βιομηχανία κράτους μέλους των Ευρωπαϊκών Κοινοτήτων ή εν γένει Ευρωπαϊκού κράτους, εκτός αν αλλιώς ορίζει η Ε.Σ.Υ..

Άρθρο 8ο: Τιμές μονάδος νέων εργασιών

8.1 Για τον κανονισμό τιμών μονάδας νέων εργασιών, όπου από τον νόμο προβλέπεται ότι θα εφαρμόζονται τα εγκεκριμένα ή συμβατικά αναλυτικά τιμολόγια (αναλύσεις τιμών), διευκρινίζεται ότι αυτά θα εφαρμόζονται άσχετα από τα μέσα, τα οποία θα χρησιμοποιηθούν από τον ανάδοχο για την εκτέλεση των εργασιών (δηλαδή μικρού ή μεγάλου αριθμού μηχανημάτων, των γνωστών ή άλλων τύπων, σε μικρή ή μεγάλη αναλογία κ.λ.π.)

8.2 Στην Ε.Σ.Υ. αναφέρονται ποια εγκεκριμένα ή συμβατικά τιμολόγια (αναλύσεις τιμών) ισχύουν για τις τιμές μονάδας νέων εργασιών του έργου.

Άρθρο 9ο: Προκαταβολές

9.1 Επιτρέπεται η χορήγηση προκαταβολών στον ανάδοχο κατά τις διατάξεις του Ν. 1418/84, εφ'όσον η χορήγηση αυτή έχει προβλεφθεί είτε στη Διακήρυξη της Δημοπρασίας είτε στην Ειδική Συγγραφή.

9.2 Η χορήγηση προκαταβολών πραγματοποιείται μετά από αίτηση του αναδόχου, που συνοδεύεται από αιτιολόγηση των ειδικών λόγων χορηγήσεως της, και μετά από γνωμοδότηση του αρμοδίου Συμβουλίου και έγκριση της Διευθύνουσας Υπηρεσίας.

9.3 Οι προκαταβολές χορηγούνται σύμφωνα με τη διαδικασία που περιγράφεται στο Ν. 1418/84 και στο Π.Δ. 609/85, καθώς και στις ερμηνευτικές εγκυκλίους του Υπουργείου.

9.4 Πρόσθετη προκαταβολή λόγω αυξήσεως της συμβατικής δαπάνης του έργου (έγκριση συγκριτικού πίνακα) δε θα χορηγείται.

Άρθρο 10ο: Ασφάλιση προσωπικού

10.1 Ο ανάδοχος είναι υποχρεωμένος και ανεξάρτητα αν το έργο αναπτύσσεται μέσα σε ασφαλιστική περιοχή του Ι.Κ.Α., να ασφαλίζει ο ίδιος, όλο το προσωπικό που απασχολείται από αυτόν, σύμφωνα με τις σχετικές περί Ι.Κ.Α. διατάξεις.

10.2 Ο ανάδοχος είναι υποχρεωμένος να ασφαλίζει κατά ατυχημάτων σε ασφαλιστικές εταιρείες, αναγνωρισμένες από το κράτος, το εργατοτεχνικό και όποιο άλλο προσωπικό του απασχολείται στο εργοτάξιο του έργου, αν αυτό το έργο δεν υπάγεται στις περί Ι.Κ.Α. διατάξεις.

Άρθρο 11ο: Τήρηση Νόμων, Αστυνομικών και λοιπών διατάξεων

11.1 Ο ανάδοχος, αφού είναι υπεύθυνος της τήρησης των νόμων κ.λ.π., όπως ορίζει το Π.Δ. 609/85, είναι υποχρεωμένος, χωρίς να αμελεί, να ανακοινώνει στην διευθύνουσα Υπηρεσία, τις απευθυνόμενες ή κοινοποιούμενες σε αυτόν σχετικές διαταγές και εντολές των διαφόρων αρχών, σχετικά με υποδεικνυόμενα μέτρα ελέγχου και ασφάλειας κ.λ.π., κατά την διάρκεια εκτέλεσης του έργου.

Άρθρο 12ο: Ευθύνη αναδόχου

12.1 Σύμφωνα με τα συμβατικά τεύχη και τις διατάξεις του Ν. 1418/1984 και Π.Δ. 609/1985, Ν 3669/2008 τόσο για την εφαρμογή των μελετών, όσο και για την ποιότητα και αντοχή των έργων, μόνος υπεύθυνος είναι ο ανάδοχος. Ο κάθε είδους έλεγχος που θα ασκηθεί από την Υπηρεσία **καθόλου δεν απαλλάσσει τον ανάδοχο από αυτήν την ευθύνη**.

11.2 Επί πλέον, ο ανάδοχος είναι εξ' ολοκλήρου μόνος υπεύθυνος για την εκλογή των υλικών που θα χρησιμοποιηθούν, την χρησιμοποίησή τους και την εκτέλεση γενικά της εργασίας, σύμφωνα με τους όρους της παρούσας, των σχετικών Προτύπων Τεχνικών Προδιαγραφών και των λοιπών εγκεκριμένων συμβατικών τευχών και σχεδίων.

Άρθρο 13ο: Σήμανση κατά το στάδιο εκτέλεσης των εργασιών

13.1 Ο ανάδοχος είναι υποχρεωμένος στις εργοταξιακές θέσεις και στις θέσεις τις οποίες εκτελούνται εργασίες, να προβαίνει στην τοποθέτηση των απαιτούμενων ανάλογα με τη φύση των έργων (συγκοινωνιακά, υδραυλικά, οικοδομικά κ.λ.π.) σημάτων και πινακίδων ασφαλείας γενικά και να επιμελείται την συντήρηση αυτών. Στις επικίνδυνες για την κυκλοφορία θέσεις θα τοποθετούνται υποχρεωτικά αυτόματα σπινθιρίζοντα σήματα (FLASH LIGTHS).

13.2 Επιπλέον θα χρησιμοποιούνται, όπου παρίσταται ανάγκη, και τροχονόμοι υπάλληλοι του ανάδοχου για ασφαλή καθοδήγηση πεζών και τροχοφόρων, για την απρόσκοπτη κυκλοφορία στους κύριους δρόμους και στους παρακαμπτηρίους και τις προσπελάσεις και γενικά σε όλα τα εργοτάξια του έργου κατά τη διάρκεια ημέρας και νύχτας. Τα παραπάνω μέτρα λαμβάνονται με ευθύνη και με δαπάνες αναδόχου.

13.3 Ο ανάδοχος ευθύνεται ποινικά και αστικά για κάθε ατύχημα που θα οφείλεται στην μη λήψητων απαραίτητων μέτρων ασφάλειας.

Άρθρο 14ο: Εγκαταστάσεις επιχειρήσεων και οργανισμών κοινής ωφέλειας (Ο.Κ.Ω.)

14.1 Ο ανάδοχος πρέπει να έχει υπόψη του, ότι ενδέχεται στην περιοχή του έργου να υπάρχουν αναπτυγμένες εναέριες ή υπόγειες εγκαταστάσεις Ο.Κ.Ω. ή Ν.Π.Δ.Δ., οι οποίες πρέπει να μετατοπιστούν από τους ιδιοκτήτες των.

14.2 Με τις εργασίες αυτές ο ανάδοχος δε θα έχει καμία οικονομική ή τεχνική ανάμειξη (εκτός αν ορίζεται διαφορετικά από την Ε.Σ.Υ.), είναι όμως υποχρεωμένος να διευκολύνει χωρίς προφάσεις την εκτέλεση των παραπάνω εργασιών, χωρίς να δικαιούται για το λόγο αυτό ιδιαίτερη αποζημίωση λόγω καθυστέρησης ή λόγω δυσχερειών που θα παρουσιαστούν στις από αυτόν εκτελούμενες εργασίες.

Άρθρο 15ο: Σύνταξη κατασκευαστικών σχεδίων

15.1 Ο ανάδοχος υποχρεούται να προβεί στην παράδοση των σχεδίων κατασκευής του έργου, σύμφωνα με τα υπό την Ε.Σ.Υ. προκαθαριζόμενα.

Άρθρο 16ο: Υλικά κυρίου του έργου – Προσωρινές εγκαταστάσεις του αναδόχου – Προστατευτικές κατασκευές

16.1 Ο ανάδοχος είναι υποχρεωμένος να φυλάσσει με δικές του δαπάνες τα παραδιδόμενα από τον κύριο του έργου προς χρήση ή ενσωμάτωση μηχανήματα, εργαλεία, υλικά κ.λ.π.

16.2 Όλες οι απαιτούμενες προσωρινές εγκαταστάσεις (υπόστεγα αποθήκευσης, θάλαμοι διαμονής, εργαστήρια, γραφεία, κ.λ.π.) για την εκτέλεση των εργασιών εργολαβίας θα ανεγερθούν με μέριμνα, με δαπάνες και με την ευθύνη του ανάδοχου, σε θέσεις που θα επιτραπεί από την Υπηρεσία και τις λοιπές αρμόδιες αρχές.

16.3 Σε όποιες περιπτώσεις απαιτείται αντιστήριξη ή προστασία γειτονικής κατασκευής, ο ανάδοχος είναι υποχρεωμένος να προβεί στις απαραίτητες κατασκευές και στη λήψη κάθε άλλου μέτρου για την αποφυγή πρόκλησης ζημιών σε τρίτους ή στο έργο και θα αποζημιώνεται για αυτές με βάση τις τιμές του συμβατικού τιμολογίου ή με βάση τιμές μονάδας νέων εργασιών για αυτές που δεν προβλέπονται από το συμβατικό τιμολόγιο εργασίας.

Άρθρο 17ο: Καθαρισμός εργοταξίων, κατασκευών και εγκαταστάσεων

17.1 Ο ανάδοχος είναι υποχρεωμένος με δαπάνες του και πριν από την παράδοση σε χρήση κάθε τμήματος του έργου, όπως και μετά το τελείωμα του έργου, να αφαιρέσει και να απομακρύνει από τους γύρω από το τμήμα χώρους και γενικά από τα εργοτάξια, κάθε κριθείσα απαραίτητη προσωρινή εγκατάσταση που προβλέπεται από το προηγούμενο άρθρο 16 της παρούσας, τα απορρίμματα, τα εργαλεία και ικριώματα, τα μηχανήματα, τα πλεονάζοντα υλικά - χρήσιμα ή άχρηστα, προσωρινές εγκαταστάσεις μηχανημάτων κ.λ.π., να προβεί στην άρση (καταστρέψει κ.λ.π.) κάθε βοηθητικό έργο κ.λ.π το οποίο θα υποδειχθεί και θα χαρακτηριστεί από την υπηρεσία σαν άχρηστο ή επιζήμιο για την μετέπειτα λειτουργία του έργου π.χ. των κτιρίων, να ισοπεδώσει τους χώρους, πάνω στους οποίους αυτά ήταν τοποθετημένα ή εγκατεστημένα κ.λ.π. και να παραδώσει τελείως καθαρές τόσο τις κατασκευές όσο και τους γύρω χώρους του εργοταξίου και γενικά να μεριμνήσει για κάθε άλλο απαιτούμενο για την παράδοση του έργου, με σκοπό την

εύρυθμη λειτουργία του έργου σύμφωνα με τους όρους; της σύμβασης ή τους όρους που προδιαγράφονται στην Ε.Σ.Υ..

17.2 Επιπλέον ο ανάδοχος είναι υποχρεωμένος να προβαίνει, όταν λείψουν οι λόγοι, κατά την κρίση της Υπηρεσίας, στην άρση (καθαίρεση, αποκόμιση, κ.λ.π.) κάθε προστατευτικής κατασκευής κ.λ.π. για την εκτέλεση του έργου (εργασιών και παραγωγής υλικών) που επιβλήθηκε για οποιοδήποτε λόγο, για την αποφυγή κάθε ζημιών, φθορών, ατυχημάτων κ.λ.π. σε ιδιοκτησίες, οικοδομές, δένδρα, αγρούς, καλλιεργήσιμες εκτάσεις, κοινωφελείς εγκαταστάσεις, και κάθε είδους έργων, όπως η απομάκρυνση περιφραγμάτων των εργοταξίων.

17.3 Εάν μέσα σε δέκα (10) μέρες από την έγγραφη υπόδειξη - υπόμνηση από τη διευθύνουσα Υπηρεσία δεν προβεί στην έναρξη και στην μέσα σε εύλογη προθεσμία περάτωση των παραπάνω εργασιών, αυτές εκτελούνται σε βάρος του ανάδοχου, με έκπτωση της γενόμενης δαπάνης από την πρώτη προς τούτο πληρωμή, πέρα από την μη έκδοση βεβαίωσης εμπρόθεσμης εκτέλεσης του έργου ή τμήματος του έργου από αυτόν τον λόγο.

Άρθρο 18ο: Απαλλοτριώσεις

18.1 Δεν προβλέπονται απαλλοτριώσεις στην παρούσα μελέτη.

Ηράκλεια 30-11-2020
Ο Συντάξας

ΘΕΟΔΟΣΙΟΥ ΓΕΩΡΓΙΟΣ
Πολιτικός Μηχανικός Τ.Ε.

Ηράκλεια 30-11-2020
Θεωρήθηκε
Ο προϊστάμενος Τμήματος
Τεχνικών Υπηρεσιών & Πολεοδομίας

ΔΗΜΟΣ ΗΡΑΚΛΕΙΑΣ ΕΛΛΗΝΙΚΗ ΔΗΜΟΚΡΑΤΙΑ

ΜΠΟΥΣΙΟΣ ΔΗΜΗΤΡΙΟΣ
Τοπογράφος Μηχανικός Τ.Ε.

Ελληνική Δημοκρατία
Νομός Σερρών
Δήμος Ηράκλειας
Αρ. Μελέτης : 29/2020

Έργο: «ΣΥΝΤΗΡΗΣΗ ΔΗΜΟΤΙΚΩΝ ΚΤΙΡΙΩΝ»

Χρηματοδότηση: ΣΑΤΑ 74.000,00€

Προϋπολογισμός: 74.000,00 €

ΕΙΔΙΚΗ ΣΥΓΓΡΑΦΗ ΥΠΟΧΡΕΩΣΕΩΝ

ΆΡΘΡΟ 1° - ΑΝΤΙΚΕΙΜΕΝΟ

Το παρόν τεύχος της **Ειδικής Συγγραφής Υποχρεώσεων (ΕΣΥ)** αφορά στους Ειδικούς Όρους, με βάση τους οποίους και σε συνδυασμό με τους όρους της Γενικής Συγγραφής Υποχρεώσεων κατασκευής Δημοσίων Έργων, που εγκρίθηκε με την απόφαση του Υ.Δ. Έργων αριθμός Γ.Γ.Δ./257/679/Φ.4/11-3-1974 (εγκ.Α.67), όπως αυτή ισχύει μετά το Ν.4412/14, με τα λοιπά συμβατικά τεύχη, τις ισχύουσες Τεχνικές Προδιαγραφές (ΕΤΕΠ Ή ΠΤΠ σύμφωνα με την Εγκύκλιο Ε26/04-10-2012 της ΓΓΔΕ/ΥΠ.ΑΝ.Α. & ΥΠΟ.ΜΕ.ΔΙ), τα διαγράμματα, μελέτες, τυπικές διατομές κλπ, που θα χορηγηθούν από την υπηρεσία, καθώς και τις έγγραφες διαταγές της, θα εκτελεσθεί από τον ανάδοχο το έργο της επικεφαλίδας, όπως αυτό περιγράφεται αναλυτικά στο τεύχος "ΤΕΧΝΙΚΗ ΠΕΡΙΓΡΑΦΗ" και τα λοιπά συμβατικά τεύχη του έργου.

ΆΡΘΡΟ 2° - ΕΦΑΡΜΟΣΤΕΑ ΝΟΜΟΘΕΣΙΑ

Για τη δημοπράτηση του έργου, την εκτέλεση της σύμβασης και την κατασκευή του, εφαρμόζονται οι διατάξεις των παρακάτω νομοθετημάτων:

2.1 Του Ν. 4412/2016 (ΦΕΚ Α' 147/8-8-2016) «Δημόσιες Συμβάσεις Έργων, Προμηθειών και Υπηρεσιών (προσαρμογή στις Οδηγίες 2014/24/ΕΕ και 2014/25/ΕΕ»

2.2 Του Ν. 3463/2006 «Κώδικας Δήμων & Κοινοτήτων»

2.3 Του Ν. 3852/10 «Νέα αρχιτεκτονική της Αυτοδιοίκησης και της Αποκεντρωμένης Διοίκησης – Πρόγραμμα Καλλικράτης»

2.4 Του Ν. 4071/12 «Ρυθμίσεις για την τοπική ανάπτυξη, την αυτοδιοίκηση και την αποκεντρωμένη διοίκηση – Ενσωμάτωση Οδηγίας 2009/50/ΕΚ»

2.5 Οι σε εκτέλεση των ανωτέρω διατάξεων εκδοθείσες κανονιστικές πράξεις καθώς και λοιπές διατάξεις που αναφέρονται ρητά ή απορρέουν από τα οριζόμενα στα συμβατικά τεύχη της παρούσας εργολαβίας και γενικότερα κάθε διάταξη (Νόμος, Π.Δ., Υ.Α.) και ερμηνευτική Εγκύκλιος που διέπει την ανάθεση και εκτέλεση του έργου της παρούσας σύμβασης, έστω και αν δεν αναφέρονται ρητά παραπάνω.

ΆΡΘΡΟ 3° - ΣΥΜΒΑΤΙΚΑ ΣΤΟΙΧΕΙΑ ΤΗΣ ΕΡΓΟΛΑΒΙΑΣ ΚΑΙ ΣΕΙΡΑ ΠΟΥ ΙΣΧΥΟΥΝ

Συμβατικά στοιχεία της υπόψη εργολαβίας ορίζονται, όσα αναφέρονται στο ειδικό άρθρο της διακήρυξης και ισχύουν με την ίδια σειρά προτεραιότητας, στην περίπτωση που εμφανίζεται ασυμφωνία όρων μεταξύ τους, η σειρά ισχύος αυτών καθορίζεται ως εξής:

1 Το συμφωνητικό
2 Η παρούσα Διακήρυξη
3 Η οικονομική προσφορά
4 Το τιμολόγιο Μελέτης
5 Η Ειδική Συγγραφή Υποχρεώσεων (Ε.Σ.Υ.)
6 Τεχνικές Προδιαγραφές και τα Παραρτήματα τους , (Τ.Σ.Υ.)
7 Η Τεχνική Περιγραφή (Τ.Π.)
8 Ο Προϋπολογισμός Δημοπράτησης
9 Οι Εγκεκριμένες μελέτες που θα χορηγηθούν στον Ανάδοχο από την Υπηρεσία καθώς και οι Τεχνικές Μελέτες που τυχόν θα συνταχθούν από τον Ανάδοχο σύμφωνα με τους όρους Δημοπράτησης , όπως τελικά θα εγκριθούν από την Υπηρεσία

10 Το χρονοδιάγραμμα / Πρόγραμμα κατασκευής των έργων , όπως τελικά θα εγκριθεί από την Υπηρεσία.

Επίσης συμβατική ισχύ έχουν, επόμενες των αναφερόμενων στην προηγούμενη παράγραφο, επειδή είναι δημοσιευμένα κείμενα:

1 Τα εγκεκριμένα ενιαία Τιμολόγια του άρθρου 8 του Ν. 3263/2004
2 Οι Ευρωκώδικες
3 Οι εγκεκριμένες **Ελληνικές Τεχνικές Προδιαγραφές** (Ε.Τ.Ε.Π.) σύμφωνα με την υπ' αρ. **ΔΙΠΑΔ/ΟΙΚ/273/17-7-2012** απόφαση του Αναπληρωτή Υπουργού Ανάπτυξης , Ανταγωνιστικότητας , Υποδομών , Μεταφορών & Δικτύων.
4 Οι Προδιαγραφές ΕΛ.Ο.Τ. και Ι.S.O.

ΆΡΘΡΟ 4ο - ΠΕΡΙΒΑΛΛΟΝΤΙΚΟΙ ΟΡΟΙ

Η εκτέλεση και η λειτουργία του έργου θα πρέπει να γίνεται κατά τέτοιο τρόπο, ώστε να τηρούνται οι εγκεκριμένοι Περιβαλλοντικοί Όροι για την κατασκευή και λειτουργία αυτού.

ΆΡΘΡΟ 5ο - ΕΓΓΥΗΣΕΙΣ ΓΙΑ ΤΗΝ ΚΑΛΗ ΕΚΤΕΛΕΣΗ

Για την υπογραφή της σύμβασης απαιτείται η παροχή εγγύησης καλής εκτέλεσης κατά την παρ. 1β του άρθρου 72 του Ν.4412/2016, το ύψος της οποίας καθορίζεται σε ποσοστό **5% επί της αξίας της σύμβασης χωρίς Φ.Π.Α.**

Σε περίπτωση αναδόχου ένωσης οικονομικών φορέων, οι εγγυήσεις καλής εκτέλεσης είναι πάντοτε κοινές υπέρ όλων των φορέων που συμμετέχουν στην ένωση.

Οι εγγυητικές επιστολές εκδίδονται από πιστωτικά ιδρύματα που λειτουργούν νόμιμα στα κράτη-μέλη της Ευρωπαϊκής Ένωσης ή του Ευρωπαϊκού Οικονομικού Χώρου, ή στα κράτη -μέρη της Συμφωνίας Δημοσίων Συμβάσεων του Παγκόσμιου Οργανισμού Εμπορίου, που κυρώθηκε με το ν. 2513/1997 (Α' 139) και έχουν, σύμφωνα με τις ισχύουσες διατάξεις το δικαίωμα αυτό. Μπορούν επίσης να εκδίδονται απο το ΕΤΑΑ-ΤΣΜΕΔΕ ή να παρέχονται με γραμμάτιο του Ταμείου Παρακαταθηκών και Δανείων με παρακαταθήκη σε αυτό του αντίστοιχου χρηματικού ποσού. (Άρθρο 72, παρ. 3 του Ν.4412/2016).

Οι εγγυητικές επιστολές εκδίδονται κατ' επιλογή του αναδόχου από <u>ένα ή περισσότερα</u> πιστωτικά ιδρύματα, ανεξαρτήτως του ύψους των.

Η εγγύηση καλής εκτέλεσης καταπίπτει στην περίπτωση παράβασης των όρων της σύμβασης όπως αυτή ειδικότερα ορίζει (Άρθρο 72, παρ. 1β του Ν.4412/2016).

ΆΡΘΡΟ 6ο - ΠΡΟΘΕΣΜΙΑ

Οι συμβατικές προθεσμίες εκτέλεσης του έργου αρχίζουν από την ημερομηνία υπογραφής της σύμβασης.

Η συνολική προθεσμία περάτωσης κατασκευής όλου του έργου, εξοπλισμένου και έτοιμου προς λειτουργία, λήγει σε **ΕΝΝΕΣ (9) μήνες** από την έναρξη της συμβατικής προθεσμίας.

Η έναρξη των εργασιών από μέρους του Αναδόχου δεν μπορεί να καθυστερήσει πέραν των 30 ημερών από την έναρξη της συμβατικής προθεσμίας.

Η προτεραιότητα εκτέλεσης των εργασιών κατά ολοκληρωμένα τμήματα θα καθορισθεί με την έγκριση του χρονοδιαγράμματος κατασκευής του έργου.

Παράταση της προθεσμίας που καθορίζεται σύμφωνα με τα παραπάνω δεν αναγνωρίζεται στον Ανάδοχο, εάν ισχυριστεί άγνοια των τοπικών συνθηκών της περιοχής που εκτελείται το έργο, άγνοια του χρόνου εκμετάλλευσης των πηγών λήψης των υλικών για τα τεχνικά έργα, την Οδοστρωσία, τα Ασφαλτικά γενικά (λατομεία κλπ) ή των δανείων υλικών για επιχώματα (χειμάρρων, ορυχείων κλπ), άγνοια σύγχρονης εκμετάλλευσης των πηγών λήψης υλικών που θα χρησιμοποιηθούν για την οδό και από άλλες τυχόν εργολαβίες, που θα βρίσκονται εν ενεργεία μέσα ή κοντά στις πηγές που υπάρχουν (Ο Ανάδοχος που θα αναδειχθεί είναι υποχρεωμένος χωρίς

δαπάνη του Δημοσίου να προβεί στην δημιουργία νέων κατάλληλων θέσεων και στην κατασκευή και νέων οδών προσπέλασης).

Επίσης δεν αναγνωρίζεται στον Ανάδοχο παράταση της ορισθείσης προθεσμίας, εάν ισχυρισθεί άγνοια της κατάστασης των οδών προσπέλασης των πηγών που θα χρησιμοποιηθούν και των συνθηκών για διάνοιξη νέων, άγνοια των κλιματολογικών συνθηκών που επικρατούν ή άγνοια της δυνατότητας να βρει εργάτες, μηχανήματα κλπ.

Παράταση της συνολικής συμβατικής προθεσμίας περαίωσης του έργου δίνεται σύμφωνα με όσα ορίζονται στις διατάξεις του άρθρου 147 του Ν.4412/2016

Εκτός από την συνολική προθεσμία ο ανάδοχος είναι υποχρεωμένος να τηρήσει τις παρακάτω **τμηματικές προθεσμίες** (αποκλειστικές ή ενδεικτικές)

Ο ανάδοχος είναι υποχρεωμένος:

- να έχει συντάξει και υποβάλει στην υπηρεσία για έγκριση το « Χρονοδιάγραμμα κατασκευής του έργου» το αργότερο σε δεκαπέντε (15) ημερολογιακές ημέρες από την υπογραφή της σύμβασης και το «οργανόγραμμα του εργοταξίου» μέσα σε ένα (1) μήνα από τη σύμβαση σύμφωνα με το άρθρο 145 του Ν. 4412/2016.
- να τηρήσει αν υπάρχουν αποκλειστικές τμηματικές προθεσμίες και ενδεικτικές τμηματικές προθεσμίες σύμφωνα με το άρθρο 147 του Ν. 4412/2016.

ΆΡΘΡΟ 7^{ο} - ΥΠΕΡΒΑΣΗ ΠΡΟΘΕΣΜΙΑΣ - ΠΟΙΝΙΚΕΣ ΡΗΤΡΕΣ-ΈΚΠΤΩΣΗ ΑΝΑΔΟΧΟΥ

Στην περίπτωση που γίνει υπέρβαση της συνολικής συμβατικής προθεσμίας ή των τυχόν τμηματικών προθεσμιών κατασκευής του έργου επιβάλλονται στον Ανάδοχο ποινικές ρήτρες και λοιπές κυρώσεις σύμφωνα με το άρθρο 148 του Ν. 4412/2016., ήτοι για κάθε μέρα υπαιτίας από μέρους της υπέρβασης της συνολικής προθεσμίας ορίζεται ποινική ρήτρα δέκα πέντε τοις εκατό (15%) της μέσης ημερησίας αξίας του έργου και επιβάλλεται για αριθμό ημερών ίσο με το είκοσι τοις εκατό (20%) της προβλεπόμενης από τη σύμβαση αρχικής συνολικής προθεσμίας. Για τις επόμενες ημέρες μέχρι ακόμα δεκαπέντε τοις εκατό (15%) της αρχικής συνολικής προθεσμίας η ποινική ρήτρα για κάθε ημέρα ορίζεται σε είκοσι τοις εκατό (20%) της μέσης ημερησίας αξίας του έργου.

Ως μέση ημερήσια αξία νοείται το πηλίκο του συνολικού χρηματικού ποσού της σύμβασης, μαζί με το ποσό των τυχόν συμπληρωματικών συμβάσεων και χωρίς την αναθεώρηση και το Φόρο Προστιθέμενης Αξίας (Φ.Π.Α), προς τη συνολική προθεσμία του έργου.

Οι ποινικές ρήτρες που επιβάλλονται για την υπέρβαση της συνολικής προθεσμίας δεν επιτρέπεται να υπερβούν συνολικά ποσοστό έξι τοις εκατό (6%) του συνολικού ποσού της σύμβασης, χωρίς Φ.Π.Α.

Στην περίπτωση υπέρβασης των **ενδεικτικών τμηματικών** προθεσμιών επιβάλλεται στον Ανάδοχο ποινική ρήτρα ανά ημέρα υπαιτίας υπέρβασης ίση με το 1/10000 του συνολικού ποσού της σύμβασης για αριθμό ημερών ίσο με το τριάντα τοις εκατό (30%) της κάθε μιας προβλεπόμενης στη σύμβαση ενδεικτικής τμηματικής προθεσμίας.

Στην περίπτωση υπέρβασης των **αποκλειστικών τμηματικών** προθεσμιών επιβάλλεται στον ανάδοχο ποινική ρήτρα ίσης με το 1/10000 του συνολικού ποσού της σύμβασης για αριθμό ημερών ίσο με το τριάντα τοις εκατό (30%) της κάθε μιας αποκλειστικής τμηματικής προθεσμίας.

Σε κάθε περίπτωση το συνολικό ποσό της ποινικής ρήτρας για υπέρβαση των τμηματικών προθεσμιών δεν μπορεί να ξεπεράσει σε ποσοστό το τρία τοις εκατό (3%) του συνολικού ποσού της σύμβασης χωρίς Φ.Π.Α. (άρθρο 148 του Ν.4412/2016)

Αν ο ανάδοχος δεν εκπληρώνει τις συμβατικές του υποχρεώσεις ή δεν συμμορφώνεται με τις γραπτές εντολές της υπηρεσίας, που είναι σύμφωνες με τη σύμβαση ή τον νόμο, κηρύσσεται έκπτωτος από την εργολαβία, σύμφωνα με τις διατάξεις του άρθρου 160 του Ν. 4412/2016.

ΆΡΘΡΟ 8^{ο} - ΜΕΛΕΤΗ ΤΩΝ ΣΥΝΘΗΚΩΝ ΤΟΥ ΕΡΓΟΥ

Με την υποβολή της προσφοράς του ο Ανάδοχος αποδέχεται ότι είναι απόλυτα ενήμερος της φύσης και τοποθεσίας του έργου, των γενικών και τοπικών συνθηκών εκτέλεσης του έργου, κυρίως όσον αφορά τις κάθε είδους πηγές λήψης υλικών, τις θέσεις προσωρινής ή οριστικής απόθεσης προϊόντων εκσκαφής, τις μεταφορές, τη διάθεση,

διαχείριση και αποθήκευση υλικών, την ύπαρξη εργατοτεχνικού εν γένει προσωπικού, νερού, ηλεκτρικού ρεύματος, οδών, του τυχόν υπάρχοντος δικτύου ύδρευσης και αποχέτευσης της περιοχής, τους φόρτους της υπάρχουσας κυκλοφορίας, το ευμετάβλητο των καιρικών συνθηκών, την διαμόρφωση και κατάσταση του εδάφους, το είδος, ποιότητα και ποσότητα των υλών που μπορούν να συναντηθούν πάνω και κάτω από το έδαφος κλπ.

Επίσης με την υποβολή της προσφοράς του ο Ανάδοχος αποδέχεται ότι είναι απόλυτα ενήμερος για το είδος και τα μέσα ευκολίας πριν από την έναρξη και κατά την πρόοδο εκτέλεσης των εργασιών και για οποιαδήποτε άλλα ζητήματα, τα οποία κατά οποιοδήποτε τρόπο, μπορούν να επηρεάσουν τις εργασίες, την πρόοδο ή το κόστος αυτών, σε συνδυασμό με τους όρους της σύμβασης.

Επίσης ο Ανάδοχος αποδέχεται ότι έχει μελετήσει με σκοπό να συμμορφωθεί, τα εγκεκριμένα διαγράμματα της μελέτης καθώς και τα συμβατικά στοιχεία του έργου, τα οποία περιλαμβάνονται στον φάκελο της μελέτης του έργου και ότι αυτά συνιστούν την βάση της σύμβασης.

Παράλειψη του Αναδόχου προς ενημέρωσή του με κάθε δυνατή πληροφορία που αφορά τους όρους της σύμβασης δεν απαλλάσσει αυτόν από την ευθύνη για την πλήρη συμμόρφωσή του προς την σύμβαση.

Επισημαίνονται οι δυσχέρειες που είναι δυνατό να προκύψουν από τις εργασίες που θα εκτελούνται στην περιοχή του έργου από τον εργοδότη ή από άλλους πιθανούς εργολήπτες, ώστε να τις πάρει ο Ανάδοχος υπόψη κατά την μόρφωση της προσφοράς του.

Επισημαίνεται ιδιαίτερα ότι οι εργασίες θα γίνονται με ταυτόχρονη κυκλοφορία στο υφιστάμενο οδικό δίκτυο με όλες τις δυσχέρειες, που θα προκύψουν από την αιτία αυτή, τις οποίες ο Ανάδοχος πρέπει να λάβει σοβαρά υπόψη του κατά την μόρφωση της προσφοράς του.

ΆΡΘΡΟ 9^{ο} - ΧΡΟΝΙΚΟΣ ΠΡΟΓΡΑΜΜΑΤΙΣΜΟΣ ΤΟΥ ΕΡΓΟΥ

Ο χρονικός προγραμματισμός της εκτέλεσης του έργου θα καθοριστεί από το χρονοδιάγραμμα κατασκευής που θα υποβληθεί από τον Ανάδοχο, όπως αυτό θα εγκριθεί τελικά από την Διευθύνουσα Υπηρεσία και θα αποτελεί συμβατικό στοιχείο της εργολαβίας. Η υποβολή του χρονοδιαγράμματος θα γίνει εντός δεκαπέντε (15) το αργότερο ημερών από την υπογραφή της σύμβασης και θα εγκριθεί ή θα τροποποιηθεί εντός διαστήματος δέκα (10) ημερών, από την ημέρα υποβολής του στην Υπηρεσία σύμφωνα με τις διατάξεις του άρθρου 145 του Ν.4412/2016.

Σε περίπτωση που η Υπηρεσία δεν ενεργήσει εντός της ανωτέρω προθεσμίας, το εν λόγω χρονοδιάγραμμα θεωρείται εγκριθέν αυτοδικαίως και αποτελεί το αναλυτικό πρόγραμμα κατασκευής του έργου.

Η έναρξη των εργασιών από μέρους του αναδόχου δεν μπορεί να καθυστερήσει πέραν των 30 ημερών από την έναρξη της συμβατικής προθεσμίας. Η μη τήρηση των ανωτέρω προθεσμιών με υπαιτιότητα του αναδόχου συνεπάγεται επιβολή των διοικητικών και παρεπομένων χρηματικών κυρώσεων, αποτελεί λόγο έκπτωσης του αναδόχου και για τα αρμόδια όργανα του φορέα κατασκευής αποτελεί πειθαρχικό αδίκημα σύμφωνα με τα προβλεπόμενα στις διατάξεις της παρ. 2 του άρθρου 141 του Ν.4412/2016. Κατά τα λοιπά ισχύουν οι διατάξεις του άρθρου 145 του Ν.4412/2016.

Το χρονοδιάγραμμα που θα υποβληθεί προς έγκριση θα συνταχθεί σύμφωνα με το άρθρο 3 του άρθρου 145 του Ν.4412/2016 και θα συνοδεύεται από έκθεση, στην οποία θα αναλύεται και θα δικαιολογείται πλήρως ο προτεινόμενος προγραμματισμός και από κατάλογο που θα περιλαμβάνει λεπτομερώς τον μηχανικό εξοπλισμό του Αναδόχου, που θα διατίθεται και θα διατηρείται σε λειτουργία σε όλη τη διάρκεια εκτέλεσης των εργασιών.

Το χρονοδιάγραμμα εργασιών θα συνταχθεί με τη μορφή τετραγωνικού πίνακα και θα παρουσιασθεί επίσης με την μορφή γραμμικού διαγράμματος Gantt. Επίσης, εφόσον κριθεί σκόπιμο μπορεί να ζητηθεί η σύνταξη χρονοδιαγράμματος με τη μέθοδο της δικτυωτής ανάλυσης (Pert-CPM).

Το χρονοδιάγραμμα θα αρχίζει από την ημερομηνία έναρξης της συμβατικής προθεσμίας, θα λάβει υπόψη του τις ενδεικτικές τμηματικές προθεσμίες που αναφέρονται στην παρ. 6.1 της Ε.Σ.Υ. και θα καλύπτει όλες τις δραστηριότητες που είναι αναγκαίες για την εκτέλεση του έργου,

συμπεριλαμβανομένων και των τυχόν ενδιάμεσων εγκρίσεων που απαιτούνται, των παραγγελιών των διαφόρων εφοδίων και εξαρτημάτων, των διατυπώσεων τυχόν εκτελωνισμού αυτών κλπ.

Απαραίτητη προϋπόθεση για την έγκριση του χρονοδιαγράμματος είναι:

- Να φαίνεται η σειρά κατασκευής των εργασιών για διακεκριμένα τμήματα του έργου που μπορούν να χρησιμοποιηθούν αυτοτελώς, καθώς και για κάθε άλλο ανεξάρτητο τμήμα του έργου.
- Να εξασφαλίζεται η δυνατότητα λειτουργίας τμημάτων του έργου πριν από την ολική περάτωση της εργολαβίας.
- Να εξασφαλίζεται η δυνατότητα κυκλοφορίας σε όλους τους δρόμους του οικισμού καθ' όλη τη διάρκεια εκτέλεσης του έργου, με μόνη εξαίρεση κάθε φορά το δρόμο στον οποίο σύμφωνα με το πρόγραμμα εκτέλεσης εργασιών εκτελούνται εργασίες και πιθανώς τους συμβάλλοντες σε αυτόν.
- Να προβλέπεται η έγκαιρη ειδοποίηση των αρμοδίων αρχαιολογικών Υπηρεσιών (τουλάχιστον 20 ημέρες) για τις προγραμματιζόμενες εργασίες εκσκαφών σε χώρους αρχαιολογικού ενδιαφέροντος.

ΆΡΘΡΟ 10^{ο} ΧΡΗΜΑΤΟΔΟΤΗΣΗ ΚΑΙ ΚΡΑΤΗΣΕΙΣ ΥΠΕΡ ΤΡΙΤΩΝ - ΠΡΟΫΠΟΛΟΓΙΣΜΟΣ ΤΟΥ ΕΡΓΟΥ

Το έργο χρηματοδοτείται από πιστώσεις ΣΑΤΑ με το ποσό των **74.000,00 ευρώ** και υπόκειται στις κρατήσεις που προβλέπονται για το έργο αυτό.

Ο Ανάδοχος είναι υποχρεωμένος να καταβάλει τις κρατήσεις που προβλέπονται από τον προϋπολογισμό των Δημοσίων Επενδύσεων και να προσκομίζει τις αντίστοιχες κανονικές αποδείξεις πριν από την πληρωμή κάθε λογαριασμού καθώς και κάθε άλλη νόμιμη κράτηση για το Δημόσιο (όπως το 0,02% υπέρ Δημοσίου της παρ. 6 του άρθρου 36 του Ν.4412/2016) ή για τρίτους (περιλαμβανομένης της κράτησης ύψους 0,06% υπέρ λειτουργικών αναγκών της ΕΑΑΔΗΣΥ, σύμφωνα με το άρθρο 4 παρ. 3 του Ν.4013/2011 και με τα οριζόμενα στην παρ. 7 του άρθρου 375 του Ν.4412/2016).

Διευκρινίζεται ότι δεν απαλλάσσονται από φόρους και δασμούς τα καύσιμα και λιπαντικά, που χρησιμοποιούνται από τους ιδιώτες εργολάβους για την εκτέλεση έργων Δημ. Επενδύσεων.

Τον Ανάδοχο βαρύνουν και όλες οι κρατήσεις για λογαριασμό τρίτων που αφορούν ασφάλιση του προσωπικού στο ΙΚΑ κλπ.

Ο ΦΠΑ βαρύνει τον κύριο του έργου.

Ο Ανάδοχος δεν απαλλάσσεται από τα τέλη διοδίων των κάθε είδους μεταφορικών του μέσων. Επίσης δεν απαλλάσσεται από τους κάθε είδους φόρους και δασμούς επί των εισαγομένων από το εξωτερικό υλικών, εφοδίων κλπ έστω και αν τυχόν αναφέρεται αντίθετη γενική διατύπωση στην ΣΑΕ του Υπουργείου Εθνικής Οικονομίας.

Το ποσοστό για γενικά έξοδα και όφελος της Εργοληπτικής Επιχείρησης είναι **18%** .

Ο Ανάδοχος έχει υποχρέωση να πληρώνει ανελλιπώς τις εισφορές του από το έργο προς το ΙΚΑ - ΕΤΑΜ ή τους υπόλοιπους ασφαλιστικούς οργανισμούς. Τούτο θα αποδεικνύεται κατά τη σύνταξη των πιστοποιήσεων με την προσκόμιση του βιβλίου ενσήμων, όπως και με τις σχετικές βεβαιώσεις που χορηγεί το ΙΚΑ - ΕΤΑΜ οι επικουρικοί και λοιποί ασφαλιστικοί οργανισμοί, οι οποίες πρέπει να συνοδεύουν κάθε λογαριασμό.

Σε περίπτωση που ο Ανάδοχος δεν εξοφλεί σύμφωνα με τα παραπάνω τις εισφορές του, έχει δικαίωμα ο Εργοδότης να τις πληρώσει απευθείας στους ασφαλιστικούς οργανισμούς για λογαριασμό του Αναδόχου και το αντίστοιχο ποσό θα παρακρατείται από το ποσό της πιστοποίησης.

Πάντως δεν θα συνταχθεί τελικός λογαριασμός του Αναδόχου εάν δεν προσκομίσει αυτός τελική βεβαίωση του ΙΚΑ - ΕΤΑΜ και των υπόλοιπων Ασφαλιστικών Οργανισμών ότι έχει καταβάλει όλες τις παραπάνω υποχρεώσεις του από το έργο, όπως διαμορφώνονται αυτές μετά την περαίωση του, καθώς και εάν δεν εκκαθαρισθούν οι υποχρεώσεις που δημιουργήθηκαν κατά την εκτέλεση του έργου, απέναντι στους άλλους Ο.Κ.Ω.

ΆΡΘΡΟ 11^{ο} ΠΕΡΙΕΧΟΜΕΝΑ ΤΙΜΩΝ ΜΟΝΑΔΑΣ ΤΟΥ ΤΙΜΟΛΟΓΙΟΥ

Οι τιμές μονάδος του Τιμολογίου αναφέρονται σε εργασίες πλήρως περαιωμένες και περιλαμβάνουν τις παρακάτω δαπάνες:

α. Τις δαπάνες, που αναφέρονται στο άρθρο 5 της Γενικής Συγγραφής Υποχρεώσεων (ΓΣΥ), χωρίς να εξαιρούνται οι μεταφορές των υλικών που περιγράφονται παρακάτω, καθώς και τις δαπάνες που περιγράφονται στα ενιαία τιμολόγια εργασιών δημοπράτησης δημοσίων έργων

Οδοποιίας, Υδραυλικών, Λιμενικών και πρασίνου που εγκρίθηκαν με την Δ17α/9/136/Φ.Ν 437 /23-12-04 απόφαση Υ.ΠΕ.ΧΩ.Δ.Ε.

β. Τις δαπάνες για προμήθεια, φορτοεκφόρτωση και μεταφορά όλων των κάθε φύσης υλικών, που απαιτούνται για την εκτέλεση των εργασιών, από τους τόπους ή θέσεις προμήθειας ή παραγωγής μέχρι να ενσωματωθούν στο έργο εκτός αν ορίζεται διαφορετικά και ρητά στο κάθε αντίστοιχο άρθρο του Τιμολογίου.

γ. Τις δαπάνες για την εκτέλεση με τα χέρια από τους εργατοτεχνίτες κάποιων εργασιών ή ενός μέρους από αυτές στις περιπτώσεις που είναι αδύνατη ή δεν προσφέρεται η εκτέλεσή τους με μηχανήματα ή σε περίπτωση που η χειρωνακτική εκτέλεση κρίνεται απαραίτητη για καλύτερη εργασία.

δ. Τις δαπάνες υπαίθρου και γραφείου για λήψη στοιχείων, καταμέτρηση υλικών κλπ διάταξη και εκτύπωση σε έξι (6) αντίτυπα των τευχών των επιμετρητικών στοιχείων.

ε. Τις δαπάνες για καθαρισμό του χώρου του εργοταξίου αφού τελειώσει η εκτέλεση του έργου.

στ. Τις ειδικές δαπάνες που βαρύνουν τον Ανάδοχο όπως αναλύονται στο επόμενο άρθρο και που τυχόν δεν εμπεριέχονται στους γενικούς όρους του εγκεκριμένου Περιγραφικού Τιμολογίου που προαναφέραμε ή τροποποιούν αυτούς ή τους συμπληρώνουν.

ΆΡΘΡΟ 12^{ο} ΓΕΝΙΚΕΣ ΥΠΟΧΡΕΩΣΕΙΣ ΑΝΑΔΟΧΟΥ

Οι γενικές υποχρεώσεις του αναδόχου περιγράφονται στο άρθρο 138 του Ν.4412/2016. Πέρα από αυτά ο ανάδοχος υποχρεούται να:

Φροντίζει για την τήρηση της τάξης και της καθαριότητας στο εργοτάξιο, για την έκδοση αδειών εργασίας από αστυνομικές αρχές αν απαιτούνται, την συμμόρφωση προς τις αστυνομικές διατάξεις που ισχύουν, του εργατικούς νόμους, τις συλλογικές συμβάσεις, κοινωνικές ασφαλίσεις κλπ.

Να παίρνει όλα τα απαραίτητα μέτρα προφύλαξης των υλικών που προσκομίζονται μέχρι να χρησιμοποιηθούν, των μηχανημάτων, των μεταφορικών μέσων και της εν γένει ασφάλειας του εργατοτεχνικού προσωπικού, των επιβλεπόντων και κάθε τρίτου και να εκτελεί επ' αυτού τις οδηγίες της επιβλέπουσας υπηρεσίας, τους νόμους που ισχύουν και τις διατάξεις, φέροντας την ευθύνη αποκλειστικά και μόνον αυτός για κάθε συνέπεια που θα προκύψει από την μη εφαρμογή τους.

Ορισμένες εργασίες εκσκαφών κλπ. λόγω προστασίας αγωγών κοινής και ιδιωτικής ωφέλειας και άλλων εμποδίων, πρέπει να εκτελεσθούν με προσοχή με τα χέρια, αποκλειομένης της χρήσης μηχανικών μέσων.

Κατά την εκτέλεση των έργων αυτών πρέπει ο εργολάβος να πάρει τα απαραίτητα μέτρα τοποθέτησης εμποδίων, προειδοποιητικών πινακίδων, φανών τη νύχτα, για να αποφευχθεί οποιοδήποτε ατύχημα στους εργαζομένους, διαβάτες, τροχοφόρα κλπ. και οποιαδήποτε βλάβη στις εγκαταστάσεις κοινής ωφελείας, υπονόμους καθώς και τις παρακείμενες οικοδομές.

Όταν είναι εξαιρετικά επείγουσες ορισμένες ειδικές εργασίες και προκειμένου να αποπερατωθούν γρήγορα για να προληφθούν πιθανά ατυχήματα ή ζημιές στο έργο ιδίως όταν αναμένονται δυσμενείς καιρικές συνθήκες ο ανάδοχος είναι υποχρεωμένος να εργαστεί υποχρεωτικά Κυριακές και εορτές εφόσον τον διατάζει η επιβλέπουσα υπηρεσία και αφού με δική του μέριμνα πάρει άδεια από τις αρμόδιες αρχές.

Να εξασφαλίζει ασφαλή περάσματα, όπου υπάρχουν ακάλυπτοι τάφροι και επικίνδυνα σημεία για τους διαβάτες με δική του ευθύνη ή και μετά από υπόδειξη του επιβλέποντα.

ΆΡΘΡΟ 13^{ο} ΠΟΣΟΣΤΟ ΓΕΝΙΚΩΝ ΕΞΟΔΩΝ ΚΑΙ ΟΦΕΛΟΥΣ ΤΟΥ ΑΝΑΔΟΧΟΥ

Στο ποσοστό γενικών εξόδων και οφέλους του αναδόχου, το οποίο καταβάλλεται επί της αξίας των εργασιών που θα εκτελεσθούν με βάση τις ισχύουσες ή τις νέες τιμές μονάδας ή των έργων που εκτελούνται απ' ευθείας με αυτεπιστασία, διαλαμβάνονται:

α) Οι δαπάνες συμμετοχής στον διαγωνισμό δημοσιεύσεων διακηρύξεως, κηρύκεια σύναψης σύμβασης, εγκατάστασης εκτέλεσης και παραλαβή έργων.

β) Οι μισθοί και κάθε είδους αποζημιώσεις, ασφαλίσεις και έξοδα κινήσεως διοικητικού και τεχνικού προσωπικού του αναδόχου.

γ) Οι δαπάνες ιατρικής περίθαλψης του προσωπικού του αναδόχου, καθώς επίσης και οι δαπάνες για την κανονική λειτουργία των εγκαταστάσεων (ύδρευση, φωτισμός, θέρμανση κ.λ.π.).

δ) Έξοδα ασφάλισης ή αποζημίωσης ατυχημάτων του προσωπικού του εργολάβου, καθώς επίσης και κάθε φύσεως αποζημιώσεις προς τρίτους, κάθε είδους φόρος, τέλη, έξοδα εγγυητικών επιστολών, τόκοι κινήσεως κεφαλαίων και λοιπές κάθε φύσεως επιβαρύνσεις.

ε) Έξοδα εφαρμογής των εγκεκριμένων χαράξεων, δοκιμής των υλικών και κάθε φύσεως δοκιμές για την παράδοση των έργων και των εργοταξίων.

ζ) Έξοδα καθαρισμού των έργων και των εργοταξίων και αποκομίσεως των προϊόντων σε θέσεις που επιτρέπονται από την αστυνομία.

η) Επίσης βαρύνουν τον ανάδοχο :

Οι πρόσθετες δαπάνες και επιβαρύνσεις που πιθανόν να προκύψουν κατά το στάδιο της εκτέλεσης των εργασιών απ' την ανάγκη σύγχρονης εκμετάλλευσης πηγών υλικών και από την άλλη προγενέστερη εργολαβία.

Οι δαπάνες συμπλήρωσης και αναπροσαρμογής των οριστικών χαράξεων και τεχνικών έργων αφού παραδοθούν στον ανάδοχο συνέπεια μικρών μεταβολών, του άξονα της οδού ή του υδραγωγείου, υψομετρικά και οριζοντιογραφικά στοιχεία κατά την εκτέλεση του έργου, καθώς επίσης και προσαρμογή τους στις τυπικές διατομές οδών. κ.λ.π.

Οι δαπάνες των τοπογραφικών εργασιών που απαιτούνται για την εφαρμογή των στοιχείων της μελέτης για την εκτέλεση γενικά του έργου και τις επιμετρήσεις, δηλαδή αναπασσαλώσεις αξόνων οδών, ή αγωγών δικτύου, χωροσταθμήσεις, λήψεις διατομών κλπ, όπου αυτό απαιτείται ή αφορά μικροπαραλλαγές υψομετρικές, οριζοντιογραφικές για την βελτίωση της κατά μήκος τομής ή της χάραξης.

Οι δαπάνες λήψης φωτογραφικών και λοιπών παραστατικών στοιχείων του εκτελούμενου έργου, ημερολογίου έργου και βιβλίου καταμέτρησης, σε εφαρμογή των άρθρων 146 και 151 του Ν.4412/2016, καθώς επίσης και κάθε δαπάνη που δεν κατονομάζεται ρητά αλλά που είναι αναγκαία για την σωστή και έντεχνη και σύμφωνα με τα συμβατικά στοιχεία, εκτέλεση των εργασιών ή που απαιτείται για την τακτοποίηση των έργων από κάθε πλευρά σε σχέση με τις κείμενες διατάξεις και κάθε είδους επισφαλής έξοδα και όφελος εργολάβου.

ΆΡΘΡΟ 14^{ο} ΕΙΔΙΚΟΙ ΟΡΟΙ ΕΚΤΕΛΕΣΗΣ ΤΟΥ ΕΡΓΟΥ

Ο εργολάβος υποχρεούται χωρίς ιδιαίτερη αποζημίωση, να λαμβάνει όλα τα μέτρα που απαιτούνται για ασφάλεια καταπτώσεων των γαιών, όπου παρίσταται ανάγκη, επέχοντας απόλυτα την ευθύνη για κάθε δυστύχημα που μπορεί να συμβεί στο προσωπικό του ή σε τρίτους και για κάθε βλάβη που μπορεί να προκληθεί στα έργα που έχουν εκτελεσθεί ήδη. Ο εργολάβος υποχρεούται να απομακρύνει τα χώματα καταπτώσεων και να στερεώσει τα επικίνδυνα μέρη με ξύλινα επιθέματα. Ο ίδιος θα μεριμνά για την κατάλληλη προφύλαξη του κοινού από πτώση σε τάφρους και για τη δυνατότητα κίνησης των οχημάτων τόσο την ημέρα όσο και τη νύκτα.

Οι εργασίες εκσκαφών σε θέσεις που υπάρχουν εγκαταστάσεις εναέριων ή υπογείων δικτύων γενικά, πρέπει να εκτελούνται με τη μεγαλύτερη προσοχή για να αποφευχθούν ζημίες ή ατυχήματα, για τα οποία ο ανάδοχος θα είναι αποκλειστικά υπεύθυνος. Για το σκοπό αυτό ο ανάδοχος πρέπει να μεριμνήσει με δαπάνες του και ερχόμενος σε επαφή με τις αρμόδιες Υπηρεσίες και Οργανισμούς να εφοδιαστεί με τα απαραίτητα διαγράμματα και τα σχετικά στοιχεία για να προχωρήσει, παρόντων και αρμοδίων υπηρεσιακών παραγόντων, σε δοκιμαστική εκσκαφή για την επισήμανση των αγωγών των δικτύων και σε συνέχεια στην αποκάλυψή τους, όπου απαιτείται αναδιάταξή τους

Για όλες τις παραπάνω εργασίες ο Ανάδοχος δεν θα λάβει ιδιαίτερη αμοιβή γιατί θεωρείται ότι περιλαμβάνονται στην Προσφορά του.

Δε θα πραγματοποιούνται οχλιούσες εργασίες κατά τις ώρες κοινής ησυχίας.

Κατά τις εργασίες καθαιρέσεων θα πρέπει να λαμβάνονται όλα τα απαραίτητα μέτρα για την αποφυγή διαρροής σκόνης σε άλλους πλην του εργοταξίου χώρους.

Κατά τις εργασίες απόρριψης υλικών και φορτοεκφορτώσεων ο εργολάβος οφείλει να εξασφαλίζει την απρόσκοπτη κίνηση πεζών και τροχοφόρων και να την ρυθμίζει με υπαλλήλους του και κατάλληλες πινακίδες.

Απαγορεύεται η ρίψη υλικών από ψηλά, εκτός εάν υπάρχει επιτηρητής που θα φροντίζει να φράσσεται ο επικίνδυνος χώρος, να προσέχει μην πλησιάσει κανείς και να κανονίζει πότε θα αρχίσει ή ρίψη, άρθρο 90, του Π. . 1073/81.

Τα υλικά αποξηλώσεων θα απομακρύνονται από τον χώρο του έργου, με ευθύνη και δαπάνες του αναδόχου, χωρίς καμία πρόσθετη αποζημίωσή του. Τα υλικά αποξήλωσης που κριθούν - από τον επιβλέποντα - επαναχρησιμοποιήσιμα θα παραδίδονται στο Δήμο Ηράκλειας.

Επιτρέπεται η εκτέλεση εργασίας υπερωριακής ή κατά τις αργίες σύμφωνα με αυτά που ορίζει ο Νόμος. Σε περίπτωση εκτέλεσης τέτοιας εργασίας ο ανάδοχος δεν δικαιούται να ζητήσει πρόσθετη αμοιβή. Κατά την εκτέλεση μιας τέτοιας εργασίας ο ανάδοχος έχει υποχρέωση να τηρεί όλους του Νόμους και Κανονισμούς που αναφέρονται στην εκτέλεση της παραπάνω εργασίας. Ο

ανάδοχος είναι υποχρεωμένος να ειδοποιεί έγγραφα πριν από είκοσι τέσσερις (24) ώρες τουλάχιστον τον επιβλέποντα μηχανικό για την πρόθεσή του να δουλέψει υπερωριακά ή σε ημέρες αργίας.

Αμέσως μετά την έναρξη των εργασιών και σε όλη τη διάρκεια εκτέλεσής τους, ο ανάδοχος έχει υποχρέωση να επισημάνει το εργοτάξιο και να τοποθετήσει ιδιαίτερη σήμανση ακόμη και φωτεινή και προστατευτικό περίφραγμα στα επικίνδυνα σημεία του έργου.

Για κάθε διακοπή της κυκλοφορίας πεζών και οχημάτων, η οποία είναι απαραίτητη για την εκτέλεση του έργου, ο ανάδοχος πρέπει προηγούμενα να συνεννοείται με τα αρμόδια τμήματα της Αστυνομίας (Τροχαίας κίνησης) καθώς και τις αρμόδιες υπηρεσίες του Δήμου Ηράκλειας.

ΆΡΘΡΟ 15^{ο} ΠΙΣΤΟΠΟΙΗΣΗ ΑΞΙΑΣ ΕΡΓΑΣΙΩΝ ΠΟΥ ΕΚΤΕΛΕΣΘΗΚΑΝ – ΑΝΑΘΕΩΡΗΣΗ ΤΙΜΩΝ

Ισχύουν οι διατάξεις των άρθρων 151 και 152 του Ν.4412/2016.
Τα στοιχεία που καθορίζονται από το άρθρο 151 του Ν.4412/2016, συντάσσονται με μέριμνα και ευθύνη του Αναδόχου και υποβάλλονται στην Διευθύνουσα Υπηρεσία .
Κάθε λογαριασμός συντάσσεται σύμφωνα με τα οριζόμενα στο άρθρο 152 του Ν.4412/2016.
Για την αναθεώρηση τιμών ισχύουν οι διατάξεις του άρθρου 153 του Ν.4412/2016 και οι Δ/ξεις που ισχύουν την ημέρα της Δημοπρασίας.
Κατά την υποβολή των εκάστοτε λογαριασμών πληρωμής θα προσκομίζονται πλην των άλλων δικαιολογητικών που προβλέπονται από τις κείμενες διατάξεις και τα παραστατικά στοιχεία πληρωμής των τελών των πάσης φύσεως μηχανημάτων (ιδιόκτητων ή όχι).

ΆΡΘΡΟ 16^{ο} ΔΙΕΥΘΥΝΣΗ ΕΡΓΟΥ – ΜΗΧΑΝΙΚΟΣ ΕΞΟΠΛΙΣΜΟΣ ΚΑΙ ΜΕΣΑ

Ο Ανάδοχος κατά την σύνταξη του οργανογράμματος του εργοταξίου που προβλέπεται από το άρθρο 145 του Ν.4412/2016, πρέπει να λάβει υπόψη του και τα παρακάτω:

Είναι υποχρεωμένος να βρει και να διαθέσει όλα τα απαιτούμενα μηχανήματα, όργανα, εργαλεία, μεταφορικά μέσα, εγκαταστάσεις και προσωπικό που προβλέπονται στο οργανόγραμμα του έργου για την εμπρόθεσμη εκτέλεση του έργου όπως ορίζεται στην παράγραφο 8 του άρθρου 138 του Ν.4412/2016.

Είναι υποχρεωμένος να διαθέτει, εκτός από τα ανωτέρω και το ειδικευμένο προσωπικό που απαιτείται για την εμπρόθεσμη κατασκευή του υπόψη έργου.

Είναι υποχρεωμένος να τοποθετήσει διπλωματούχο της απαιτούμενης για το έργο ειδικότητας μηχανικό αναγνωρισμένης σχολής ημεδαπής ή αλλοδαπής ως εκπρόσωπό του, ο οποίος θα διευθύνει το έργο. Ο ανωτέρω μηχανικός που θα διευθύνει τα έργα πρέπει να έχει την σχετική πείρα για την κατασκευή του έργου και κατά τα λοιπά ισχύουν τα αναφερόμενα στο άρθρο 139 του Ν.4412/2016.

Ο ανωτέρω μηχανικός πρέπει να είναι συνέχεια στην διάθεση της επίβλεψης, όλες τις ημέρες και ώρες εκτέλεσης των εργασιών. Η Υπηρεσία δικαιούται να μην αποδεχθεί τον ανωτέρω μηχανικό εάν δεν έχει τις σχετικές προϋποθέσεις.

Αν παρ' όλα αυτά και κατά την απόλυτη κρίση της Υπηρεσίας δεν κριθούν επαρκή τα μηχανικά κλπ μέσα που προσκομίσθηκαν στο έργο για εμπρόθεσμη περαίωση των εργασιών, τότε ο Ανάδοχος υποχρεούται μέσα σε δεκαήμερη προθεσμία από την γραπτή εντολή της Υπηρεσίας, να ενισχύσει τον επιτόπου υπάρχοντα εξοπλισμό του κλπ σύμφωνα με τις υποδείξεις της Υπηρεσίας, τροποποιώντας ενδεχομένως το υποβληθέν από αυτόν οργανόγραμμα εργοταξίου.

Σε κάθε περίπτωση ο Ανάδοχος είναι υπεύθυνος για την πρόοδο του έργου, έστω και αν η Υπηρεσία δεν έκανε χρήση του παρόντος άρθρου.

Στην περίπτωση που ο Ανάδοχος είναι αλλοδαπός στο προσωπικό θα περιλαμβάνεται και διερμηνέας. Το αλλοδαπό προσωπικό του Αναδόχου πρέπει να εφοδιασθεί με σχετική άδεια παραμονής και εργασίας στην Ελλάδα. Η Υπηρεσία μπορεί να βοηθήσει τον Ανάδοχο στις σχετικές διατυπώσεις, αν αυτός το ζητήσει. Κατά τα λοιπά ισχύουν οι όροι όπως αναφέρονται αναλυτικότερα στους ειδικούς όρους της ΕΣΥ.

ΆΡΘΡΟ 17^{ο} ΕΚΛΟΓΗ ΠΡΟΣΩΠΙΚΟΥ ΤΟΥ ΑΝΑΔΟΧΟΥ

Κατά την υπογραφή της Σύμβασης ο Ανάδοχος θα δηλώσει στην Υπηρεσία τον Αντίκλητό του, εξουσιοδοτημένο για την παραλαβή των κοινοποιουμένων εγγράφων σε αυτόν, μαζί με έγγραφη αποδοχή του διοριζομένου αντικλήτου, τη διεύθυνση των κεντρικών γραφείων του καθώς και το εντεταλμένο προσωπικό που θα βρίσκεται σε αυτά. (άρθρο 135 του Ν.4412/2016).

Είναι υποχρεωμένος να τοποθετήσει διπλωματούχο, της απαιτούμενης για το έργο ειδικότητας, μηχανικό αναγνωρισμένης σχολής ημεδαπής ή αλλοδαπής ως εκπρόσωπό του, ο οποίος θα διευθύνει το έργο. Ο ανωτέρω μηχανικός που θα διευθύνει τα έργα πρέπει να έχει την σχετική πείρα για την κατασκευή του στην επικεφαλίδα αναγραφόμενου έργου και κατά τα λοιπά ισχύουν τα αναφερόμενα στο άρθρο 139 του Ν.4412/2016. Ο ανωτέρω μηχανικός πρέπει να είναι συνέχεια στην διάθεση της επίβλεψης, όλες τις ημέρες και ώρες εκτέλεσης των εργασιών. Η Υπηρεσία δικαιούται να μην αποδεχθεί τον ανωτέρω μηχανικό εάν δεν έχει τις σχετικές προϋποθέσεις.

Όλο το παραπάνω αναφερόμενο προσωπικό θα τυγχάνει της έγκρισης της Υπηρεσίας.

Η Υπηρεσία δύναται κατά την απόλυτη κρίση της να ανακαλέσει την έγγραφη έγκρισή της για τον ορισμό οποιουδήποτε από τα παραπάνω πρόσωπα, οπότε ο Ανάδοχος υποχρεούται να το απομακρύνει και να το αντικαταστήσει με άλλο, του οποίου ο διορισμός θα υπόκειται επίσης στην έγγραφη έγκριση της Υπηρεσίας.

Επίσης η Υπηρεσία μπορεί να διατάσσει την στελέχωση του εργοταξίου με πρόσθετο προσωπικό, όταν κατά την κρίση της είναι απαραίτητο

Ρητά καθορίζεται ότι ο διορισμός των υπόψη προσώπων του Αναδόχου σε καμιά περίπτωση δεν απαλλάσσει τον τελευταίο από τις ευθύνες του και τις υποχρεώσεις του, ο δε Ανάδοχος παραμένει πάντοτε αποκλειστικά και εξ ολοκλήρου υπεύθυνος απέναντι στην Υπηρεσία.

Σε περίπτωση που ο Ανάδοχος αμελήσει ή αστοχήσει να ανταποκριθεί στις υποχρεώσεις του άρθρου τούτου, η Υπηρεσία μπορεί εκτός των άλλων κυρώσεων για αντισυμβατική συμπεριφορά να του επιβάλει και πρόστιμο μέχρι του διπλάσιου της δαπάνης για προσωπικό που ενώ θα έπρεπε κατά τα ανωτέρω να υπάρχει, ελλείπει. Τούτο δε ανεξάρτητα αν το προσωπικό αυτό είναι μόνιμο ή περιστατικό προσωπικό του Αναδόχου.

Η παρουσία του περιγραφόμενου στο παρόν άρθρο προσωπικού θα ελέγχεται αδιάλειπτα από την Διευθύνουσα Υπηρεσία και σε περίπτωση συστηματικής μη συμμόρφωσης πλην των ανωτέρω κυρώσεων θα ενημερώνεται η Προϊσταμένη Αρχή.

Για το παραπάνω προσωπικό απαιτείται προσκόμιση στη Διευθύνουσα Υπηρεσία βεβαίωση του οικείου ασφαλιστικού φορέα στην οποία θα αναγράφεται ο χρόνος ασφάλισης των εργαζομένων.

ΆΡΘΡΟ 18^{ο} ΠΡΟΣΑΡΜΟΓΗ – ΣΥΜΠΛΗΡΩΣΗ ΜΕΛΕΤΩΝ ΤΟΥ ΕΡΓΟΥ

Ο ανάδοχος υποχρεούται χωρίς καταβολή ιδιαίτερης αποζημίωσης, όπως βάσει των μελετών που του δόθηκαν, των εγγράφων οδηγιών της υπηρεσίας και των εγκεκριμένων προδιαγραφών για την εκπόνηση μελετών, προβεί παρουσία της υπηρεσίας στην εφαρμογή των μελετών επί του εδάφους, στις αναπασσαλώσεις και χωροσταθμήσεις των αξόνων του έργου, στον έλεγχο και τη λήψη των συμπληρωματικών στοιχείων που απαιτούνται για την συμπλήρωση και προσαρμογή των εγκεκριμένων στοιχείων της οριστικής μελέτης, όπως επίσης στην σήμανση της ζώνης κατάληψης των έργων.

ΆΡΘΡΟ 19^{ο} ΚΥΡΙΟΤΗΤΑ ΥΛΙΚΩΝ ΚΑΙ ΕΓΚΑΤΑΣΤΑΣΕΩΝ

Όλες οι προσωρινές και βοηθητικές εγκαταστάσεις και τα μηχανήματα, οι συσκευές, τα εργαλεία και τα υπόλοιπα υλικά που έχει φέρει ο Ανάδοχος στον τόπο του έργου θα χρησιμοποιηθούν με μέριμνα και ευθύνη του με την προϋπόθεση ότι είναι κατάλληλα για την εκτέλεση του έργου για το οποίο μεταφέρθηκαν και για εφαρμογή του προγράμματος του έργου.

ΆΡΘΡΟ 20^{ο} ΠΡΟΣΩΡΙΝΕΣ ΕΓΚΑΤΑΣΤΑΣΕΙΣ ΤΟΥ ΑΝΑΔΟΧΟΥ – ΠΡΟΣΤΑΤΕΥΤΙΚΕΣ ΚΑΤΑΣΚΕΥΕΣ

Όλες οι απαιτούμενες προσωρινές εγκαταστάσεις (υπόστεγα αποθήκευσης, θάλαμοι διαμονής, εργαστήρια, γραφεία κλπ) για την εκτέλεση των εργασιών της εργολαβίας, θα ανεγερθούν με μέριμνα, δαπάνες και ευθύνη του Αναδόχου, σε θέσεις όπου επιτρέπεται από την Υπηρεσία και τις λοιπές αρμόδιες Αρχές.

Στις περιπτώσεις κατά τις οποίες απαιτείται αντιστήριξη ή προστασία γειτονικής κατασκευής, ο Ανάδοχος υποχρεώνεται να προβεί στις απαραίτητες κατασκευές, καθώς και στη λήψη κάθε άλλου μέτρου, για αποφυγή πρόκλησης ζημιών σε τρίτους ή στο έργο. Για τις εργασίες αυτές θα αποζημιωθεί με βάση τις τιμές του συμβατικού Τιμολογίου ή με βάση τις τιμές μονάδας νέων εργασιών για τις εργασίες που δεν προβλέπονται από το συμβατικό Τιμολόγιο.

ΆΡΘΡΟ 21^{ο} ΠΡΟΕΛΕΥΣΗ ΥΛΙΚΩΝ- ΕΛΕΓΧΟΣ – ΘΕΣΕΙΣ ΑΠΟΘΕΣΗΣ ΑΚΑΤΑΛΛΗΛΩΝ Ή ΠΛΕΟΝΑΖΟΝΤΩΝ ΥΛΙΚΩΝ

1. Τα υλικά θα είναι αρίστης ποιότητας σύμφωνα με τα οριζόμενα από τις Π.Τ.Π. του Υπουργείου Δημοσίων έργων και την απόλυτη έγκριση της Υπηρεσίας, ως προς την προέλευση, διαστάσεις, εμφάνιση κ.λ.π. Αυτά θα είναι κατάλληλα για ενσωμάτωση απαλλαγμένα από κάθε επιβλαβή πρόσμιξη ή ελάττωμα που θα μπορούσε να μειώσει την αντοχή ή την καλή εμφάνιση του έργου.

2. Σημειώνεται ότι έχουν καθοριστεί στο τιμολόγιο μέσες τιμές των υλικών επί τόπου και για τοποθετημένα υλικά. Οι τιμές αυτές του τιμολογίου παραμένουν αμετάβλητες για οποιοδήποτε τμήμα έργων, ανεξάρτητα από την απόσταση μεταφοράς.

3. Ο Ανάδοχος καλείται να λάβει υπόψιν του την ΚΥΑ 36259/1757/Ε103 αναφορικά με την εναλλακτική διαχείριση των Αποβλήτων, Εκσκαφών, Κατασκευών και Κατεδαφίσεων.

Οι διαχειριστές ΑΕΚΚ πριν την έναρξη των εργασιών υποχρεούνται βάσει του άρθρου 7, παρ. 2 της ΚΥΑ να υποβάλλουν στοιχεία για τη διαχείριση των αποβλήτων που θα παραχθούν από τη δραστηριότητά τους, παρέχοντας πληροφορίες τουλάχιστον για:

-Το όνομα και τη Δ/νση του διαχειριστή

-Τον τόπο και τη δραστηριότητά προέλευσης των αποβλήτων

-Τον Κύριο του έργου

-Τη συνολική ποσότητα κατ' όγκο (κ.ο.) ή κατά βάρος (κ.β.) των αποβλήτων που εκτιμάται ότι θα παραχθεί από την υλοποίηση του έργου

- τις ποσότητες κ.ο. ή κ.β. ανα κατηγορία αποβλήτων που εκτιμάται ότι θα παραχθούν σύμφωνα με τον Ευρωπαϊκό Κατάλογο Αποβλήτων

-εκτίμηση της ποσότητας και του τύπου των υλικών που μπορούν να επαναχρησιμοποιηθούν απο το διαχειριστή

- εκτίμηση της ποσότητας και του τύπου των υλικών που θα οδηγηθούν προς ανακύκλωση-αξιοποίηση

-εκτίμηση της ποσότητας των καταλοίπων για υγειονομική ταφή

-επικυρωμένο αντίγραφο της σύμβασης του διαχειριστή με εγκεκριμένο σύστημα εναλλακτικής διαχείρισης ΑΕΚΚ ή υπεύθυνη δήλωση του διαχειριστή ότι θα συνεργαστεί με εγκεκριμένο σύστημα για την εναλλακτική διαχείριση των αποβλήτων που θα παραχθούν από το έργο, σύμφωνα με τις διατάξεις της παρούσας απόφασης.

-Επίσης βάσει του άρθρου 7 παρ.3β.3) ο διαχειριστής των αποβλήτων κατασκευής μετά από την αποπεράτωση των εργασιών διαχείρισης τους οφείλει να καταθέσει στην Υπηρεσία που επιβλέπει το έργο, βεβαίωση παραλαβής των αποβλήτων από εγκεκριμένο σύστημα εναλλακτικής διαχείρισης.

Ο Ανάδοχος σε τακτά διαστήματα και ανάλογα με την πρόοδο εργασιών του έργου υποχρεούται να μεταφέρει τα πλεονάζοντα προϊόντα εκσκαφών και κατεδαφίσεων στην εγκεκριμένη μονάδα διαχείρισης και να προσκομίσει στην Δ/νουσα Υπηρεσία τα αντίστοιχα παραστατικά που προβλέπονται από την παρ. 7.β.3 της υπ΄ αρ.36259/1757/Ε103/23.08.2010 ΚΥΑ (ΦΕΚ 1312/24.08.2012 τεύχος Β').

Η μη εφαρμογή των παραπάνω υποχρεώσεων συνεπάγεται την επιβολή κυρώσεων σύμφωνα με την κείμενη νομοθεσία.

ΆΡΘΡΟ 22^{ο} ΠΟΙΟΤΗΤΑ ΚΑΙ ΠΡΟΕΛΕΥΣΗ ΥΛΙΚΩΝ ΠΟΥ ΧΟΡΗΓΟΥΝΤΑΙ ΑΠΟ ΤΟΝ ΚΥΡΙΟ ΤΟΥ ΕΡΓΟΥ

Τα υλικά που θα χρησιμοποιηθούν από τον Ανάδοχο για κάθε είδους εργασία, θα είναι της καλύτερης στην αγορά ποιότητας και όπως γενικά προδιαγράφονται κάθε φορά στην ανάλυση τιμών της μελέτης. Ειδικότερα πρέπει να είναι υγιή, χωρίς βλάβες ή ελαττώματα, τα δε χαρακτηριστικά τους δεν πρέπει να είναι διαφορετικά αυτών που ορίζονται για κάθε χρήση.

Η προμήθεια υλικών αμφιβόλου προέλευσης απαγορεύεται και φέρει στην προκειμένη περίπτωση ακέραιη την ευθύνη ο Ανάδοχος.

Για την παραλαβή και παράδοση των υλικών, ισχύουν οι περί κατασκευής δημοσίων έργων διατάξεις του άρθρου 159 του Ν.4412/2016.

Επίσης ευθύνεται για την καλή τους φύλαξη από τη στιγμή που θα παραδοθούν και μέχρι να χρησιμοποιηθούν, έναντι φθοράς, διαρπαγής κλπ, βαρυνόμενος εξ ολοκλήρου με την σχετική ζημία και υποχρεούμενος για την άμεση αναπλήρωσή τους.

Ο κύριος του έργου είναι ελεύθερος κατά την κρίση του να παραδώσει τα υλικά που προτίθεται να προσκομίσει για ενσωμάτωση στο έργο σύμφωνα με τη σύμβαση σε οποιονδήποτε χρόνο από την εγκατάσταση του Αναδόχου τα οποία υποχρεούται να παραλάβει αμέσως ο δεύτερος για φύλαξη, αρκεί με την ενέργεια αυτή του ΚτΕ να μην προκαλείται καθυστέρηση των εργασιών.

Τα παραπάνω υλικά παραδίδονται σε ορισμένα σημεία (ντεπώ) όπως αναγράφεται στο τιμολόγιο και γενικότερα στη μελέτη. Όταν αυτά υπόκεινται σε κίνδυνο φθοράς λόγω κακοκαιρίας κλπ μεταφέρονται με δαπάνες του αναδόχου και αποθηκεύονται με ευθύνη του μέχρι να χρησιμοποιηθούν.

Οι σχετικές δαπάνες μεταφοράς αυτών για αποθήκευση και μέχρι το σημείο χρήσεώς τους περιέχονται στις οικίες τιμές μονάδας εργασιών του τιμολογίου και ουδεμίας προσθέτου αμοιβής δικαιούται ο Ανάδοχος.

Εάν μετά παρέλευση δεκαπενθημέρου (15ημέρου) από τη σχετική έγγραφη πρόσκληση της Διευθύνουσας Υπηρεσίας βραδύνει ή αμελεί ο κύριος του έργου για την προσκόμιση των παραπάνω υλικών, διατάσσεται ο Ανάδοχος από τη Διευθύνουσα Υπηρεσία να προμηθευτεί αυτά και να τα πληρωθεί απολογιστικά.

Επίσης ο Ανάδοχος δεν δικαιούται ουδεμίας αποζημιώσεως για την φύλαξη των παραπάνω υλικών μέχρι να χρησιμοποιηθούν στο έργο.

ΆΡΘΡΟ 23^{ο} ΠΟΙΟΤΗΤΑ ΕΡΓΑΣΙΩΝ - ΚΑΚΟΤΕΧΝΙΕΣ

Οι εργασίες θα εκτελεσθούν σύμφωνα με:

α) Τις ισχύουσες Τεχνικές Προδιαγραφές

β) Την περιγραφή και τους όρους των άρθρων του Τιμολογίου

γ) Τα εγκεκριμένα σχέδια, τους κανόνες της τέχνης και τις οδηγίες της επιβλέπουσας Υπηρεσίας. Εάν κατά την εκτέλεση των έργων διαπιστωθεί ότι έχουν εκτελεσθεί εργασίες πλημμελώς ή κακότεχνα ή όχι σύμφωνα με τα παραπάνω, τίθεται σε εφαρμογή το άρθρο 159 του Ν.4412/2016.

ΆΡΘΡΟ 24^{ο} ΑΠΟΛΟΓΙΣΤΙΚΕΣ ΕΡΓΑΣΙΕΣ

Εργασίες που δεν αναφέρονται στον προϋπολογισμό ή που δεν προβλέφθηκαν ή δεν προβλέπονται από αυτόν, αλλά δεν μπορούν να επιμετρηθούν θα αποτιμώνται με απολογιστικό σύστημα, σύμφωνα με τα οριζόμενα από το άρθρο 154 του Ν.4412/2016 και θα εκτελούνται πάντοτε μετά από ειδική εντολή της Διευθύνουσας Υπηρεσίας προς τον Ανάδοχο.

ΆΡΘΡΟ 25^{ο} ΤΡΟΠΟΠΟΙΗΣΗ ΠΡΟΫΠΟΛΟΓΙΣΜΟΥ- ΤΙΜΕΣ ΜΟΝΑΔΟΣ ΝΕΩΝ ΕΡΓΑΣΙΩΝ

Ο Ανάδοχος είναι υποχρεωμένος να εκτελέσει το έργο σύμφωνα με την σύμβαση και τα τεύχη και σχέδια που την συνοδεύουν.

Επισημαίνεται ότι, το φυσικό και οικονομικό αντικείμενο των δημοπρατούμενων έργων δεν πρέπει να μεταβάλλεται ουσιωδώς κατά τη διάρκεια εκτέλεσης της σύμβασης, κατά τα οριζόμενα στην παρ. 4 του άρθρου 132 ν. 4412/2016. Δυνατότητα μεταβολής υφίσταται, μόνο υπό τις προϋποθέσεις των άρθρων 132 και 156 ν. 4412/2016.

Στην περίπτωση εκτέλεσης εργασιών που δεν προβλέπονται από το συμβατικό τιμολόγιο, θα συντάσσονται νέες τιμές μονάδας σύμφωνα με τις διατάξεις του άρθρου 156 του Ν.4412/2016.

ΆΡΘΡΟ 26^{ο} ΕΠΙΒΛΕΨΗ

Ο Ανάδοχος υπόκειται στον έλεγχο της Υπηρεσίας, που εκπροσωπείται από το προσωπικό Επίβλεψης του Έργου. Ο Ανάδοχος οφείλει να επιτρέπει ελεύθερα την είσοδο στον επιβλέποντα και σε όλους τους εντεταλμένους για την επίβλεψη του έργου υπαλλήλους της Υπηρεσίας στα εργοτάξια, λατομεία, αποθήκες, εργοστάσια κλπ. Το ίδιο ισχύει και για όποιον άλλον, στον οποίο η Υπηρεσία θα δώσει σχετική έγκριση.

Ο Ανάδοχος έχει την υποχρέωση να συμμορφώνεται προς τις έγγραφες εντολές της Υπηρεσίας, που δίνονται για την άρτια, εύρυθμη και έντεχνη εκτέλεση του έργου.

Το ότι η Υπηρεσία επιβλέπει το έργο δεν απαλλάσσει τον Ανάδοχο από οποιαδήποτε ευθύνη, που προκύπτει από τις συμβατικές του υποχρεώσεις ή και τους ισχύοντες Νόμους, Διατάξεις κλπ, ούτε εξασθενίζει τις πλήρεις και αποκλειστικές ευθύνες του και υποχρεώσεις του που επιτάσσουν οι όροι της Διακήρυξης Δημοπρασίας, της παρούσας ΕΣΥ, της Τεχνικής Περιγραφής και των λοιπών Τευχών Δημοπράτησης.

Ο Ανάδοχος οφείλει να διευκολύνει την επίβλεψη και το προσωπικό της Υπηρεσίας Επίβλεψης, στην άσκηση των ελέγχων κλπ.

Επισημαίνεται ότι η Υπηρεσία ενδέχεται να χρησιμοποιήσει Τεχνικό Σύμβουλο κατά την κατασκευή του έργου. Ο Ανάδοχος οφείλει να διευκολύνει τον Σύμβουλο στην άσκηση των καθηκόντων που θα του αναθέσει η Υπηρεσία. Το ίδιο ισχύει και για το προσωπικό του Συμβούλου.

ΆΡΘΡΟ 27^{ο} ΗΜΕΡΟΛΟΓΙΟ ΠΡΟΟΔΟΥ ΕΡΓΑΣΙΩΝ

Ο ανάδοχος υποχρεούται να τηρεί ανελλιπώς διπλότυπο ημερολόγιο του έργου, το οποίο θα ενημερώνεται καθημερινά ενυπόγραφα απ' αυτόν, σύμφωνα με τις οδηγίες της Επίβλεψης. Με την ολοκλήρωση κάθε βασικού τμήματος του έργου το πρωτότυπο του ημερολογίου θα παραδίδεται στον επιβλέποντα ή στο αρμόδιο όργανο της επίβλεψης. Τα φύλλα που αντιστοιχούν σε κάθε τέτοιο τμήμα θα κατατίθεται τμηματικά μετά την περαίωση του έργου στο φάκελο του έργου ως συνοδευτικό του αρχείου αυτού. Τα πρωτότυπα φύλλα του ημερολογίου, αφού υπογραφούν, επιστρέφονται στον Ανάδοχο.

Ο τρόπος επιμετρήσεων βασίζεται στο περιεχόμενο των αντιστοίχων άρθρων του Τιμολογίου της Μελέτης και των διατάξεων της παρούσας Συγγραφής Υποχρεώσεων.

ΆΡΘΡΟ 28^{ο} ΕΠΙΜΕΤΡΗΣΕΙΣ

Για κάθε διακεκριμένο μέρος του έργου, που επιδέχεται αυτοτελή επιμέτρηση, ο Ανάδοχος είναι υποχρεωμένος να συντάξει επιμέτρηση και να την υποβάλει στη Δ/νουσα Υπηρεσία. Ισχύουν οι διατάξεις των άρθρων 151 και 152 του Ν.4412/2016.

Στην περίπτωση που ο Ανάδοχος δεν θα υποβάλλει εμπρόθεσμα οποιαδήποτε επιμέτρηση η Διευθύνουσα Υπηρεσία μέχρι τη σύνταξη της επιμετρήσεως μπορεί να αρνηθεί την πιστοποίηση των αντιστοίχων εργασιών.

ΆΡΘΡΟ 29^{ο} ΠΑΡΑΛΑΒΗ ΕΡΓΟΥ - ΧΡΟΝΟΣ ΕΓΓΥΗΣΕΩΣ- ΔΩΡΕΑΝ ΣΥΝΤΗΡΗΣΗ

Μετά τη λήξη των προθεσμιών περαιώσεως των εργασιών, ο επιβλέπων ελέγχει τα έργα για να διαπιστώσει αν αυτά έχουν περαιωθεί και υποστεί ικανοποιητικά κάθε δοκιμασία προβλεπόμενη από τη σύμβαση και υποβάλλει προς το Δήμο Ηράκλειας σχετική έκθεση.

Κατόπιν των ανωτέρω ο Προϊστάμενος της επιβλέπουσας Υπηρεσίας εκδίδει βεβαίωση για την εμπρόθεσμη περαίωση, σύμφωνα με τις διατάξεις του άρθρου 168 του Ν.4412/2016.

Ο ανάδοχος υποχρεούται μέσα σε δύο μήνες από την έκδοση της βεβαίωσης για την εμπρόθεσμη περαίωση να υποβάλλει στην επιβλέπουσα υπηρεσία για έλεγχο και θεώρηση τις τελικές επιμετρήσεις για κάθε διακεκριμένο μέρος του έργου δεκτικού αυτοτελούς επιμετρήσεως, τον τελικό συνοπτικό επιμετρητικό πίνακα, το μητρώο του έργου καθώς επίσης και κάθε αίτημά του, που προκύπτει από την εκτέλεση της σύμβασης, σύμφωνα με τις διατάξεις του άρθρου 151 παρ. 5 του Ν.4412/2016.

Σε περίπτωση που δεν υποβληθεί εμπρόθεσμα από τον ανάδοχο η τελική επιμέτρηση επιβάλλεται σε βάρος του για κάθε συμπληρωμένο μήνα καθυστέρησης, ειδική ποινική ρήτρα ποσοστού δύο τοις χιλίοις (2‰) επί του συνολικού ποσού που έχει καταβληθεί μέχρι τότε για την όλη σύμβαση. Άρθρο 151 παρ. 6 του Ν.4412/2016.

Η προσωρινή παραλαβή του έργου θα γίνει μέσα σε ένα εξάμηνο από την ημερομηνία αποπεράτωσης του έργου, σύμφωνα με το άρθρο 170 του Ν.4412/2016.

Η επιτροπή παραλαβής που ορίζεται σύμφωνα με τις διατάξεις του ελέγχει κατά το εφικτό την τελική επιμέτρηση με σποραδικές ή γενικές καταμετρήσεις και παραλαμβάνει τα έργα στο σύνολο τους, συντασσομένου σχετικού πρωτοκόλλου παραλαβής.

Κατά την παραλαβή εξετάζονται οι πιθανές διαφορές μεταξύ του εργολάβου και της επιβλέπουσας υπηρεσίας, σχετικά με την εκτέλεση από τον εργολάβο τμημάτων του έργου διαφορετικών διαστάσεων καθώς επίσης οι ενστάσεις του εργολάβου κατά της τελικής

επιμετρήσεως. Επίσης η επιτροπή ελέγχει το εμπρόθεσμο της εκτελέσεως των εργασιών και γενικά κάθε παράβαση των όρων της συμβάσεως.

Το πρωτόκολλο παραλαβής υπογράφεται υποχρεωτικά από τον ανάδοχο, τον επιβλέποντα και τα μέλη της επιτροπής και τελικά υποβάλλεται για έγκριση στο Δημοτικό Συμβούλιο.

Ορίζεται ο χρόνος εγγυήσεως **δεκαπέντε (15) μηνών** μετά την πάροδο της οποίας θα γίνει η οριστική παραλαβή του έργου.

Ο χρόνος αυτός αρχίζει, σύμφωνα με τα οριζόμενα στις διατάξεις του άρθρου 171 του Ν.4412/2016.

Κατά τον χρόνο αυτόν υποχρεούται ο ανάδοχος να συντηρεί τα έργα σε καλή κατάσταση να τα επισκευάζει και να επανορθώνει με δικές του δαπάνες κάθε βλάβη και φθορά από συνήθη χρήση.

Αν ο ανάδοχος παραμελήσει την συντήρηση των έργων και επήλθε ή επίκειται βλάβη αυτών τότε καλείται εγγράφως όπως μέσα σε ορισμένη προθεσμία να συμμορφωθεί προς τις υποχρεώσεις του. Αν δεν συμμορφωθεί προς την παραπάνω διαταγή, οι σχετικές εργασίες εκτελούνται από το κύριο του έργου σε βάρος και λογαριασμό του από τις κατατιθέμενες εγγυήσεις ή από τα οφειλόμενα σε αυτόν ποσά και σε περίπτωση ανεπάρκειας αυτών, το υπόλοιπο βεβαιώνεται σε βάρος του εργολάβου με απόφαση του Δημοτικού Συμβουλίου και εισπράττεται κατά τις διατάξεις περί εισπράξεως δημοτικών και κοινοτικών εισόδων.

Η οριστική παραλαβή θεωρείται αυτοδικαίως συντελεσθείσα αν δεν γίνει μέσα σε δυο (2) μήνες από τη λήξη του χρόνου εγγυήσεως του έργου και μετά από παρέλευση εξήντα (60) ημερών ύστερα από ειδική όχληση του αναδόχου για τη διενέργεια αυτής, σύμφωνα με την παρ. 2 του άρθρου 172 του Ν.4412/2016.

Αν η προσωρινή παραλαβή δεν διενεργήθηκε μέχρι της ημερομηνίας της οριστικής παραλαβής, το έργο παραλαμβάνεται ταυτόχρονα προσωρινά και οριστικά.

Μετά την οριστική παραλαβή για την στερεότητα του έργου κατά τμήματα και στο σύνολο του και την ευθύνη του αναδόχου ισχύουν οι διατάξεις του άρθρου 172 του Ν.4412/2016 παρ. 4.

Κατά τον χρόνο εγγυήσεως ο Ανάδοχος βαρύνεται με τις δαπάνες αποκαταστάσεως τόσο του έργου που θα κατασκευασθεί από αυτόν, μέσα πάντα στο χρόνο εγγυήσεως και εφόσον οι φθορές και ζημίες γενικά οφείλονται σε πλημμελή κατασκευή των έργων που έχει αναλάβει αυτός με την σύμβαση του.

Σε περίπτωση που γίνουν ζημίες από ανώτερη βία κατά τον χρόνο εγγυήσεως του Αναδόχου, αυτές θα αποκατασταθούν από τον Ανάδοχο μετά την έγκριση από την Προϊσταμένη Αρχή, στην αρμοδιότητα της οποίας υπάγεται το έργο, του σχετικού Πρωτοκόλλου διαπιστώσεως ζημιών που θα συνταχθεί από την Επιτροπή που συγκροτείται από αυτήν (Προϊσταμένη Αρχή).

ΆΡΘΡΟ 30ο ΔΙΕΥΚΟΛΥΝΣΗ ΤΗΣ ΚΥΚΛΟΦΟΡΙΑΣ – ΠΙΝΑΚΙΔΕΣ ΕΝΔΕΙΚΤΙΚΕΣ ΤΟΥ ΕΡΓΟΥ – ΦΩΤΟΓΡΑΦΙΕΣ – ΠΑΡΑΣΤΑΤΙΚΑ ΚΑΙ ΣΤΟΙΧΕΙΑ ΤΟΥ ΕΡΓΟΥ

1. Για κάθε διακοπή της κυκλοφορίας στο διάστημα που θα γίνονται τα έργα θα πρέπει απαραίτητα ο Ανάδοχος να συνεννοείται νωρίτερα με την υπηρεσία και το αρμόδιο τμήμα της Τροχαίας κίνησης. Ακόμα ο Ανάδοχος είναι υποχρεωμένος να τοποθετήσει με δικές του δαπάνες, πινακίδες για την καθοδήγηση της κυκλοφορίας οχημάτων, νυχτερινά σήματα, να περιφράξει κάθε επικίνδυνη θέση για την κυκλοφορία πεζών και οχημάτων επισημαίνοντάς την με τις απαραίτητες πινακίδες, νυχτερινά σήματα και λοιπά, να τοποθετήσει σε όλα τα έργα και σε εμφανή σημεία μεταλλικά εμπόδια στα οποία θα αναγράφεται ο τίτλος της επιχείρησης και του έργου, το ονοματεπώνυμο και ο αριθμός τηλεφώνου του εργολάβου. Τέλος ο Ανάδοχος οφείλει να εξασφαλίζει ασφαλείς διαβάσεις για οχήματα και πεζούς σε επίκαιρα σημεία από χαλύβδινα ελάσματα και τα αντίστοιχα ξύλινα πλαίσια σύμφωνα με τα άρθρα του Τιμολογίου και τις τεχνικές προδιαγραφές.

2. Ο Ανάδοχος είναι υποχρεωμένος να παίρνει, εκτυπώνει και παραδίνει στην Διευθύνουσα Υπηρεσία αρκετό αριθμό φωτογραφιών (σε ψηφιακή ή/και έντυπη μορφή) και άλλων παραστατικών στοιχείων του έργου που εκτελείται, καθώς και να τηρεί, συντάσσει, εκτυπώνει και παραδίνει πλήρη στοιχεία αυτού.

Οι δαπάνες για όλα τα ανωτέρω βαρύνουν τον Ανάδοχο και περιλαμβάνονται στα γενικά έξοδά του.

ΆΡΘΡΟ 31ο ΠΡΟΚΑΤΑΒΟΛΗ

Δεν προβλέπεται η χορήγηση προκαταβολής.

ΆΡΘΡΟ 32^{ο} ΕΥΘΥΝΗ ΕΡΓΟΛΑΒΟΥ

Διευκρινίζεται ότι, για την εφαρμογή των μελετών, όσο και για την ποιότητα και αντοχή των έργων, μόνος υπεύθυνος είναι ο Ανάδοχος αυτών, οι δε κάθε φύσεως έλεγχοι που θα γίνουν από την επιβλέπουσα υπηρεσία δεν απαλλάσσουν τον ανάδοχο της ευθύνης αυτής.

Ο Ανάδοχος είναι καθ' ολοκληρία υπεύθυνος για την εκλογή των υλικών που θα χρησιμοποιηθούν, την χρησιμοποίηση αυτών και γενικά εκτέλεση της εργασίας κατά τους όρους της παρούσας, των οικείων τεχνικών προδιαγραφών και λοιπών εγκεκριμένων συμβατικών τευχών και σχεδίων.

Σε περίπτωση χρησιμοποίησης υπεργολάβου για την εκτέλεση ειδικών εργασιών, ο ανάδοχος παραμένει μόνος και αποκλειστικά υπεύθυνος για τις υπόψη εργασίες.

ΆΡΘΡΟ 33^{ο} ΣΗΜΑΝΣΗ

Ο ανάδοχος έχει την υποχρέωση για την τήρηση των διατάξεων της εργατικής νομοθεσίας, των διατάξεων και κανονισμών για την πρόληψη ατυχημάτων στο προσωπικό του, ή στο προσωπικό του φορέα του έργου, ή σε οποιονδήποτε τρίτο, ώστε να εξαλείφονται ή να ελαχιστοποιούνται οι κίνδυνοι ατυχημάτων ή επαγγελματικών ασθενειών κατά την φάση κατασκευής του έργου : ΠΔ 305/96 (αρ. 7-9), Ν.4412/2016 (αρ. 138 παρ.7), Ν. 3850/10(αρ. 42).

Στα πλαίσια της ευθύνης του, ο ανάδοχος υποχρεούται :

α. Να εκπονεί κάθε σχετική μελέτη (στατική ικριωμάτων, μελέτη προσωρινής σήμανσης έργων κλπ.) και να λαμβάνει όλα τα σχετικά μέτρα Ν.4412/2016 (αρ. 138 παρ.7).
β. Να λαμβάνει μέτρα προστασίας σύμφωνα με την ισχύουσα νομοθεσία στο Σχέδιο Ασφάλειας και Υγείας (ΣΑΥ), όπως αυτό ρυθμίζεται με τις αποφάσεις του (τ.) ΥΠΕΧΩΔΕ : ΔΙΠΑΔ/οικ.177/2-3-01, ΔΕΕΠΠ/85/14-5-01 και ΔΙΠΑΔ/οικ889/27-11-02, στο χρονοδιάγραμμα των εργασιών, καθώς και τις ενδεχόμενες τροποποιήσεις ή άλλες αναγκαίες αναπροσαρμογές των μελετών κατά τη φάση της μελέτης και της κατασκευής του έργου : Ν.4412/2016 (αρ. 138 παρ.8.
γ. Να επιβλέπει ανελλιπώς την ορθή εφαρμογή των μέτρων ασφάλειας και υγείας των εργαζομένων, να τους ενημερώνει / εκπαιδεύει για την αναγκαιότητα της τήρησης των μέτρων αυτών κατά την εργασία, να ζητά τη γνώμη τους και να διευκολύνει τη συμμετοχή τους σε ζητήματα ασφάλειας και υγείας : ΠΔ 1073/81 (αρ. 111), ΠΔ 305/96 (αρ.10,11), Ν.3850/10 (αρ. 42-49). Για την σωστή εφαρμογή της παρ.γ στους αλλοδαπούς εργαζόμενους, είναι αυτονόητο ότι η γνώση από αυτούς της ελληνικής γλώσσας κρίνεται απαραίτητη ώστε να μπορούν να κατανοούν την αναγκαιότητα και τον τρόπο εφαρμογής των μέτρων ασφάλειας και υγείας (εκτός ειδικών περιπτώσεων όπου τμήμα ή όλο το έργο έχει αναλάβει να κατασκευάσει ξένη εξειδικευμένη εταιρεία).

Οι απαιτούμενες εργασίες σήμανσης και εξοπλισμού εκτροπών ή παρακάμψεων της κυκλοφορίας για την κατασκευή της οδού θα εκτελούνται **βάσει μελέτης συντασσόμενης από τον Ανάδοχο (χωρίς ιδιαίτερη αμοιβή) και εγκρινόμενης από την Υπηρεσία.**

Ο Ανάδοχος είναι υποχρεωμένος κατά το στάδιο εκτελέσεως των εργασιών να προβαίνει στην τοποθέτηση και να φροντίζει για την συντήρηση και αντικατάσταση όλων των απαιτουμένων προσωρινών σημάτων, φανών, αντανακλαστικών πινακίδων και σημάτων κλπ σύμφωνα με τα άρθρα 9 και 10 του ΚΟΚ και τις ΠΤΠ σήμανσης έργων εκτελουμένων εκτός ή εντός κατοικημένων περιοχών, που εγκρίθηκαν αντίστοιχα με τις αποφάσεις ΒΜ5/30428/1980 και ΒΜ5/30058/1983 του ΥΠΔΕ (ΦΕΚ 589 Β/8Ο και 121Β/83) καθώς και τροχονόμων για την απρόσκοπτη και ασφαλή κυκλοφορία στην οδό, στις παρακαμπτήριες και προσπελάσεις και γενικά σε όλα τα εργοτάξια του έργου κατά την διάρκεια της ημέρας και της νύχτας, για την ασφαλή καθοδήγηση των πεζών και των τροχοφόρων. Αυτός φέρει την ευθύνη ποινικά και αστικά για κάθε ατύχημα λόγω των έργων, μη εξαιρουμένων και αυτών που εκτελούνται απολογιστικά

Σε περίπτωση που ο Ανάδοχος δεν προβεί στην έγκαιρη εκτέλεση της σημάνσεως που αναφέρθηκε ανωτέρω, η Υπηρεσία ανεξάρτητα από την εφαρμογή των κυρώσεων των προβλεπομένων από τις κείμενες διατάξεις "περί δημοσίων έργων" στις οποίες περιλαμβάνεται και η περί εκπτώσεως του εργολάβου κύρωση, μπορεί να εκτελέσει την σήμανση σε βάρος και για λογαριασμό του Αναδόχου, ο οποίος δεν παύει και στην περίπτωση αυτή να έχει ακέραια την ευθύνη για κάθε ατύχημα που θα συμβεί από την αμέλειά του αυτή.

Η δαπάνη για την εκτέλεση της σε βάρος του Αναδόχου εργασίας εκπίπτει από τον Λογαριασμό του.

Στις εργασίες σήμανσης ο Ανάδοχος θα είναι υπεύθυνος για :

α. Όλα τα είδη σήμανσης και οδικής ασφάλειας θα ανταποκρίνονται πλήρως στους όρους της μελέτης και τις εγκεκριμένες τεχνικές προδιαγραφές.

β. Για τις δοκιμές 2.2.3, 2.2.4 και 2.2.5 της ΠΤΠ Σ 301 74α (Προδιαγραφή ποιότητας αντανακλαστικών πινακίδων από αλουμίνιο για την σήμανση των οδών), ο Ανάδοχος οφείλει να προσκομίσει επίσημο πιστοποιητικό ελέγχου, για δε τις υπόλοιπες δοκιμές πιστοποιητικό του εργαστηρίου της Υπηρεσίας.

γ. Ο Ανάδοχος έχει ακέραια την ευθύνη για την άριστη ποιότητα και το σύμφωνο με τις εγκεκριμένες πρότυπες τεχνικές προδιαγραφές των κάθε φύσης ειδών και υλικών που υπεισέρχονται στις διάφορες εργασίες και εξυπακούεται ότι με την προσφορά του ανέλαβε την υποχρέωση και την ευθύνη για έντεχνη εκτέλεση των εργασιών με δόκιμα υλικά.

δ. Η Υπηρεσία πάντως έχει το δικαίωμα σε κάθε στιγμή να κάνει δειγματοληψίες και έλεγχο της ποιότητας, των διαστάσεων κλπ τόσο των διαφόρων ειδών και υλικών οποιασδήποτε φύσης όσο και των εργασιών.

Ο Ανάδοχος είναι υποχρεωμένος να καταβάλλει τις δαπάνες, που απαιτούνται για τους εργαστηριακούς ελέγχους και οι οποίες ανάγονται στα γενικά του έξοδα, χωρίς αυτό να τον απαλλάσσει από την ευθύνη του, διότι είναι μοναδικός και εξ ολοκλήρου υπεύθυνος για την ποιότητα και το δόκιμο των διαφόρων ειδών, των υλικών και των εργασιών.

ε. Τα είδη ή υλικά σήμανσης και οδικής ασφάλειας κλπ καθώς και οι εργασίες που δεν ανταποκρίνονται πλήρως τις παραπάνω απαιτήσεις δεν θα παραλαμβάνονται καθόλου ούτε θα πιστοποιούνται με όρους πχ περικοπή τιμής ή επιβολή προστίμου κλπ διότι κρίνονται ακατάλληλα.

ΆΡΘΡΟ 34^{ο} ΕΓΚΑΤΑΣΤΑΣΕΙΣ ΟΡΓΑΝΙΣΜΩΝ ΚΟΙΝΗΣ ΩΦΕΛΕΙΑΣ

Πριν από την εκτέλεση οποιουδήποτε έργου, ο Ανάδοχος έχει υποχρέωση να ενημερωθεί σχετικά με τα στοιχεία των αγωγών ή γραμμών όλων των Οργανισμών ή Επιχειρήσεων Κοινής Ωφελείας (Ο.Κ.Ω.) που διέρχονται από την περιοχή του έργου και να κάνει γνωστό στην Υπηρεσία κάθε πρόβλημα που προκύπτει σχετικά. Η έρευνα των υπογείων εμποδίων θα συμπληρώνεται και με δοκιμαστικές τομές, η αμοιβή των οποίων περιλαμβάνεται στην τιμή του άρθρου των εκσκαφών και δεν θα πληρωθούν ιδιαίτερα.

Κάθε βλάβη που προξενείται σε έργα τρίτων με υπαιτιότητα του Αναδόχου, βαρύνει εξ ολοκλήρου ποινικώς και αστικώς αυτόν. Ιδιαίτερη μέριμνα θα ληφθεί κατά την επίχωση των ορυγμάτων, όπου υφίστανται και άλλοι αγωγοί Ο.Κ.Ω., ώστε να αποφευχθεί τυχόν υποχώρηση του εδάφους κάτω από αυτούς και η εξ αυτής θραύση ή υπερβολική παραμόρφωση αυτών. Κάθε βλάβη στους αγωγούς αυτούς είτε κατά την εκσκαφή είτε από κακή εκτέλεση της υποστήριξης του αγωγού είτε εξαιτίας υποχωρήσεως της επιχώσεως κατά τη διάρκεια των εργασιών ή μετά το πέρας τους, βαρύνει τον Ανάδοχο. Στην περίπτωση αυτή η απαιτούμενη επισκευή θα γίνεται από την Υπηρεσία στην οποία ανήκει ο αγωγός με χρέωση του Αναδόχου, στον οποίο συγχρόνως θα καταλογίζονται όλες οι τυχόν αποζημιώσεις προς τρίτους λόγω ζημιών τους από την παραπάνω αιτία.

Απαγορεύεται καθ' όλη τη διάρκεια των εργασιών κάθε επέμβαση σε αγωγούς, καλώδια εγκαταστάσεις κλπ άλλων Ο.Κ.Ω. χωρίς έγγραφη εντολή της αρμόδιας Υπηρεσίας. Στην περίπτωση κατά την οποία η θέση των αγωγών κοινής ωφελείας είναι τέτοια ώστε να απαιτηθεί μόνιμη μετάθεσή τους, οι εργασίες θα εκτελούνται με δαπάνες του κυρίου του έργου από τον Ο.Κ.Ω. στον οποίο ανήκει. Στην περίπτωση αυτή ο Ανάδοχος δεν δικαιούται καμία αποζημίωση εξαιτίας τυχόν προσθέτων δυσχερειών ή καθυστερήσεως ή άλλης αιτίας που θα δημιουργηθούν από την ανάγκη μεταθέσεως των εγκαταστάσεων κοινής ωφελείας, γιατί έχει την υποχρέωση να πάρει όλες τις απαιτούμενες πληροφορίες προκειμένου να εκτιμήσει τις τυχόν πρόσθετες δαπάνες και καθυστερήσεις τις οποίες θα του επιφέρει η μετάθεση αυτών.

Προκειμένου για προσωρινές μετατοπίσεις αγωγών ο Ανάδοχος δεν θα πληρωθεί ιδιαίτερα γιατί η αμοιβή του περιλαμβάνεται στις συμβατικές τιμές μονάδος του τιμολογίου, ανεξάρτητα από τις τυχόν δυσχέρειες. Ο Εργοδότης μπορεί να αναθέτει στον Ανάδοχο, εφόσον κρίνει σκόπιμο και σύμφωνα με τις ισχύουσες διατάξεις, την εκτέλεση έργων μόνιμης μετατοπίσεως αγωγών και δικτύων και ο Ανάδοχος υποχρεούται στην εκτέλεση αυτών με τις συμβατικές τιμές μονάδος. Εάν οι μετατοπίσεις των αγωγών Ο.Κ.Ω. επηρεάζουν υπερβολικά και δυσανάλογα το πρόγραμμα

κατασκευής των έργων ως προς την εγκεκριμένη προθεσμία εκτέλεσης, τότε ο Ανάδοχος δικαιούται ανάλογη παράταση προθεσμίας, αλλά όχι αποζημίωση.

Ο Ανάδοχος οφείλει να λάβει κάθε μέτρο για την ασφάλεια του προσωπικού του ή τρίτων από τη διατήρηση ανοιχτών αγωγών Ο.Κ.Ω. κατά τη διάρκεια εκτέλεσης των εργασιών και είναι ο μόνος υπεύθυνος για κάθε ατύχημα που θα προκληθεί από το λόγο αυτό.

Ο Ανάδοχος θα πρέπει να παρέχει κάθε εύλογη διευκόλυνση προς άλλους εργολήπτες ή εργατικό προσωπικό που χρησιμοποιείται από τον Εργοδότη ή άλλους Ο.Κ.Ω., εφόσον αυτοί εκτελούν εργασίες στην περιοχή του έργου. Στην περίπτωση που εκτιμηθεί ότι αυτό θα επιφέρει σημαντικές καθυστερήσεις στην εκτέλεση της εργολαβίας ή ότι υπάρχει κίνδυνος για την ασφάλεια του εκτελούμενου έργου, θα πρέπει να ειδοποιείται εγκαίρως η επιβλέπουσα Υπηρεσία.

ΆΡΘΡΟ 35^{ο} ΟΔΟΙ ΠΡΟΣΠΕΛΑΣΗΣ

Η πρόσβαση στις εκάστοτε θέσεις των επί μέρους εργασιών για τη μεταφορά και προσκόμιση των απαιτούμενων υλικών, εφοδίων, μηχανημάτων κλπ, καθώς και στις διάφορες πηγές από όπου θα γίνεται η προμήθεια των πάσης φύσεως υλικών ή πρώτων υλών, θα πραγματοποιείται είτε μέσω των υφιστάμενων οδικών αρτηριών, είτε μέσω νέων οδών που θα κατασκευαστούν ειδικά για τον σκοπό αυτόν, με αποκλειστική δαπάνη του Αναδόχου.

Όταν για τους ανωτέρω σκοπούς ο Ανάδοχος χρησιμοποιεί Δημόσιες οδικές αρτηρίες (Εθνικές, επαρχιακές, Δημοτικές, κλπ) ή και τα καταστρώματα αναχωμάτων που έχουν κατασκευαστεί από άλλους φορείς, υποχρεούται καθ' όλη τη διάρκεια της εκτέλεσης των εργασιών να προβαίνει στην απαραίτητη και αναγκαία συντήρηση αυτών, με αποκλειστικά δική του δαπάνη και ευθύνη. Ιδιαίτερα ευθύνεται για κάθε φθορά ή ζημία που ενδέχεται να προκληθεί είτε στα οδοστρώματα των οδών είτε στα κάθε είδους τεχνικά έργα αυτών και οφείλει να τις επιδιορθώσει με δική του δαπάνη και χωρίς καθυστέρηση. Όταν πρόκειται για αμμοχαλικόστρωτους, σκυρόστρωτους ή χωρίς οδόστρωμα δρόμους, οι κάθε είδους συνήθεις καταστροφές ή φθορές του καταστρώματος που θα οφείλονται στην εν γένει κυκλοφορία θα επισκευάζονται στα πλαίσια των ανωτέρω υποχρεώσεων του Αναδόχου, με χρήση υλικού οδοστρωσίας ομοίου με το υφιστάμενο.

Ο Ανάδοχος δεν θα παρακωλύει σε καμία περίπτωση, έστω και παροδικώς, την κυκλοφορία στις ανωτέρω Δημόσιες οδούς, λόγω καταλήψεως τμήματος αυτών από τα μεταφορικά οχήματα που χρησιμοποιεί ή από την εναπόθεση επί του καταστρώματος αυτών κάθε είδους υλικών, εφοδίων, εργαλείων ή μηχανημάτων. Επίσης θα πρέπει να μεριμνά ώστε να εξασφαλίζεται η πρόσβαση των κατοίκων προς τις οικίες και τις άλλες ιδιοκτησίες τους.

Στις περιπτώσεις όπου δεν υπάρχουν διανοιγμένες οδοί προσπέλασης, ο Ανάδοχος υποχρεούται να προβεί στη διάνοιξη, διαμόρφωση και συντήρησή τους, καθώς και στην κατασκευή των απαιτούμενων τεχνικών έργων με δική του ευθύνη και δαπάνη, αφού προηγουμένως εξασφαλίσει τις απαιτούμενες άδειες από τις αρμόδιες Υπηρεσίες. Όλες οι δαπάνες κατασκευής των οδών προσπέλασης προς τις θέσεις λήψεως αδρανών υλικών, λατομείων, ορυχείων, δανειοθαλάμων ή προς τους χώρους εναποθέσεως των ακαταλλήλων προϊόντων εκσκαφής καθώς και προς τα εργοτάξια και τις θέσεις εναποθέσεως των υλικών και εφοδίων του έργου, δεν πληρώνονται ή αποζημιώνονται ιδιαίτερα, επειδή περιλαμβάνονται στις τιμές μονάδος προσφοράς των κονδυλίων του Τιμολογίου και ως εκ τούτου έχουν ληφθεί υπ' όψη του Αναδόχου κατά την υποβολή της προσφοράς του.

Σε περίπτωση που για λόγους προσπέλασης απαιτηθούν επεμβάσεις σε ιδιοκτησίες (διέλευση οχημάτων, προσωρινή κατάληψη, καθαίρεση περιφράξεων κλπ), ο Ανάδοχος οφείλει να προβεί στις απαιτούμενες συνεννοήσεις με τους αντίστοιχους ιδιοκτήτες αμέσως μετά την υπογραφή της Σύμβασης. Στη συνέχεια θα πρέπει να ενημερώσει εγκαίρως την Υπηρεσία, ώστε εάν απαιτηθεί να ξεκινήσουν οι νόμιμες διαδικασίες για απαλλοτριώσεις, δουλείες κλπ.

ΆΡΘΡΟ 36^{ο} ΚΑΘΑΡΙΣΜΟΣ ΕΡΓΟΤΑΞΙΩΝ, ΚΑΤΑΣΚΕΥΩΝ ΚΑΙ ΕΓΚΑΤΑΣΤΑΣΕΩΝ-ΦΥΛΑΞΗ ΕΡΓΟΤΑΞΙΟΥ

Ο Ανάδοχος έχει υποχρέωση, με δαπάνες του (χωρίς πρόσθετη αποζημίωση, των δαπανών αυτών περιλαμβανομένων στις τιμές μονάδος της προσφοράς του και στις ειδικές δαπάνες που βαρύνουν αυτόν) και πριν από την παράδοση για χρήση κάθε τμήματος έργου καθώς και μετά την περαίωση ολόκληρου του έργου να αφαιρέσει και απομακρύνει από τους γύρω του τμήματος αυτού χώρους και γενικά από το εργοτάξιο, κάθε προσωρινή εγκατάσταση, τα απορρίμματα, εργαλεία και ικριώματα, μηχανήματα, πλεονάζοντα υλικά χρήσιμα ή άχρηστα, προσωρινές εγκαταστάσεις μηχανημάτων κ.λ.π. Θα πρέπει να καταστρέψει και απαλείψει κάθε βοηθητικό έργο κ.λ.π. το οποίο θα υποδειχθεί από την Υπηρεσία, ως άχρηστο ή επιζήμιο για τη μετέπειτα

λειτουργία π.χ. τα κτίρια, να ισοπεδώσει τους χώρους επί των οποίων ήταν ή εγκατεστημένα κ.λ.π., για να παραδώσει τελείως καθαρές τόσο τις κατασκευές όσο και τους γύρω χώρους του εργοταξίου και να μεριμνήσει για την παράδοση του έργου σε εύρυθμη λειτουργία σύμφωνα με τους όρους Σύμβασης ή τις προδιαγραφές της Ε.Σ.Υ.

Επίσης ο Ανάδοχος έχει υποχρέωση να προβεί στην άρση (καθαίρεση, αποκόμιση κ.λ.π.), όταν θεωρηθεί από την Υπηρεσία ως όχι απαραίτητη, κάθε προστατευτικής κατασκευής που είχε επιβληθεί (για την εκτέλεση του έργου), για οποιονδήποτε λόγο, για αποφυγή ζημιών, φθορών, ατυχημάτων κ.λ.π. σε ιδιοκτησίες, οικοδομές, δένδρα, αγρούς, καλλιεργήσιμες εκτάσεις, κοινωφελείς εγκαταστάσεις και κάθε φύσης έργα καθώς και για την απομάκρυνση των περιφραγμάτων των εργοταξίων.

Εάν μέσα σε δέκα (10) ημέρες, από την έγγραφη υπόμνηση της Διευθύνουσας Υπηρεσίας, δεν προβεί στην έναρξη και σε εύλογη προθεσμία περαίωση των πιο πάνω εργασιών ο Ανάδοχος, οι εργασίες αυτές εκτελούνται σε βάρος του. Η δαπάνη των εργασιών αφαιρείται από την επόμενη πληρωμή του και για τον λόγο αυτό δεν του εκδίδεται βεβαίωση εμπρόθεσμης εκτέλεσης του έργου ή του τμήματος αυτού.

Ο ανάδοχος υποχρεούται να φυλάσσει τους εργοταξιακούς χώρους από άτομα μη έχοντα εργασία ή μη διαπιστευμένα ή μη δικαιούμενα για οποιοδήποτε λόγο να ευρίσκονται στους χώρους που εκτελούνται έργα. Για το σκοπό αυτό, θα χρησιμοποιούνται, όπου παρίσταται ανάγκη, φύλακες, υπάλληλοι του αναδόχου για το εργοτάξιο του έργου κατά την ημέρα και νύχτα.

Τα ανωτέρω μέτρα θα λαμβάνονται με ευθύνη και δαπάνη του αναδόχου.

ΆΡΘΡΟ 37^{ο} ΥΛΙΚΑ ΚΑΤΕΔΑΦΙΣΗΣ

Τα υλικά που συναντώνται κατά την κατασκευή του έργου ή προέρχονται από καθαίρεση παλαιών έργων ανήκουν στον κύριο του έργου. Ο Ανάδοχος αποζημιώνεται για τις δαπάνες εξαγωγής ή διαφύλαξής τους και οφείλει να παίρνει τα κατάλληλα μέτρα για να αποτραπεί ή να είναι όσο το δυνατόν μικρότερη η βλάβη των υλικών κατά την εξαγωγή τους. Χρησιμοποίηση των υλικών από τον Ανάδοχο γίνεται μετά από διαταγή της Υπηρεσίας και σύνταξη σχετικού πρωτοκόλλου μεταξύ του επιβλέποντος και του Αναδόχου (Ν.4412/2016 αρ. 138 παρ.11).

ΆΡΘΡΟ 38^{ο} ΠΡΟΣΤΑΣΙΑ ΠΕΡΙΒΑΛΛΟΝΤΟΣ

Ο Ανάδοχος είναι υποχρεωμένος να προφυλάσσει και να προστατεύει την υπάρχουσα βλάστηση, όπως δέντρα, θάμνους και καλλιεργημένες εκτάσεις γύρω από το χώρο που του διατίθεται από την Υπηρεσία για την εκτέλεση των έργων θα είναι δε υπεύθυνος για κάθε ζημιά που θα προκαλέσει σε τρίτους λόγω αυθαίρετης κοπής ή βλάβης δέντρων ή θάμνων, απόθεσης υλικών, λόγω κακού χειρισμού των μηχανημάτων ή καταπάτησης φυτεμένων περιοχών από μηχανικά μέσα.

Ο Ανάδοχος είναι υποχρεωμένος, κατά την εκτέλεση των έργων, να συμμορφώνεται πλήρως με τις παρακάτω νομοθετικές διατάξεις :

- Ν. 1650/10-10-1986 "Για την προστασία του περιβάλλοντος" (ΦΕΚ 160Α/18-10-1986),
- Ν. 3010/22-04-2022 "Εναρμόνιση του Ν. 1650/1986 με τις Οδηγίες 97/11 Ε.Ε. και 96/61 Ε.Ε., διαδικασία οριοθέτησης και ρυθμίσεις θεμάτων για τα υδατορέματα και άλλες διατάξεις" (ΦΕΚ 91Α/25- 04-2002)
- Ν. 4014/1909-2011 " Περιβαλλοντική αδειοδότηση έργων και δραστηριοτήτων, ρύθμιση αυθαιρέτων σε συνάρτηση με δημιουργία περιβαλλοντικού ισοζυγίου και άλλες διατάξεις αρμοδιότητας Υπουργείου Περιβάλλοντος" (ΦΕΚ 209Α/21-09-2011)
- ΚΥΑ 69269/5387/24-10-1990 "Κατάταξη έργων και δραστηριοτήτων σε κατηγορίες, περιεχόμενο Μελέτης Περιβαλλοντικών Επιπτώσεων (ΜΠΕ), καθορισμός περιεχομένου ειδικών περιβαλλοντικών μελετών (ΕΠΜ) και λοιπές συναφείς διατάξεις, σύμφωνα με το Ν. 1650/86" (ΦΕΚ-678Β/25-10-1990) όπως τροποποιήθηκε από τις ΚΥΑ 30557/13-02-1996 (ΦΕΚ 136Β/06-03-1996)', ΚΥΑ 84230/12-09-1996 (ΦΕΚ 906Β/24-09-1996)
- ΚΥΑ Η.Π.11014/703/Φ104/14-03-2003 (ΦΕΚ Β 332/20-03-03) Διαδικασία Προκαταρκτικής Περιβαλλοντικής Εκτίμησης και Αξιολόγησης (Π.Π.Ε.Α.) και Έγκρισης Περιβαλλοντικών Όρων (Ε.Π.Ο.) σύμφωνα με το άρθρο 4 του Ν.1650/1986 (Α'160) όπως αντικαταστάθηκε με το άρθρο 2 του Ν.3010/2002 "Εναρμόνιση του Ν.1650/1986 με τις οδηγίες 97/11/ΕΕ και 96/61/ΕΕ .... και άλλες διατάξεις" (Α'91).
- ΚΥΑ Η.Π. 15393/2332/05-08-02: "Κατάταξη δημόσιων και ιδιωτικών έργων και δραστηριοτήτων σε κατηγορίες σύμφωνα με το άρθρο 3 του Ν.1650/1986 όπως αντικαταστάθηκε με το άρθρο 1 του Ν.3010/2002 «Εναρμόνιση του Ν.1650/86 με τις

οδηγίες 97/11/ΕΕ και 96/61/ΕΕ κ.ά (Α'91)" (ΦΕΚ 1022Β/05-08-2002-Διορθ.Σφαλμ. στο ΦΕΚ 1117Β/26-08-2002), όπως τροποποιήθηκε και συμπληρώθηκε από τις ΚΥΑ ΕΥΠΕ/οικ.129079/08-09-04 (ΦΕΚ 1409Β/13-09-2004), ΚΥΑ οικ. 145799/04-07-2005 (ΦΕΚ 1002Β/18-07-2005), ΚΥΑ ΥΠΕΧΩΔΕ/ΕΥΠΕ/οικ. 126880/02-03-2007 (ΦΕΚ 435Β/29-03-2007) & ΚΥΑ οικ. 141270/24-06-2009 (ΦΕΚ 1411Β/15-07-2009)

- ΚΥΑ ΥΠΕΧΩΔΕ/ΕΥΠΕ/οικ. 107017/28-08-2006 "Εκτίμηση των περιβαλλοντικών επιπτώσεων ορισμένων σχεδίων και προγραμμάτων, σε συμμόρφωση με τις διατάξεις της οδηγίας 2001/42//ΕΚ «σχετικά με την εκτίμηση των περιβαλλοντικών επιπτώσεων ορισμένων σχεδίων και προγραμμάτων» του Ευρωπαϊκού Κοινοβουλίου και του Συμβουλίου της 27ης Ιουνίου 2001" (ΦΕΚ 1225 Β/5-9-2006)
- Καθώς και στις λοιπές διατάξεις, έστω και αν δεν αναφέρονται ρητά παραπάνω αναφορικά με την προστασία του περιβάλλοντος.

Δεν θα κοπεί κανένα δέντρο ή δεντρύλλιο χωρίς την έγγραφη έγκριση της Υπηρεσίας. Για να δοθεί η έγκριση ο Ανάδοχος θα πρέπει να υποβάλλει τοπογραφικό διάγραμμα, στο οποίο θα έχουν σημειωθεί τα δέντρα ή δεντρύλλια που θα πρέπει να κοπούν.

Σε περίπτωση ζημιάς ή καταστροφής σε υπάρχουσες κατασκευές ή σε στοιχεία του φυσικού περιβάλλοντος, που δεν προβλέπεται από την εγκεκριμένη μελέτη του έργου (ή από τυχόν εγκεκριμένες από την Υπηρεσία τροποποιήσεις της) ο Ανάδοχος, ανεξάρτητα των οποιωνδήποτε ευθυνών που θα μπορούν να προκύψουν για αυτόν, είναι υποχρεωμένος να αποκαταστήσει τα υπάρχοντα έργα (ή το φυσικό περιβάλλον στην κατάσταση που βρισκόταν πριν από την εγκατάστασή του, με δαπάνες του, χωρίς να δικαιούται οποιασδήποτε χρηματικής αποζημίωσης ή παράτασης προθεσμίας.

Γίνεται ειδική επισήμανση ότι ο Ανάδοχος θα πρέπει κατά την εκτέλεση των χωματουργικών εργασιών να αποφεύγει να τραυματίζει τον περιβάλλοντα χώρο με πρόσθετες εκσκαφές (πέρα από αυτές που προβλέπονται από τη μελέτη) ή με απόρριψη διαφόρων προϊόντων ορυγμάτων έστω και αν προβαίνει σε κανονική διάστρωση και συμπύκνωση αυτών, γιατί διευκρινίζεται ρητά, ότι και οι προβλεπόμενες διατομές επιχωμάτων είναι προκαθορισμένων διαστάσεων και δεν επιτρέπεται η δημιουργία πλατυσμάτων χωρίς την προηγούμενη έγκριση της Υπηρεσίας, η οποία θα λάβει σοβαρά υπόψη της τις περιβαλλοντικές επιπτώσεις.

Επισημαίνεται ότι οι οποιεσδήποτε αποθέσεις πλεοναζόντων προϊόντων ορυγμάτων ή άλλων προϊόντων θα πρέπει να γίνονται σε θέσεις που να μην δημιουργούν οποιοδήποτε πρόβλημα στο περιβάλλον και να έχουν την έγκριση των αρμοδίων αρχών (οι θέσεις αυτές θα εξασφαλισθούν με ευθύνη και δαπάνες του Αναδόχου χωρίς να αναλαμβάνει η Υπηρεσία καμία δέσμευση) και χωρίς ο Ανάδοχος να δικαιούται οποιασδήποτε ιδιαίτερης αποζημίωσης για την μεταφορά των εν λόγω προϊόντων στις θέσεις αυτές.

Ανάλογη φροντίδα θα πρέπει να δοθεί από τον Ανάδοχο και στις εγκαταστάσεις παραγωγής αδρανών υλικών και ασφαλτομιγμάτων σχετικά με τις περιβαλλοντικές τους επιπτώσεις. Για τις εγκαταστάσεις αυτές η Υπηρεσία δεν πρόκειται να παραδώσει στον Ανάδοχο καμία θέση λατομείου, η δε ευθύνη εξεύρεσης θέσης εγκατάστασης και τρόπου οργάνωσης και λειτουργίας (τρόπος εκμετάλλευσης, έκταση και μορφή αποκάλυψης, εγκατάσταση κονιοσυλλεκτών κλπ) αποτελεί υποχρέωση του Αναδόχου.

Επισημαίνεται επιπλέον, ότι θα πρέπει να πληρούνται κι οι οποιεσδήποτε άλλες προϋποθέσεις προστασίας του περιβάλλοντος με τις εγκρίσεις των αρμόδιων αρχών.

Ειδικότερα επισημαίνεται η υποχρέωση του Αναδόχου για την αποκατάσταση του τοπίου σύμφωνα με την παράγραφο 6 της εγκυκλίου ΥΔΕ Γ2-Δ2/0/3/192 (Εγκύκλιος Α213/5.12.75), τόσο για τα λατομεία που τυχόν θα πρωτοδιανοίξει αυτός, όσο και για τις αντίστοιχες εγκαταστάσεις παραγωγής ασφαλτομίγματος.

ΆΡΘΡΟ 39^{ο} ΑΡΧΑΙΟΤΗΤΕΣ

Δεν αναμένεται η ύπαρξη αρχαιοτήτων στην περιοχή εκτέλεσης των εργασιών. Στην περίπτωση όμως που αυτό συμβεί:

Ο Ανάδοχος υποχρεούται, αμέσως μόλις διαπιστώσει την ύπαρξη αρχαιοτήτων, οποιασδήποτε ηλικίας, να ειδοποιήσει την Υπηρεσία και την Αρμόδια Αρχαιολογική Υπηρεσία και να διακόψει αμέσως κάθε εργασία στην περιοχή των ευρημάτων, λαμβάνοντας συγχρόνως όλα τα απαραίτητα μέτρα για την ανέπαφη διατήρηση και διαφύλαξη των υπόψη αρχαιοτήτων.

Μετά το πρώτο χαρακτηρισμό των ευρημάτων από την Αρχαιολογική Υπηρεσία. Θα δοθούν οδηγίες στον Ανάδοχο, είτε για την συνέχιση των εργασιών, είτε για την διενέργεια αρχαιολογικής έρευνας με δικά του μέσα και την επίβλεψη της Αρχαιολογικής Υπηρεσίας, είτε για την προσωρινή διακοπή των εργασιών για το διάστημα κατά το οποίο η Αρχαιολογική Υπηρεσία θα διενεργεί έρευνες με δικά της μέσα και για την μεταφορά του εξοπλισμού και του προσωπικού του σε άλλο μέτωπο εργασίας, ανάλογη μετατροπή του χρονοδιαγράμματος. Σε περίπτωση που απαιτηθεί από την Αρχαιολογική Υπηρεσία διενέργεια διερευνητικών τομών, αυτές θα περιλαμβάνονται στις υποχρεώσεις του Αναδόχου χωρίς ιδιαίτερη αμοιβή

Ο Ανάδοχος θα πρέπει να είναι προετοιμασμένος ώστε να μετακινεί, χωρίς ιδιαίτερη αποζημίωση, τον εξοπλισμό και το προσωπικό του από το ένα μέτωπο εργασίας σε άλλο και να μειώνει με τον τρόπο αυτόν τις καθυστερήσεις από τις αρχαιολογικές έρευνες.

Για την περίπτωση ερευνητικών εργασιών που θα εκτελεσθούν από την Αρχαιολογική Υπηρεσία, ο Ανάδοχος υποχρεούται να παρέχει τις απαιτούμενες διευκολύνσεις και να συντονίζει με αυτήν τις υπόλοιπες εργασίες του.

Όλα τα αρχαιολογικά ευρήματα, οποιασδήποτε φύσεως και αξίας που ανακαλύπτονται κατά την εκτέλεση του έργου ανήκουν στο Ελληνικό Δίκαιο. Σε κάθε περίπτωση ισχύει η Ελληνική Νομοθεσία.

Παράταση τμηματικών ή / και της συνολικής προθεσμίας θα αναγνωρίζεται στον Ανάδοχο λόγω καθυστερήσεων από αρχαιολογικές έρευνες, μόνον στις περιπτώσεις κατά τις οποίες, οι οποιεσδήποτε διερευνητικές τομές, λόγω πιθανότητας συνάντησης αρχαιολογικών ευρημάτων, ως και οι τυχόν λοιπές εργασίες για την αντιμετώπιση των αποτελεσμάτων των αρχαιολογικών ερευνών για οποιασδήποτε θέση βρίσκονται πάνω στην κρίσιμη διαδρομή του διαγράμματος Gantt του χρονοδιαγράμματος κατασκευής του έργου και την επηρεάζουν δυσμενώς και μόνο αφού η καθυστέρηση περάσει χρονικό διάστημα τριών (3) μηνών. Σε αντίθετη περίπτωση οι έρευνες θα περιλαμβάνονται στο χρονοδιάγραμμα.

ΆΡΘΡΟ 40^{ο} ΕΚΧΩΡΗΣΗ ΕΡΓΩΝ ΣΕ ΤΡΙΤΟΥΣ

Απαγορεύεται η εκχώρηση τμήματος ή του συνόλου του έργου σε τρίτους χωρίς την έγγραφη έγκριση της Προϊσταμένης Αρχής του έργου, πέραν των περιπτώσεων που προβλέπονται από την ισχύουσα νομοθεσία (άρθρο 164 του Ν.4412/2016). Σε κάθε περίπτωση, υπεύθυνος έναντι του κυρίου του έργου για τη σωστή εκτέλεση των εργασιών και για θέματα του προσωπικού είναι αποκλειστικά ο Ανάδοχος.

Εάν κατά τη διάρκεια κατασκευής του έργου διαπιστωθεί κατά οποιοδήποτε τρόπο ότι έχει γίνει φανερή ή σιωπηρή υποκατάσταση του Αναδόχου από άλλη εργοληπτική επιχείρηση, τότε ο Ανάδοχος κηρύσσεται έκπτωτος μετά από απόφαση της Προϊσταμένης Αρχής.

Η εκ των υστέρων σύσταση κοινοπραξίας για την εκτέλεση του έργου, στην οποία θα συμμετέχει ο Ανάδοχος, γίνεται με αίτηση του Αναδόχου προς την Διευθύνουσα Υπηρεσία του έργου, σύμφωνα με τους όρους και προϋποθέσεις της Υπ. Απόφασης Δ17α/01/13/ΦΝ 430 της 27.2/6.3.2002 (ΦΕΚ 267 Β΄). Επί του αιτήματος αποφασίζει η Προϊσταμένη Αρχή.

ΆΡΘΡΟ 41^{ο} ΠΡΟΓΡΑΜΜΑ ΠΟΙΟΤΗΤΑΣ ΕΡΓΟΥ

Επειδή ο προϋπολογισμός του έργου χωρίς Φ.Π.Α. **(59.677,42€)** δεν υπερβαίνει το ποσό των 1.500.000€ χωρίς ΦΠΑ, **ο ανάδοχος δεν είναι υποχρεωμένος να συντάξει Πρόγραμμα Ποιότητας έργου (ΠΠΕ)** πριν την έναρξη κατασκευής των εργασιών σύμφωνα με τις αρ. ΔΕΕΠ/οικ/502/13.10.2000 (ΦΕΚ 1265 Β/18.10.00), ΔΙΠΑΔ/οικ/611/24.7.01 (ΦΕΚ 1013 Β/2.8.01) και ΔΙΠΑΔ/οικ/501/1.7.03 (ΦΕΚ 928 Β΄) αποφάσεις του Υφυπουργού ΠΕΧΩΔΕ, άρθρο 158 του Ν.4412,2016.

ΆΡΘΡΟ 42^{ο} ΠΑΡΑΛΛΗΛΗ ΕΚΤΕΛΕΣΗ ΠΟΛΛΩΝ ΤΜΗΜΑΤΩΝ ΤΟΥ ΕΡΓΟΥ

Ο Ανάδοχος του έργου έχει υποχρέωση να διαθέτει τον απαιτούμενο αριθμό συνεργείων από εργατοτεχνικό και λοιπό προσωπικό, καθώς και τα μηχανήματα και εργαλεία για να μπορεί να εκτελεί παράλληλα δύο ή περισσότερα τμήματα του έργου, εφόσον αυτό είναι αναγκαίο ανάλογα με τη συνολική προθεσμία αποπερατώσεως του έργου, κυκλοφοριακούς ή άλλους λόγους και σύμφωνα με το χρονοδιάγραμμα κατασκευής του έργου που πρέπει να συνταχθεί σύμφωνα με τις παραπάνω απαιτήσεις.

ΆΡΘΡΟ 43^{ο} ΒΛΑΒΕΣ ΣΤΑ ΕΡΓΑ – ΑΝΑΓΝΩΡΙΣΗ ΑΠΟΖΗΜΙΩΣΕΩΝ

Ο Ανάδοχος δε δικαιούται καμία αποζημίωση από τον κύριο του έργου για οποιαδήποτε βλάβη επέρχεται στο έργο, για οποιαδήποτε φθορά ή απώλεια υλικών και γενικά για οποιαδήποτε ζημιά του που οφείλεται σε αμέλεια, απρονοησία ή ανεπιτηδειότητα αυτού ή του προσωπικού του, ή σε μη χρήση των καταλλήλων μέσων ή σε οποιαδήποτε άλλη αιτία, εκτός αν από τις περιπτώσεις υπαιτιότητας του φορέα κατασκευής του έργου ή ανωτέρας βίας όπως αναφέρεται και στο άρθρο 31 της παρούσας.

Ο Ανάδοχος οφείλει να διατηρεί σε διαρκή ετοιμότητα τόσο τον μηχανικό εξοπλισμό όσο και το απασχολούμενο προσωπικό του για την αντιμετώπιση εκτάκτων καταστάσεων (καιρικών φαινομένων, τεχνικών ανωμαλιών κλπ), οι οποίες μπορεί σε ανύποπτο χρόνο να προκαλέσουν πλημμύρες ή να έχουν άλλες καταστρεπτικές συνέπειες. Το ίδιο ισχύει και για περιπτώσεις που ειδικοί λόγοι (κυκλοφοριακοί, περιβαλλοντικοί κλπ) επιβάλλουν την άμεση επέμβαση συνεργείου για εκτέλεση κάποιας εργασίας.

Η Διευθύνουσα το έργο Υπηρεσία δικαιούται σε τέτοιες περιπτώσεις να τροποποιεί το πρόγραμμα εργασίας, τις θέσεις εκτέλεσης των έργων, το ωράριο εργασίας κλπ. του Αναδόχου και να διαθέτει και να κατανέμει σύμφωνα με τη δική της κρίση όλον τον προαναφερθέντα μηχανικό εξοπλισμό και το προσωπικό του Αναδόχου.

Σε περίπτωση που ο Ανάδοχος για οιονδήποτε λόγο δεν εκτελεί εμπρόθεσμα τις ως άνω οριζόμενες εργασίες, ο Εργοδότης ή οποιαδήποτε αρμόδια κατά περίπτωση Υπηρεσία δικαιούται να προβεί στην εκτέλεση των εργασιών αυτών κατά την κρίση της, σε βάρος και για λογαριασμό του Αναδόχου, πέραν των κυρώσεων που προβλέπονται από τη νομοθεσία και από τα συμβατικά τεύχη.

ΆΡΘΡΟ 44^{ο} ΠΑΡΑΔΟΣΗ ΠΡΟΣ ΧΡΗΣΗ ΠΡΙΝ ΑΠΟ ΤΗΝ ΠΑΡΑΛΑΒΗ

Ο Εργοδότης μπορεί να κάνει χρήση οποιουδήποτε τμήματος του έργου που έχει αποπερατωθεί ολικά ή κατά ένα μέρος, με την προϋπόθεση ότι η χρήση αυτή δεν παρεμβαίνει δυσμενώς στην ομαλή εξέλιξη της εκτέλεσης του υπολοίπου της εργολαβίας. (άρθρο 169, Ν.4412/2016).

Η παράδοση κάποιου τμήματος προς χρήση ως άνω δεν αποτελεί προσωρινή ή οριστική παραλαβή αυτού σύμφωνα με τα ανωτέρω, ούτε συνεπάγεται αυτοδίκαια ότι αυτό εκτελέστηκε σύμφωνα με τους συμβατικούς όρους

Σε περίπτωση κατά την οποία η χρήση του ως άνω τμήματος απαιτεί πρόσθετες δαπάνες λειτουργίας ή συντήρησης, αυτές θα καταβάλλονται από τον κύριο του έργου. Επίσης, σε περίπτωση που εξαιτίας αυτής της χρήσης δημιουργείται καθυστέρηση στην πρόοδο κατασκευής του έργου, ο Ανάδοχος δικαιούται ανάλογης παράτασης του χρόνου περαίωσης.

Οι τυχόν βλάβες στο τμήμα του έργου που έχει παραδοθεί για χρήση πριν από την παραλαβή αυτού, εφόσον δεν οφείλονται σε κακή ποιότητα του έργου, βαρύνουν τον κύριο αυτού. Κατ' εξαίρεση, για βλάβες του έργου ή των μόνιμων εγκαταστάσεων του Αναδόχου στον τόπο των έργων, οι οποίες προέρχονται από ανωτέρα βία, αναγνωρίζεται στον Ανάδοχο δικαίωμα αποζημίωσης ανάλογης με τη ζημία, το ποσό της οποίας καθορίζεται κατά περίπτωση, σύμφωνα με την παράγραφο 1 του άρθρου 157 του Ν.4412/2016.

ΆΡΘΡΟ 45^{ο} ΑΠΑΙΤΟΥΜΕΝΑ ΜΕΤΡΑ ΑΣΦΑΛΕΙΑΣ ΚΑΙ ΥΓΕΙΑΣ ΣΤΟ ΕΡΓΟΤΑΞΙΟ

1. Ο ανάδοχος έχει την υποχρέωση για την τήρηση των διατάξεων της εργατικής νομοθεσίας, των διατάξεων και κανονισμών για την πρόληψη ατυχημάτων στο προσωπικό του, ή στο προσωπικό του φορέα του έργου, ή σε οποιονδήποτε τρίτο, ώστε να εξαλείφονται ή να ελαχιστοποιούνται οι κίνδυνοι ατυχημάτων ή επαγγελματικών ασθενειών κατά την φάση κατασκευής του έργου : ΠΔ 305/96 (αρ. 7-9), Ν.4412/2016 (αρ. 138 παρ.7), Ν. 3850/10 (αρ. 42).

2. Στα πλαίσια της ευθύνης του, ο ανάδοχος υποχρεούται :

α. Να εκπονεί κάθε σχετική μελέτη (στατική ικριωμάτων, μελέτη προσωρινής σήμανσης έργων κλπ.) και να λαμβάνει όλα τα σχετικά μέτρα Ν.4412/2016 (αρ. 138 παρ.7).

β. Να λαμβάνει μέτρα προστασίας σύμφωνα με την ισχύουσα νομοθεσία στο Σχέδιο Ασφάλειας και Υγείας (ΣΑΥ), όπως αυτό ρυθμίζεται με τις αποφάσεις του (τ.) ΥΠΕΧΩΔΕ : ΔΙΠΑΔ/οικ.177/2-3-01, ΔΕΕΠΠ/85/14-5-01 και ΔΙΠΑΔ/οικ889/27-11-02, στο χρονοδιάγραμμα των εργασιών, καθώς και τις ενδεχόμενες τροποποιήσεις ή άλλες αναγκαίες αναπροσαρμογές των μελετών κατά τη φάση της μελέτης και της κατασκευής του έργου : Ν.4412/2016 (αρ. 138 παρ.8).

γ. Να επιβλέπει ανελλιπώς την ορθή εφαρμογή των μέτρων ασφάλειας και υγείας των εργαζομένων, να τους ενημερώνει / εκπαιδεύει για την αναγκαιότητα της τήρησης των μέτρων αυτών κατά την εργασία, να ζητά τη γνώμη τους και να διευκολύνει τη συμμετοχή τους σε ζητήματα ασφάλειας και υγείας : ΠΔ 1073/81(αρ.111), ΠΔ 305/96 (αρ.10,11), Ν.3850/10 (αρ. 42-49).

Για την σωστή εφαρμογή της παρ.γ στους αλλοδαπούς εργαζόμενους, είναι αυτονόητο ότι η γνώση από αυτούς της ελληνικής γλώσσας κρίνεται απαραίτητη ώστε να μπορούν να κατανοούν την αναγκαιότητα και τον τρόπο εφαρμογής των μέτρων ασφάλειας και υγείας (εκτός ειδικών περιπτώσεων όπου τμήμα ή όλο το έργο έχει αναλάβει να κατασκευάσει ξένη εξειδικευμένη εταιρεία).

3. Σύμφωνα με τα προαναφερόμενα της παρ. 2, ο ανάδοχος υποχρεούται να τηρεί τα ακόλουθα :

3.1 Εκ των προτέρων γνωστοποίηση - Σχέδιο Ασφάλειας Υγείας(ΣΑΥ) - Φάκελος Ασφάλειας Υγείας (ΦΑΥ) και συγκεκριμένα :

α. Να διαβιβάσει στην αρμόδια επιθεώρηση εργασίας πριν από την έναρξη των εργασιών, την εκ των προτέρων γνωστοποίηση, προκειμένου για εργοτάξιο με προβλεπόμενη διάρκεια εργασιών που θα υπερβαίνει τις 30 εργάσιμες ημέρες και στο οποίο θα ασχολούνται ταυτόχρονα περισσότεροι από 20 εργαζόμενοι ή ο προβλεπόμενος όγκος εργασίας θα υπερβαίνει τα 500 ημερομίσθια : ΠΔ 305/96 (αρ 3 παρ. 12 και 13). Η γνωστοποίηση καταρτίζεται σύμφωνα με το παράρτημα ΙΙΙ του άρθρου 12 του ΠΔ 305/96.
β. Να ακολουθήσει τις υποδείξεις / προβλέψεις των ΣΑΥ-ΦΑΥ τ α ο ποία αποτελούν τμήμα της τεχνικής μελέτης του έργου (οριστικής ή εφαρμογής) σύμφωνα με το Π.Δ. 305/96 (αρ.3 παρ.8) και την ΥΑ ΔΕΕΠΠ/οικ/85/2001 του (τ.) ΥΠΕΧΩΔΕ η οποία ενσωματώθηκε στο Ν.4412/2016 (αρ. 138 παρ.8).
γ. Να αναπτύξει, να προσαρμόσει και να συμπληρώσει τα ΣΑΥ-ΦΑΥ της μελέτης (τυχόν παραλήψεις που θα διαπιστώσει ο ίδιος ή που θα του ζητηθούν από την Υπηρεσία), σύμφωνα με την μεθοδολογία που θα εφαρμόσει στο έργο ανάλογα με την κατασκευαστική του δυσκολία, τις ιδιαιτερότητές του, κλπ (μέθοδος κατασκευής, ταυτόχρονη εκτέλεση φάσεων εργασιών, πολιτική ασφάλειας, οργάνωση, εξοπλισμός, κλπ).
δ. Να αναπροσαρμόσει τα ΣΑΥ-ΦΑΥ ώστε να περιληφθούν σε αυτά εργασίες που θα προκύψουν λόγω τροποποίησης της εγκεκριμένης μελέτης και για τις οποίες θα απαιτηθούν τα προβλεπόμενα από την ισχύουσα νομοθεσία, μέτρα ασφάλειας και υγείας : ΠΔ 305/96 (αρ. 3 παρ.9) και ΥΑ ΔΙΠΑΔ/οικ/889/2002 (παρ.2.9) του (τ.) ΥΠΕΧΩΔΕ η οποία ενσωματώθηκε στο Ν.4412/2016 (αρ. 138 παρ.7).
ε. Να τηρήσει τα ΣΑΥ-ΦΑΥ στο εργοτάξιο, κατά την εκτέλεση του έργου : ΠΔ 305/96 (αρ. 3 παρ.10) και ΥΑ ΔΙΠΑΔ/οικ/889/2002 (παρ.2.9Δ) του (τ.)ΥΠΕΧΩΔΕ και να τα έχει στη διάθεση των ελεγκτικών αρχών.
στ. Συμπληρωματικές αναφορές στο Σχέδιο Ασφάλειας Υγείας (ΣΑΥ) και στο Φάκελο Ασφάλειας Υγείας (ΦΑΥ). Το ΣΑΥ αποσκοπεί στην πρόληψη και στον περιορισμό των κινδύνων για τους εργαζόμενους και για τα άλλα εμπλεκόμενα μέρη που παρευρίσκονται στο εργοτάξιο κατά τη διάρκεια κατασκευής του έργου.

Αντίστοιχα ο ΦΑΥ αποσκοπεί στην πρόληψη και στον περιορισμό των κινδύνων για όσους μελλοντικά ασχοληθούν με τη συντήρηση ή την επισκευή του έργου.

1. Το περιεχόμενο του ΣΑΥ και του ΦΑΥ αναφέρεται στο ΠΔ 305/96 (αρ.3 παρ.5-7) και στις ΥΑ:ΔΙΠΑΔ/οικ/177/2001 (αρ.3) και ΔΙΠΑΔ/οικ/889/2002 (παρ.2.9) του (τ.) ΥΠΕΧΩΔΕ οι οποίες ενσωματώθηκαν στο Ν.4412/2016 (αρ. 138).
2. Η υποχρέωση εκπόνησης ΣΑΥ προβλέπεται σύμφωνα με το ΠΔ 305/96 (αρ. 3παρ.4), όταν :α. Απαιτείται Συντονιστής στη φάση της μελέτης, δηλ. όταν θα απασχοληθούν περισσότερα του ενός συνεργεία στην κατασκευή.

β. Οι εργασίες που πρόκειται να εκτελεστούν ενέχουν ιδιαίτερους κινδύνους :Π.Δ.305/96 (αρθ.12 παράρτημα ΙΙ).
γ. Απαιτείται εκ των προτέρων γνωστοποίηση στην αρμόδια επιθεώρηση εργασίας.
δ. Για την έναρξη των οικοδομικών εργασιών, επιβάλλεται με ευθύνη του κυρίου ή του έχοντος νόμιμο δικαίωμα: θεώρηση του σχεδίου και του φακέλου ασφάλειας και υγείας (ΣΑΥ,ΦΑΥ) του

έργου από την αρμόδια Επιθεώρηση Εργασίας σύμφωνα με το άρθρο 7 παρ.1 εδάφιο α΄ του Ν 4030/2011 (ΦΕΚ 249/Α/25 11-2011) και την αρ. πρωτ. 10201/27-3-2012 εγκύκλιο του Ειδ. Γραμματέα του Σ.ΕΠ.Ε.

3. Ο ΦΑΥ καθιερώνεται ως απαραίτητο στοιχείο για την προσωρινή και την οριστική παραλαβή κάθε Δημόσιου Έργου : ΥΑ ΔΕΕΠΠ/οικ. 433/2000 του (τ.) ΥΠΕΧΩΔΕ, η οποία ενσωματώθηκε Ν.4412/2016 (αρ. 170 και 172).
4. Μετά την αποπεράτωση του έργου, ο ΦΑΥ φυλάσσεται με ευθύνη του Κυρίου του Έργου και το συνοδεύει καθ' όλη τη διάρκεια της ζωής του : ΠΔ 305/96 (αρ. 3 παρ.11) και ΥΑ ΔΙΠΑΔ/οικ/889/2002 (παρ.2.9Δ) του (τ.) ΥΠΕΧΩΔΕ.
5. Διευκρινίσεις σχετικά μ ε τ ην εκπόνηση τ ου ΣΑΥ και την κατάρτιση του ΦΑΥ περιλαμβάνονται στην ΕΓΚΥΚΛΙΟ 6 με αρ. πρωτ. ΔΙΠΑΔ/οικ/215/31-3-2008 του (τ.) ΥΠΕΧΩΔΕ.

3.2 Ανάθεση καθηκόντων σε τεχνικό ασφαλείας, γιατρό εργασίας – τήρηση στοιχείων ασφάλειας και υγείας

Ο ανάδοχος υποχρεούται :

α. Να αναθέσει καθήκοντα τεχνικού ασφαλείας αν στο έργο απασχολήσει λιγότερους από 50 εργαζόμενους σύμφωνα με το Ν. 3850/10 (αρ.8 παρ.1 και αρ.12 παρ.4).

β. Να αναθέσει καθήκοντα τεχνικού ασφαλείας και ιατρού εργασίας, αν απασχολήσει στο έργο 50 και άνω εργαζόμενους, σύμφωνα με το Ν.3850/10 (αρ.8 παρ.2 και αρ. 4 έως 25).

γ. Τα παραπάνω καθήκοντα μπορεί να ανατεθούν σε εργαζόμενους στην επιχείρηση ή σε άτομα εκτός της επιχείρησης ή να συναφθεί σύμβαση με τις Εξωτερικές Υπηρεσίες Προστασίας και Πρόληψης ή να συνδυαστούν αυτές οι δυνατότητες.

Η ανάθεση καθηκόντων σε άτομα εντός της επιχείρησης γίνεται εγγράφως από τον ανάδοχο και αντίγραφό της κοινοποιείται στην τοπική Επιθεώρηση Εργασίας, συνοδεύεται δε απαραίτητα από αντίστοιχη δήλωση αποδοχής : Ν.3850/10 (αρ.9).

δ. Σ τα πλαίσια των υποχρεώσεων τ ου αναδόχου καθώς και των : τεχνικού ασφαλείας και ιατρού εργασίας, εντάσσεται και η υποχρεωτική τήρηση στο εργοτάξιο, των ακόλουθων στοιχείων :

1. Γραπτή εκτίμηση προς τον ανάδοχο, από τους τεχνικό ασφάλειας και ιατρό εργασίας, των υφισταμένων κατά την εργασία κινδύνων για την ασφάλεια και την υγεία, συμπεριλαμβανομένων εκείνων που αφορούν ομάδες εργαζομένων που εκτίθενται σε ιδιαίτερους κινδύνους Ν.3850/10 (αρ.43 παρ. 1 α και παρ.3-8).
2. Βιβλίο υποδείξεων τεχνικού ασφαλείας και γιατρού εργασίας στο οποίο θα αναγράφουν τις υποδείξεις τους ο Τεχνικός ασφαλείας και ο γιατρός εργασίας Ν.3850/10 (αρ.14 παρ.1 και αρ.17 παρ.1). Ο ανάδοχος υποχρεούται να λαμβάνει ενυπόγραφα γνώση των υποδείξεων αυτών. Το βιβλίο υποδείξεων τεχνικού ασφαλείας και γιατρού εργασίας σελιδομετρείται και θεωρείται από την αρμόδια επιθεώρηση εργασίας.
   Αν ο ανάδοχος διαφωνεί με τις γραπτές υποδείξεις και συμβουλές του τεχνικού ή του ιατρού εργασίας (Ν 3850/10 αρ.20 παρ.4), οφείλει να αιτιολογεί τις απόψεις του και να τις κοινοποιεί και στην Επιτροπή Υγείας και Ασφάλειας (Ε.Υ.Α.Ε) ή στον εκπρόσωπο των εργαζομένων των οποίων η σύσταση και οι αρμοδιότητες
   προβλέπονται από τα άρθρα 4 και 5 του Ν.3850/10.
   Σε περίπτωση διαφωνίας η διαφορά επιλύεται από τον επιθεωρητή εργασίας και μόνο.
3. Βιβλίο ατυχημάτων στο οποίο θα περιγράφεται η αιτία και η περιγραφή του ατυχήματος και να το θέτει στη διάθεση των αρμόδιων αρχών Ν.3850/10 (αρ.43 παρ.2β).
   Τα μέτρα που λαμβάνονται για την αποτροπή επανάληψης παρόμοιων ατυχημάτων, καταχωρούνται στο βιβλίο υποδείξεων τεχνικού ασφαλείας.
   Ο ανάδοχος οφείλει να αναγγέλλει στις αρμόδιες επιθεωρήσεις εργασίας, στις πλησιέστερες αστυνομικές αρχές και στις αρμόδιες υπηρεσίες του ασφαλιστικού οργανισμού στον οποίο υπάγεται ο εργαζόμενος όλα τα εργατικά ατυχήματα εντός 24 ωρών και εφόσον πρόκειται περί σοβαρού τραυματισμού ή θανάτου, να τηρεί αμετάβλητα όλα τα στοιχεία που δύναται να χρησιμεύσουν για εξακρίβωση των αιτίων του ατυχήματος Ν.3850/10 (αρ.43 παρ.2α).
4. Κατάλογο των εργατικών ατυχημάτων που είχαν ως συνέπεια για τον εργαζόμενο ανικανότητα εργασίας μεγαλύτερη των τριών εργάσιμων ημερών Ν.3850/10 (αρ.43 παρ.2γ).
5. Ιατρικό φάκελο κάθε εργαζόμενου Ν 3850/10 (αρ.18 παρ.9).

3.3 Ημερολόγιο Μέτρων Ασφάλειας (ΗΜΑ)

Ο ανάδοχος υποχρεούται να τηρεί στο εργοτάξιο Ημερολόγιο Μέτρων Ασφάλειας (ΗΜΑ), όταν απαιτείται εκ των προτέρων γνωστοποίηση στην αρμόδια επιθεώρηση εργασίας, πριν την έναρξη των εργασιών στο εργοτάξιο σύμφωνα με το ΠΔ 305/96 (αρ.3 παρ.14) σε συνδυασμό με την Υ.Α 130646/1984 του (τ.) Υπουργείου Εργασίας. Το ΗΜΑ θεωρείται, σύμφωνα με την παραπάνω Υ.Α, από τις κατά τόπους Δ/νσεις, Τμήματα ή Γραφεία Επιθεώρησης Εργασίας και συμπληρώνεται από τους επιβλέποντες μηχ/κούς του αναδόχου και της Δ/νουσας Υπηρεσίας, από τους υπόχρεους για την διενέργεια των τακτικών ελέγχων ή δοκιμών για ό,τι αφορά τα αποτελέσματα των ελέγχων ή δοκιμών, από το αρμόδιο όργανο ελέγχου όπως ο επιθεωρητής εργασίας, κλπ : ΠΔ 1073/81 (αρ.113), Ν.1396/83 (αρ. 8) και την Εγκύκλιο 27 του (τ.) ΥΠΕΧΩΔΕ με αρ. πρωτ. ΔΕΕΠΠ/208 /12-9-2003.

3.4 Συσχετισμός Σχεδίου Ασφάλειας Υγείας (ΣΑΥ) και Ημερολόγιου Μέτρων Ασφάλειας (ΗΜΑ)

Για την πιστή εφαρμογή του Σ ΑΥ κατά την εξέλιξη του έργου, πρέπει αυτό να συσχετίζεται με το Η Μ Α.

Στα πλαίσια του συσχετισμού αυτού, να σημειώνεται στο Η.Μ.Α. Κάθε αναθεώρηση και εμπλουτισμός του ΣΑΥ και επίσης σε ειδική στήλη του, να γίνεται παραπομπή των αναγραφόμενων υποδείξεων /διαπιστώσεων στην αντίστοιχη σελίδα του ΣΑΥ. Με τον τρόπο αυτό διευκολύνεται και επιτυγχάνεται ο στόχος της πρόληψης του ατυχήματος.

4. Απαιτούμενα μέτρα ασφάλειας και υγείας κατά την εκτέλεση όλων των εργασιών στο εργοτάξιο.

4.1 Προετοιμασία εργοταξίου - Μέτρα Ατομικής Προστασίας (ΜΑΠ)

Ο ανάδοχος υποχρεούται να τηρεί στο εργοτάξιο, κατά την εκτέλεση όλων των εργασιών, τα παρακάτω μέτρα ασφάλειας και υγείας :

α. Την ευκρινή και εμφανή σήμανση και περίφραξη του περιβάλλοντα χώρου του εργοταξίου με ιδιαίτερη προσοχή στη σήμανση και περίφραξη των επικίνδυνων θέσεων : ΠΔ 105/95, ΠΔ 305//96 (αρ.12 παραρτ. IV μέρος Α, παρ. 18.1).

β. Τον εντοπισμό και τον έλεγχο προϋπαρχουσών της έναρξης λειτουργίας του εργοταξίου ηλεκτρικών εγκαταστάσεων και εκτροπή τυχόν υπαρχόντων εναερίων ηλεκτροφόρων αγωγών έξω από το εργοτάξιο, ώστε να παρέχεται προστασία στους εργαζόμενους από τον κίνδυνο ηλεκτροπληξίας : ΠΔ 1073/81 (αρ.75-79), ΠΔ 305/96 (αρ.12 παραρτ. IV μέρος Β, τμήμα ΙΙ, παρ.2).

γ. Τη σήμανση των εγκαταστάσεων με ειδικούς κινδύνους (αγωγοί ατμών θερμών, υγρών ή αερίων κλπ) και τα απαιτούμενα μέτρα προστασίας των εργαζομένων από τους κινδύνους των εγκαταστάσεων αυτών : Π Δ 1073/81 (αρ.92 - 95), ΠΔ 305/96 (αρ.12, παραρτ. IV μέρος Α, παρ.6).

δ. Τη λήψη μέτρων αντιμετώπισης εκτάκτων καταστάσεων όπως : κατάρτιση σχεδίου διαφυγής - διάσωσης και εξόδων κινδύνου, πυρασφάλεια, εκκένωση χώρων από τους εργαζόμενους, πρόληψη - αντιμετώπιση πυρκαγιών & επικίνδυνων εκρήξεων ή αναθυμιάσεων, ύπαρξη πυροσβεστήρων, κλπ. :

ΠΔ 1073/81 (αρ. 92-96), ΠΔ 305/96 (αρ.12, παραρτ. IV μέρος Α, παρ.3, 4, 8-10), Ν.3850/10 (αρ.30, 32, 45).

ε. Την εξασφάλιση παροχής πρώτων βοηθειών, χώρων υγιεινής και υγειονομικού εξοπλισμού (ύπαρξη χώρων πρώτων βοηθειών, φαρμακείου, αποχωρητηρίων, νιπτήρων, κλπ) : ΠΔ 1073/81 (αρ.109,110), Ν.1430/84 (αρ.17,18), ΠΔ 305/96 (αρ.12 παράρτ. IV μέρος Α, παρ.13, 14).

στ. Την εξασφάλιση της δωρεάν χορήγησης Μέσων Ατομικής Προστασίας (ΜΑΠ) στους εργαζόμενους όπως : προστατευτικά κράνη, μπότες ασφαλείας, φωσφορίζοντα γιλέκα, ολόσωμες ζώνες ασφαλείας, γυαλιά, κλπ, εφόσον τους ενημερώσει εκ των προτέρων σχετικά με τους κινδύνους από τους οποίους τους προστατεύει ο εξοπλισμός αυτός και τους δώσει σαφείς οδηγίες για τη χρήση του : Π.Δ. 1073/81(αρ.102-108), Ν.1430/84 (αρ.16-18), ΚΥΑ Β.4373/1205/93 και οι τροποπ. αυτής ΚΥΑ 8881/94 και Υ.Α. οικ.Β.5261/190/97, Π.Δ. 396/94, Π.Δ. 305/96 (αρ.9,παρ.γ).

4.2 Εργοταξιακή σήμανση – σηματοδότηση, συστήματα ασφαλείας, φόρτωση - εκφόρτωση εναπόθεση υλικών, θόρυβος, φυσικοί, χημικοί παράγοντες κλπ

Ο ανάδοχος υποχρεούται :

α. Να προβεί στην κατάλληλη σήμανση και σηματοδότηση, με σκοπό την ασφαλή διέλευση των πεζών και των οχημάτων από την περιοχή κατασκευής του έργου, σύμφωνα με :

- Την Υ.Α αριθ. ΔΜΕΟ/Ο/613/16-2-2011 του τ.ΥΠΥΜΕΔΙ: «Οδηγίες Σήμανσης Εκτελούμενων Έργων» (ΟΜΟΕ-ΣΕΕΟ, τεύχος 7)
- Τη ΚΥΑ αριθ.6952/14-2-2011 του τ.ΥΠΕΚΑ και τ.ΥΠΥΜΕΔΙ «Υποχρεώσεις και μέτρα για την ασφαλή διέλευση των πεζών κατά την εκτέλεση εργασιών σε κοινόχρηστους χώρους πόλεων και οικισμών που προορίζονται για την κυκλοφορία πεζών »
- Τις διατάξεις του Κώδικα Οδικής Κυκλοφορίας : Ν.2696/99 (αρ. 9 – 11 και αρ.52) και την τροπ. αυτού : Ν.3542/07 (αρ. 7-9 και αρ.46).

β. Να τηρεί τις απαιτήσεις ασφάλειας που αφορούν σε εργασίες εναπόθεσης υλικών στις οδούς, κατάληψης τμήματος οδού και πεζοδρομίου : Ν. 2696/99 (αρ. 47 , 48) και η τροπ. αυτού: Ν. 3542/07 (αρ.43,44).

γ. Να συντηρεί και να ελέγχει τακτικά τη λειτουργία των συστημάτων ασφαλείας και να τηρεί τις απαιτήσεις ασφάλειας των ηλεκτρικών εγκαταστάσεων, των φορητών ηλεκτρικών συσκευών, των κινητών προβολέων, των καλωδίων τροφοδοσίας, των εγκαταστάσεων φωτισμού εργοταξίου, κλπ : ΠΔ 1073/81 (αρ.75-84), ΠΔ 305/96 (αρ.8.δ και αρ.12,παραρτ. IVμέρος Α, παρ.2), Ν.3850/10 (αρ. 31,35).

δ. Να προβεί στα απαραίτητα μέτρα ασφάλειας που αφορούν σε εργασίες φόρτωσης, εκφόρτωσης, αποθήκευσης, στοίβασης, ρίψης και μεταφοράς υλικών και άλλων στοιχείων : ΠΔ 216/78, ΠΔ 1073/81 (αρ.85-91), ΚΥΑ 8243/1113/91 (αρ.8), ΠΔ 305/96 [αρ. 8 (γ, ε, στ, ζ) και αρ.12 παραρτ. IV μέρος Α παρ.11 και μέρος Β τμήμα ΙΙ παρ.4], Ν.2696/99 (αρ.32) και η τροπ. αυτού : Ν. 3542/07 (αρ.30).

ε. Να τηρεί μέτρα προστασίας των εργαζομένων που αφορούν :
α) κραδασμούς : ΠΔ 176/05, β) θόρυβο : ΠΔ 85/91, ΠΔ 149/06, γ) προφυλάξεις της οσφυϊκής χώρας και της ράχης από χειρωνακτική διακίνηση φορτίων: ΠΔ397/94, δ) προστασία από φυσικούς, χημικούς και βιολογικούς παράγοντες : Ν.3850/10 (άρ. 36-41), ΠΔ 82/10.

4.3 Μηχανήματα έργων / Εξοπλισμοί εργασίας - αποδεικτικά στοιχεία αυτών.

Οι εξοπλισμοί εργασίας χαρακτηρίζονται και κατατάσσονται ως μηχανήματα έργων ΠΔ 304/00 (αρ.2).

α. Ο ανάδοχος οφείλει να ελέγχει τη σωστή λειτουργία και τον χειρισμό των μηχανημάτων (χωματουργικών και διακίνησης υλικών), των ανυψωτικών μηχανημάτων, των οχημάτων, των εγκαταστάσεων, των μηχανών και του λοιπού εξοπλισμού εργασίας (ζώνες ασφαλείας με μηχανισμό ανόδου και καθόδου, κυλιόμενα ικριώματα, φορητές κλίμακες, κλπ) : ΠΔ 1073/81 (αρ.17, 45-74), Ν1430/84 (αρ.11-15), ΠΔ 31/90, ΠΔ 499/91, ΠΔ 395/94 και οι τροπ. αυτού: ΠΔ 89/99, ΠΔ 304/00 και ΠΔ 155/04, ΠΔ 105/95 (παραρτ. ΙΧ), ΠΔ 305/96 (αρ.12 παραρτ.IV μέρος Β τμήμα ΙΙ παρ.7 - 9), ΚΥΑ 15085/593/03, ΚΥΑ αρ.Δ13ε/4800/03, ΠΔ 57/10, Ν.3850/10 (αρ. 34, 35).

β. Τα μηχανήματα έργων σύμφωνα με το ΠΔ 305/96 (αρ.12 παραρτ.IV, μέρος Β', τμήμα ΙΙ, παρ.7.4 και 8.5) και το ΠΔ 304/00 (αρ.2), πρέπει να συνοδεύονται από τα εξής στοιχεία :

1. Πινακίδες αριθμού κυκλοφορίας
2. Άδεια κυκλοφορίας
3. Αποδεικτικά στοιχεία ασφάλισης.
4. Αποδεικτικά πληρωμής τελών κυκλοφορίας (χρήσης)
5. Άδειες χειριστών μηχανημάτων σύμφωνα με το ΠΔ 305/96 (αρ.12, παραρτ. IV, μέρος Β΄, τμήμα ΙΙ, παρ. 8.1.γ και 8.2) και το ΠΔ 89/99 (παραρτ. ΙΙ, παρ.2.1).
6. Σημειώνεται ότι η άδεια χειριστού μηχανήματος συνοδεύει τον χειριστή.
7. Βεβαίωση ασφαλούς λειτουργίας του εξοπλισμού εργασίας (ορθή συναρμολόγηση - εγκατάσταση, καλή λειτουργία) και αρχείο συντήρησης αυτού στο οποίο θα καταχωρούνται τα αποτελέσματα των ελέγχων σύμφωνα με το ΠΔ 89/99 (αρ. 4α παρ.3 και 6).
8. Πιστοποιητικό επανελέγχου ανυψωτικού μηχανήματος, οδηγίες χρήσης, συντήρησης και αντίστοιχο βιβλίο συντήρησης και ελέγχων αυτού σύμφωνα με την ΚΥΑ 15085/593/03 (αρ.3 και αρ.4. παρ.7).

5.Νομοθετήματα που περιέχουν πρόσθετα απαιτούμενα μέτρα ασφάλειας και υγείας στο εργοτάξιο, τα οποία τηρούνται κατά περίπτωση, ανάλογα με το είδος των εργασιών του εκτελούμενου έργου.

Ο ανάδοχος υποχρεούται να τηρεί στο εργοτάξιο, πέρα από τα προαναφερόμενα, πρόσθετα απαιτούμενα μέτρα ασφάλειας και υγείας, κατά περίπτωση, ανάλογα με το είδος των εργασιών του εκτελούμενου έργου.
Τα εν λόγω απαιτούμενα μέτρα αναφέρονται στα παρακάτω νομοθετήματα :

5.1 Κατεδαφίσεις :
Ν 495/76, ΠΔ 413/77, ΠΔ 1073/81 (αρ.18 -33, 104), ΚΥΑ 8243/1113/91 (αρ.7),
ΥΑ 31245/93, Ν. 2168/93, ΠΔ 396/94 (αρ.9 παρ.4 παραρτ. ΙΙΙ), Υ.Α. 3009/2/21-γ/94, Υ.Α.2254/230/Φ.6.9/94 και οι τροπ. αυτής : ΥΑ Φ.6.9/13370/1560/95 και ΥΑ Φ6.9/25068/1183/96, ΠΔ 305/96 (αρ. 12, παραρτ.IV μέρος Β τμήμα ΙΙ, παρ.11), ΚΥΑ 3329/89 και η τροπ. αυτής : Υ.Α. Φ.28/18787/1032/00, ΠΔ 455/95 και η
τροπ. αυτού ΠΔ 2/06, ΠΔ 212/06,ΥΑ 21017/84/09.

5.2 Εκσκαφές (θεμελίων, τάφρων, φρεάτων, κλπ), Αντιστηρίξεις :
Ν. 495/76, ΠΔ 413/77, ΠΔ 1073/81 (αρ.2-17, 40-42), ΥΑ αρ. 3046/304/89 (αρ.8- ασφάλεια και αντοχή κτιρίων, παρ.4), ΚΥΑ 3329/89 και η τροπ. αυτής : ΥΑΦ.28/18787/1032/00, Ν. 2168/93, ΠΔ 396/94 (αρ.9 παρ.4 παραρτ. ΙΙΙ), ΥΑ 3009/2/21-γ/94, ΥΑ 2254/230/Φ.6.9/94 και οι τροπ. αυτής : ΥΑ Φ.6.9/13370/1560/95 και ΥΑ Φ6.9/25068/1183/96, ΠΔ 455/95 και η τροπ. αυτού :ΠΔ 2/06, ΠΔ 305/96 (αρ. 12, παραρτ. IV μέρος Β τμήμα ΙΙ παρ. 10).

5.3 Ικριώματα και κλίμακες, Οδοί κυκλοφορίας – ζώνες κινδύνου, Εργασίες σε ύψος, Εργασίες σε στέγες.
ΠΔ 778/80, ΠΔ 1073/81 (αρ.34-44), Ν.1430/84 (αρ. 7-10), ΚΥΑ 16440/Φ.10.4/445/93, ΠΔ 396/94 (αρ.9 παρ.4 παραρτ. ΙΙΙ), ΠΔ 155/04, ΠΔ 305/96 (αρ. 12, παραρτ.IV μέρος Α παρ.1, 10 και μέρος Β τμήμα ΙΙ παρ.4-6,14).

5.4 Εργασίες συγκόλλησης, οξυγονοκκοπής & λοιπές θερμές εργασίες
ΠΔ 95/78, ΠΔ 1073/81 (αρ.96, 99,.104, 105), ΠΔ 70/90 (αρ.15), ΠΔ 396/94 (αρ.9 παρ.4 παραρτ. ΙΙΙ), Πυροσβεστική Διάταξη 7 Απόφ.7568 Φ.700.1/96, ΚΥΑ αρ.οικ.16289/330/99.

5.5 Κατασκευή δομικών έργων (κτίρια, γέφυρες, τοίχοι αντιστήριξης, δεξαμενές, κλπ.)
ΠΔ 778/80, ΠΔ 1073/81 (αρ.26- 33, αρ.98), ΥΑ 3046/304/89, ΠΔ 396/94 (αρ.9 παρ.4 παραρτ. ΙΙΙ), ΠΔ 305/96 (αρ.12 παραρτ. IV μέρος Β τμήμα ΙΙ παρ. 12).

5.6 Προετοιμασία και διάνοιξη σηράγγων και λοιπών υπογείων έργων.
(Σήραγγες κυκλοφορίας οχημάτων, αρδευτικές σήραγγες, υπόγειοι σταθμοί παραγωγής ενέργειας και εργασίες που εκτελούνται στα υπόγεια στεγασμένα τμήματα των οικοδομικών ή άλλης φύσης έργων και σε στάθμη χαμηλότερη των 6.00 μ. κάτω από την επιφάνεια της γης.) Ν.495/76, ΠΔ 413/77, ΠΔ 225/89, ΚΥΑ 3329/89 και η τροπ. αυτής : ΥΑΦ.28/18787/1032/00, Ν. 2168/93, ΠΔ 396/94 (αρ.9 παρ.4 παραρτ. ΙΙΙ), ΥΑ 2254/230/Φ.6.9/94 και οι τροπ. αυτής : ΥΑ Φ.6.9/13370/1560/95 και ΥΑ Φ6.9/25068/1183/96, ΥΑ 3009/2/21-γ/94, ΠΔ 455/95 και η τροπ. αυτού : ΠΔ 2/06, ΠΔ 305/96 (αρ.12 παραρτ. IV μέρος Β τμήμα ΙΙ παρ.10).

5.7 Καταδυτικές εργασίες σε Λιμενικά έργα
(Υποθαλάσσιες εκσκαφές, διαμόρφωση πυθμένα θαλάσσης, κατασκευή προβλήτας κλπ με χρήση πλωτών ναυπηγημάτων και καταδυτικού συνεργείου.) ΠΔ 1073/81 (αρ.100), Ν 1430/84 (αρ.17), ΠΔ 396/94 (αρ.9 παρ.4 παραρτ.ΙΙΙ), ΥΑ 3131.1/20/95/95, ΠΔ 305/96 (αρ.12, παραρτ.IV μέρος Β τμήμα ΙΙ παρ.8.3 και παρ.13).

6. Ακολουθεί στο παράρτημα 1 κατάλογος με τα νομοθετήματα και τις κανονιστικές διατάξεις που περιλαμβάνουν τα απαιτούμενα μέτρα ασφάλειας και υγείας στο εργοτάξιο.

ΆΡΘΡΟ 46^{ο} ΑΣΦΑΛΙΣΕΙΣ ΠΡΟΣΩΠΙΚΟΥ - ΑΤΥΧΗΜΑΤΩΝ

Ο Ανάδοχος υποχρεούται να ασφαλίζει όλο το προσωπικό που απασχολεί στο ΙΚΑ- ΕΤΑΜ επί ποινή έκπτωσης. Σε περίπτωση που οποιοσδήποτε εργαζόμενος στο έργο δεν υπάγεται στις περί

ΙΚΑ διατάξεις, ο Ανάδοχος υποχρεούται να τον ασφαλίσει στον οικείο ασφαλιστικό φορέα (ΤΣΜΕΔΕ, ΤΕΒΕ, κλπ.) ή σε αναγνωρισμένη από το κράτος ασφαλιστική εταιρεία.

ΆΡΘΡΟ 47^{ο} ΓΕΝΙΚΟΙ ΟΡΟΙ ΑΣΦΑΛΙΣΗΣ

Κατά τη σύναψη των παραπάνω ασφαλίσεων, ο Ανάδοχος πρέπει να συμμορφώνεται και να λαμβάνει υπ' όψη τις διατάξεις των Νόμων, Νομοθετικών Διαταγμάτων, Κανονισμών κλπ, που ισχύουν και έχουν εφαρμογή στην Ελλάδα (π.χ. Ν.Δ. 400/70, Ν. 489/76, Ν. 1256/82, Ν.4412/2016 κλπ.).

Ο Ανάδοχος πρέπει να συμμορφώνεται με τους όρους των ασφαλιστηρίων. Οι παρεχόμενες ασφαλιστικές καλύψεις, οι οικονομικοί και ασφαλιστικοί όροι, οι εξαιρέσεις, απαλλαγές κλπ. υπόκεινται σε κάθε περίπτωση σε τελική έγκριση από τον Εργοδότη.

Οι ανωτέρω ασφαλίσεις δεν απαλλάσσουν ή περιορίζουν κατά κανένα τρόπο τις υποχρεώσεις και ευθύνες του Αναδόχου, που απορρέουν από την Σύμβαση, ιδιαίτερα σε ότι αφορά τις προβλεπόμενες από τα σχετικά ασφαλιστήρια συμβόλαια εξαιρέσεις, εκπτώσεις, προνόμια, περιορισμούς κλπ. και ο Ανάδοχος παραμένει αποκλειστικά υπεύθυνος για την αποκατάσταση ζημιών σε πρόσωπα και πράγματα πέρα από τα ποσά κάλυψης των ασφαλιστηρίων.

Σε περίπτωση που ο Ανάδοχος παραλείψει ή αμελήσει να συμμορφωθεί με τις παραπάνω ασφαλιστικές υποχρεώσεις του ή οι ασφαλίσεις που συνομολογήσει κριθούν μη ικανοποιητικές από τον Εργοδότη, ο Εργοδότης δικαιούται να συνάψει τα ανωτέρω ασφαλιστήρια με ασφαλιστική εταιρεία της προτίμησής του, στο όνομα και με δαπάνες του Αναδόχου, ενεργών με ανέκκλητη εντολή και για λογαριασμό του ως πληρεξούσιος και να παρακρατήσει (έντοκα με τον νόμιμο τόκο υπερημερίας) το ποσό των ασφαλίσεων είτε από το λαβείν, είτε με κατάπτωση ανάλογου ποσού από την εγγυητική επιστολή καλής εκτέλεσης του Αναδόχου.

Επίσης, σε περίπτωση που ο Ανάδοχος αμελεί ή δυστροπεί να καταβάλει στους ασφαλιστές τα οφειλόμενα ποσά των ασφαλίστρων, ο Εργοδότης, για να αποφύγει ενδεχόμενη ακύρωσή του ή των ασφαλίστρων, δικαιούται να καταβάλει τα ασφάλιστρα στους ασφαλιστές για λογαριασμό του Αναδόχου και να τα παρακρατήσει από το λαβείν του, σύμφωνα με τα προηγούμενα.

Ο Εργοδότης επιφυλάσσει σε αυτόν το δικαίωμα να παρακρατεί από το λαβείν κλπ. του Αναδόχου κάθε ποσό, που δεν είναι δυνατό να εισπραχθεί από τους ασφαλιστές, λόγω εξαιρέσεων, απαλλαγών κλπ., σύμφωνα με τους όρους των εν λόγω ασφαλιστηρίων.

Σε περίπτωση που η ασφαλιστική εταιρεία, με την οποία ο Ανάδοχος συνομολόγησε τις παραπάνω ασφαλίσεις, παραλείψει ή αρνηθεί να εξοφλήσει (μερικά ή ολικά) οποιαδήποτε ζημιά για οποιονδήποτε λόγο ή αιτία, ο Ανάδοχος έχει την αποκλειστική ευθύνη για την αποκατάσταση της μη εξοφλημένης ζημιάς ή βλάβης κλπ. Ο Εργοδότης δικαιούται να παρακρατήσει από οποιονδήποτε λογαριασμό του Αναδόχου ή από οποιαδήποτε φύσης εγγύησή του, τα ποσά που κατά την κρίση του απαιτούνται για την αποκατάσταση της εν λόγω ζημιάς ή βλάβης.

ΆΡΘΡΟ 48^{ο} ΕΛΕΓΧΟΣ – ΔΟΚΙΜΕΣ ΥΛΙΚΩΝ

Ο Ανάδοχος έχει την υποχρέωση να γνωστοποιήσει στον Εργοδότη τις πηγές των υλικών που θα χρησιμοποιήσει για την κατασκευή του έργου. Πριν από τη χρήση ή την ενσωμάτωση κάποιου υλικού, θα πρέπει να υποβάλλεται στην επιβλέπουσα Υπηρεσία δείγμα για έγκριση. Η Υπηρεσία έχει το δικαίωμα να απορρίψει υλικά που θα χρησιμοποιηθούν χωρίς την έγκρισή της και να αξιώσει την απομάκρυνσή τους από το έργο. Η έγκριση της Υπηρεσίας πάντως για την τοποθέτηση κάποιου υλικού, δεν απαλλάσσει τον Ανάδοχο από την ευθύνη του για την ποιότητα και την αποτελεσματικότητα του έργου ή τμήματος αυτού.

Όλα τα υλικά που θα χρησιμοποιηθούν στο έργο θα μπορεί να υπόκεινται σε επιθεώρηση, εξέταση και δοκιμή οποιαδήποτε στιγμή κατά την κρίση της επιβλέπουσας Υπηρεσίας. Ο Ανάδοχος θα πρέπει όταν του ζητείται, να παραδίδει δείγματα των υλικών για εξέταση σ**ε αναγνωρισμένο και διαπιστευμένο εργαστήριο** εγκεκριμένο από την Υπηρεσία και να καταβάλλει τις δαπάνες των εργαστηριακών ελέγχων.

ΆΡΘΡΟ 49^{ο} ΕΛΕΓΧΟΣ – ΔΟΚΙΜΕΣ ΚΑΤΑΣΚΕΥΩΝ

Ο ανάδοχος του έργου είναι υποχρεωμένος να εκτελεί με δική του ευθύνη και δικές του δαπάνες τις εργαστηριακές δοκιμές που απαιτούνται βάσει των ΕΤΕΠ, σε διαπιστευμένα και αναγνωρισμένα εργαστήρια σύμφωνα με την κείμενη νομοθεσία.

Οι παραπάνω έλεγχοι αφορούν στην περίοδο της κανονικής παραγωγής και εκτέλεσης των έργων και όχι στην περίοδο των προπαρασκευαστικών εργασιών, οπότε οι πολλαπλές δοκιμές που

ΆΡΘΡΟ 49^{ο} ΕΛΕΓΧΟΣ – ΔΟΚΙΜΕΣ ΚΑΤΑΣΚΕΥΩΝ

Ο ανάδοχος του έργου είναι υποχρεωμένος να εκτελεί με δική του ευθύνη και δικές του δαπάνες τις εργαστηριακές δοκιμές που απαιτούνται βάσει των ΕΤΕΠ, σε διαπιστευμένα και αναγνωρισμένα εργαστήρια σύμφωνα με την κείμενη νομοθεσία.

Οι παραπάνω έλεγχοι αφορούν στην περίοδο της κανονικής παραγωγής και εκτέλεσης των έργων και όχι στην περίοδο των προπαρασκευαστικών εργασιών, οπότε οι πολλαπλές δοκιμές που θα εκτελούνται για τη ρύθμιση της παραγωγής, δεν θα υπολογίζονται στον ελάχιστο απαιτούμενο αριθμό δοκιμών που προαναφέρθηκε.

Τα αποτελέσματα των παραπάνω δοκιμών θα υποβάλλονται στην επιβλέπουσα υπηρεσία άμεσα από τη λήψη τους, γιατί διαφορετικά δεν θα λαμβάνονται υπόψη.

Οι εργαστηριακές δοκιμές του αναδόχου θα καταχωρούνται καθημερινά και με κάθε λεπτομέρεια στο ημερολόγιο του έργου, σε ιδιαίτερη ξεχωριστή σελίδα.

Η υπηρεσία μπορεί κατά την κρίση της, να διατάξει τον ανάδοχο να τηρεί για ένα μήνα αντιδείγματα για το σύνολο ή και για μέρος των εργαστηριακών δοκιμών που ο ίδιος εκτελεί.

Ο ανάδοχος είναι υποχρεωμένος να συντάξει και να ενημερώνει ανελλιπώς σε όλη τη διάρκεια του έργου κατάλληλο διάγραμμα, στο οποίο θα σημειώνεται η ακριβής θέση στο έργο των δοκιμίων που θα λαμβάνονται.

Το διάγραμμα αυτό θα είναι αναρτημένο σε εμφανή θέση του γραφείου του εργοταξίου.

Τονίζεται ιδιαίτερα ότι, ο ανάδοχος είναι υποχρεωμένος, με δικές του δαπάνες να διενεργεί συστηματικό έλεγχο των υλικών λατομείου, στη διάρκεια της παραγωγής τους, ώστε να εξασφαλίζεται η ποιότητα, η ομοιογένεια και η καταλληλότητα τους πριν την ενσωμάτωση.

Οι δοκιμές (Έλεγχοι) που θα πραγματοποιούνται, μαζί με τα ακριβή στοιχεία των θέσεων από τις οποίες θα λαμβάνονται τα αντίστοιχα δείγματα, (αριθμός δείγματος, ημέρα και θέση δειγματοληψίας, είδος δοκιμής που έγινε και το αντίστοιχο αποτέλεσμα) θα πρέπει να καταγράφονται σε ιδιαίτερο πίνακα.

Ο πίνακας αυτός (Αρχείο Ελέγχων) θα συνοδεύει τις πιστοποιήσεις, τις τμηματικές προσωρινές επιμετρήσεις, την τελική καταμέτρηση του έργου, (Πρωτόκολλο Προσωρινής Παραλαβής) ως αναπόσπαστο μέρος τους.

Τόσο στη δειγματοληψία όσο και στις εργαστηριακές δοκιμές πρέπει να παρίστανται εκπρόσωποι της Υπηρεσίας και του αναδόχου.

Κατά την σύνταξη των τμηματικών προσωρινών επιμετρήσεων, θα ελέγχεται η αναλογία μεταξύ των ποσοτήτων των διαφόρων εργασιών που θα περιλαμβάνονται και των αντίστοιχων αναγκαίων δοκιμών. Εάν από τη σύγκριση αυτή προκύψει ότι ο αριθμός των δοκιμών που έχουν πραγματοποιηθεί είναι μικρότερος από αυτόν που έχει καθορισθεί ως αναγκαίος σύμφωνα με τα προαναφερθέντα, θα επιβάλλεται στον ανάδοχο ποινική ρήτρα ύψους εκατό πενήντα (150) Ε για κάθε δεκάδα δοκιμών που θα λείπουν.

Η ποινική ρήτρα θα παρακρατείται με βάση σχετική απόφαση του προϊστάμενου της επιβλέπουσας υπηρεσίας και θα εκπίπτει από τους λογαριασμούς του αναδόχου.

Η Δ/νουσα Υπηρεσία έχει τη δυνατότητα να προβεί σε περαιτέρω ελέγχους και δοκιμές των κατασκευών σε διαπιστευμένα και αναγνωρισμένα εργαστήρια της επιλογής της με δαπάνες του Αναδόχου, όποτε κρίνει ότι είναι απαραίτητο.

ΆΡΘΡΟ 50^{ο} ΕΛΕΓΧΟΣ – ΔΟΚΙΜΕΣ ΕΞΟΠΛΙΣΜΟΥ

Για την έγκριση της προμήθειας και της εγκατάστασης του μηχανολογικού εξοπλισμού, θα πρέπει να προσκομίζονται εγκαίρως στην Υπηρεσία τα τεχνικά φυλλάδια του κατασκευαστή και τα σχετικά πιστοποιητικά ποιότητας, ώστε να ελέγχεται εάν ο εξοπλισμός είναι σύμφωνος με τα οριζόμενα στις Τεχνικές Προδιαγραφές.

Ο εξοπλισμός που θα τοποθετείται θα είναι απόλυτα καινούργιος, αποκλειομένων εντελώς των ανακατασκευασμένων συστημάτων.

Οι δοκιμές καλής λειτουργίας του ηλεκτρομηχανολογικού εξοπλισμού συνίστανται ενδεικτικά και όχι περιοριστικά στους ακόλουθους ελέγχους:

- Διαδοχικές εκκινήσεις αντλιών και κινητήρων στις επιτρεπόμενες συχνότητες εκκίνησης.

- Κραδασμοί κατά τη λειτουργία των διαφόρων μηχανισμών.
- Στάθμη θορύβου των μηχανημάτων σε πλήρη λειτουργία.
- Διαρροές λιπαντικών.

Ομαλή λειτουργία και αποτελεσματικότητα του επιμέρους εξοπλισμού.

ΆΡΘΡΟ 51^{ο} ΣΚΥΡΟΔΕΜΑΤΑ

Κατά την εκτέλεση των κατασκευών από σκυρόδεμα οποιαδήποτε κατηγορίας, ο ανάδοχος είναι υποχρεωμένος να συμμορφώνεται πλήρως με τις διατάξεις του Κανονισμού Τεχνολογίας Σκυροδέματος ΚΤΣ 2016 (ΦΕΚ 1561/Β/2-6-2016), που ισχύει από 1-12-2016 και τις παραμένουσες σε ισχύ διατάξεις του Β.Δ. της 18-2-54 "περί κανονισμών δια την μελέτη και εκτέλεση οικοδομικών έργων εξοπλισμένου σκυροδέματος (ΦΕΚ 160/Α/54).

Η συμπύκνωση του σκυροδέματος πρέπει να γίνεται με δονητή, είτε εσωτερικά είτε εξωτερικά (κεφ. Δ4 του ΚΤΣ-2016), χωρίς ιδιαίτερη αποζημίωση του αναδόχου λόγω χρήσεως δονητών, η οποία θεωρείται ότι περιλαμβάνεται στις συμβατικές τιμές μονάδας εργασιών και στα κατ' αποκοπήν τιμήματα του έργου. Επίσης περιλαμβάνεται στις υποχρεώσεις του αναδόχου που δεν αποζημιώνονται ιδιαίτερα, και η Συντήρηση του σκυροδέματος, σύμφωνα με το κεφ. Δ5 του ΚΤΣ-2016.

Για τον έλεγχο του σκυροδέματος στο έργο και τους επανελέγχους, ισχύουν τα αναφερόμενα στο κεφ. Γ του ΚΤΣ-2016.

Η σχετική δειγματοληψία θα πραγματοποιείται με την παρουσία και τις οδηγίες της επίβλεψης

Οι κάθε είδους δαπάνες ελέγχων και επανελέγχων του σκυροδέματος, βαρύνουν τον ανάδοχο του έργου.

Πέρα από αυτό τον έλεγχο η επίβλεψη έχει το δικαίωμα να ελέγξει την κάθιση για οποιαδήποτε ανάμιγμα ή φορτίο σκυροδέματος. Γι αυτό ο ανάδοχος έχει την υποχρέωση να έχει στη διάθεση της επίβλεψης μια έτοιμη σχετική συσκευή (κώνος του ABRAMS), χωρίς αξίωση πρόσθετης αποζημίωσης.

Σε περίπτωση διαπίστωσης μειωμένης αντοχής μιας παρτίδας σκυροδέματος, σε βαθμό επουσιώδη, τότε το ποσοστό μείωσης της αντίστοιχης αμοιβής του αναδόχου ,ορίζεται ίσο προς το διπλάσιο του ποσοστού μείωσης της συμβατικής αντοχής. Σ' αυτή την περίπτωση, νέα συμβατική αντοχή θα είναι ο μέσος όρος των συμβατικών αντοχών που προέρχονται από τον τελευταίο έλεγχο ποιότητας σκυροδέματος της παρτίδας.

ΆΡΘΡΟ 52^{ο} ΕΚΣΚΑΦΕΣ ΤΑΦΡΩΝ

Οι διατομές εκσκαφών τάφρων των αγωγών ορίζονται στις αντίστοιχες τεχνικές προδιαγραφές και εγκυκλίους της νομοθεσίας. Σε καμία περίπτωση δεν πρέπει να γίνει υπέρβαση του μέσου πλάτους εκσκαφών. Υπερβάσεις στα βάθη απαιτούν έγκριση της Υπηρεσίας επίβλεψης.
Όταν οι εκσκαφές εκτελούνται χωρίς μηχανικά μέσα και το βάθος δεν υπερβαίνει τα 1,2μ., τότε το πλάτος εκσκαφής θα περιορισθεί σε 0,8μ.

ΆΡΘΡΟ 53^{ο} ΑΝΤΙΜΕΤΩΠΙΣΗ ΕΠΙΦΑΝΕΙΑΚΩΝ ΚΑΙ ΥΠΟΓΕΙΩΝ ΝΕΡΩΝ

Ο Ανάδοχος υποχρεούται να απομακρύνει τα νερά από τις θέσεις εργασίας σε όλες τις φάσεις της κατασκευής (εκσκαφή, εξυγίανση, σκυροδέτηση, τοποθέτηση σωλήνων κλπ). Η απομάκρυνση των νερών θα γίνει με αντλήσεις και προσωρινά έργα είτε παράλληλα προς τον άξονα των σκαμμάτων είτε εγκάρσια. Η διαδικασία απομάκρυνσης των νερών μπορεί να περιλαμβάνει κατασκευή αναχωμάτων, εκσκαφές, τοποθέτηση σωλήνων, συμπληρωματικές αντλήσεις ανάντη της θέσης εργασίας και οποιαδήποτε άλλη εργασία κριθεί κατάλληλη για την αντιμετώπιση του προβλήματος κατά περίπτωση. Για την κατασκευή και καθαίρεση των προσωρινών έργων εκτροπής των νερών δεν καταβάλλεται ιδιαίτερη αποζημίωση στον Ανάδοχο, διότι η δαπάνη αυτή περιλαμβάνεται στις τιμές εκσκαφής.
Ακολουθεί κατάλογος με τα νομοθετήματα και τις κανονιστικές διατάξεις που περιλαμβάνουν τα απαιτούμενα μέτρα ασφάλειας και υγείας στο εργοτάξιο.

ΆΡΘΡΟ 54^{ο} ΔΙΑΦΟΡΑ ΘΕΜΑΤΑ

Η υπό του αναδόχου υποβολή προσφοράς και υπογραφή της Σύμβασης Εργολαβίας υπέχει την έννοια της ρητής και ανεπιφύλακτης δήλωσης ότι παραιτείται κάθε δικαιώματος του από το Άρθρο 388 του Αστικού Κώδικα για μερική ή ολική λύση της Σύμβασης ή τροποποίηση των υποχρεώσεων, που ανέλαβε με αυτήν, σε περίπτωση έκτακτης ή απρόβλεπτης μεταβολής των περιστατικών στα οποία στηρίχθηκε, ακόμα και εάν από την μεταβολή αυτή, ή εκτέλεση του έργου έγινε τυχόν επαχθής για τον ανάδοχο.

Όλα τα Συμβατικά Στοιχεία αποτελούν ιδιοκτησία του εργοδότη και για το λόγο αυτό δεν επιτρέπεται η χρησιμοποίησή τους από οποιονδήποτε λάβει μέρος στο διαγωνισμό ή από τον ανάδοχο σε οποιοδήποτε άλλο έργο.

Ηράκλεια 30-11-2020
Ο Συντάξας

ΘΕΟΔΟΣΙΟΥ ΓΕΩΡΓΙΟΣ
Πολιτικός Μηχανικός Τ.Ε.

Ηράκλεια 30-11-2020
Θεωρήθηκε
Ο προϊστάμενος Τμήματος
Τεχνικών Υπηρεσιών & Πολεοδομίας

ΔΗΜΟΣ ΗΡΑΚΛΕΙΑΣ ΕΛΛΗΝΙΚΗ ΔΗΜΟΚΡΑΤΙΑ

ΜΠΟΥΣΙΟΣ ΔΗΜΗΤΡΙΟΣ
Τοπογράφος Μηχανικός Τ.Ε.

ΠΑΡΑΡΤΗΜΑ 1

ΚΑΤΑΛΟΓΟΣ ΝΟΜΟΘΕΤΗΜΑΤΩΝ ΚΑΙ ΚΑΝΟΝΙΣΤΙΚΩΝ ΔΙΑΤΑΞΕΩΝ:
«ΑΠΑΙΤΟΥΜΕΝΑ ΜΕΤΡΑ ΑΣΦΑΛΕΙΑΣ ΚΑΙ ΥΓΕΙΑΣ ΣΤΟ ΕΡΓΟΤΑΞΙΟ»

Α. ΝΟΜΟΙ	
Ν. 495/76	ΦΕΚ 337/Α/76
Ν. 1396/83	ΦΕΚ 126/Α/83
Ν. 1430/84	ΦΕΚ 49/Α/84
Ν. 2168/ 93	ΦΕΚ 147/Α/93
Ν. 2696/99	ΦΕΚ 57/Α/99
Ν. 3542/07	ΦΕΚ 50/Α/07
Ν. 3669/08	ΦΕΚ 116/Α/08
Ν. 3850/10	ΦΕΚ 84/Α/10
Ν. 4030/12	ΦΕΚ 249/Α/12
Β. ΠΡΟΕΔΡΙΚΑ	**ΔΙΑΤΑΓΜΑΤΑ**
Π. Δ. 413/77	ΦΕΚ 128/Α/77
Π. Δ. 95/78	ΦΕΚ 20/Α/78
Π. Δ. 216/78	ΦΕΚ 47/Α/78
Π. Δ. 778/80	ΦΕΚ 193/Α/80
Π. Δ. 1073/81	ΦΕΚ 260/Α/81
Π. Δ. 225/89	ΦΕΚ 106/Α/89
Π. Δ. 31/90	ΦΕΚ 31/Α/90
Π. Δ. 70/90	ΦΕΚ 31/Α/90
Π. Δ. 85/91	ΦΕΚ 38/Α/91
Π. Δ. 499/91	ΦΕΚ 180/Α/91
Π. Δ. 305/96	ΦΕΚ 220/Α/94
Π. Δ. 89/99	ΦΕΚ 220/Α/94
Π. Δ. 304/00	ΦΕΚ 221/Α/94
Π. Δ. 155/04	ΦΕΚ 67/Α/95
Π. Δ. 176/05	ΦΕΚ 268/Α/95
Π. Δ. 149/06	ΦΕΚ 212/Α/96
Π. Δ. 2/06	ΦΕΚ 94/Α/99
Π. Δ. 212/06	ΦΕΚ 241/Α/00
Π. Δ. 82/10	ΦΕΚ 121/Α/04
Π. Δ. 57/10	ΦΕΚ 227/Α/05
Π. Δ. 395/94	ΦΕΚ 159/Α/06
Π. Δ. 396/94	ΦΕΚ 268/Α/06
Π. Δ. 397/94	ΦΕΚ 212/Α/06
Π. Δ. 105/95	ΦΕΚ 145/Α/10
Π. Δ. 455/95	ΦΕΚ 97/Α/10

Γ. ΥΠΟΥΡΓΙΚΕΣ	**ΑΠΟΦΑΣΕΙΣ**
ΥΑ 130646/84	ΦΕΚ 154/Β/84
ΚΥΑ 3329/89	ΦΕΚ 132/Β/89
ΚΥΑ 8243/1113/91	ΦΕΚ 138/Β/91
ΚΥΑαρ.οικ.Β.4373/1205/93	ΦΕΚ 187/Β/93
ΚΥΑ 16440/Φ.10.4/445/93	ΦΕΚ 765/Β/93
ΚΥΑ αρ. 8881/94	ΦΕΚ 450/Β/94
ΥΑ αρ.οικ. 31245/93	ΦΕΚ 451/Β/93
ΥΑ 3009/2/21-γ/94	ΦΕΚ 301/Β/94
ΥΑ 2254/230/Φ.6.9/94	ΦΕΚ 73/Β/94
ΥΑ 3131.1/20/95/95	ΦΕΚ 978/Β/95
ΥΑ Φ.6.9/13370/1560/95	ΦΕΚ 677/Β/95
ΥΑ Φ6.9/25068/1183/96	ΦΕΚ 1035/Β/96
Υ.Α αρ.οικ.Β.5261/190/97	ΦΕΚ 113/Β/97
ΚΥΑ αρ.οικ.16289/330/99	ΦΕΚ 987/Β/99
ΚΥΑαρ.οικ.15085/593/03	ΦΕΚ 1186/Β/03
ΚΥΑ αρ. Δ13ε/4800/03	ΦΕΚ 708/Β/03
ΚΥΑ αρ.6952/11	ΦΕΚ 420/Β/11
ΥΑ 3046/304/89	ΦΕΚ 59/Δ/89
ΥΑ Φ.28/18787/1032/00	ΦΕΚ 1035/Β/00
ΥΑ αρ. οικ. 433/2000	ΦΕΚ 1176/Β/00
ΥΑ ΔΕΕΠΠ/οικ/85/01	ΦΕΚ 686/Β/01
ΥΑ ΔΙΠΑΔ/οικ/177/01	ΦΕΚ 266/Β/01
ΥΑ ΔΙΠΑΔ/οικ/889/02	ΦΕΚ 16/Β/03
ΥΑ ΔΜΕΟ/Ο/613/11	ΦΕΚ 905/Β/11
ΥΑ 21017/84/09	ΦΕΚ 1287/Β/09
Πυροσβεστική διάταξη 7, Απόφ. 7568.Φ.700.1/96	ΦΕΚ 155/Β/96
Δ. ΕΓΚΥΚΛΙΟΙ	
ΕΓΚΥΚΛΙΟΣ 27/03	ΑΡ.ΠΡΩΤ.ΔΕΕΠΠ/208/12-9-03
ΕΓΚΥΚΛΙΟΣ 6/08	ΑΡ.ΠΡΩΤ.ΔΙΠΑΔ/οικ/215/31-3-08
ΕΓΚΥΚΛΙΟΣ Σ.ΕΠ.Ε	ΑΡ.ΠΡ. 10201/12 ΑΔΑ:Β4Λ1Λ-ΚΦΖ

Ελληνική Δημοκρατία
Νομός Σερρών
Δήμος Ηράκλειας
Αρ. Μελέτης : 29/2020

Έργο: «ΣΥΝΤΗΡΗΣΗ ΔΗΜΟΤΙΚΩΝ ΚΤΙΡΙΩΝ»

Χρηματοδότηση: ΣΑΤΑ 74.000,00€

Προϋπολογισμός: 74.000,00 €

ΦΑΚΕΛΟΣ ΑΣΦΑΛΕΙΑΣ ΚΑΙ ΥΓΕΙΑΣ
(Φ.Α.Υ.)
(Π.Δ. 305/96, άρθρο 3 - παρ. 3, 7, 8, 9, 10, 11)

Α. ΓΕΝΙΚΑ

1. ΕΡΓΟ : «ΣΥΝΤΗΡΗΣΗ ΔΗΜΟΤΙΚΩΝ ΚΤΙΡΙΩΝ»

2. ΔΙΕΥΘΥΝΣΗ : .Δήμος Ηράκλειας

3. ΙΔΙΟΚΤΗΤΗΣ : Δήμος Ηράκλειας

4. ΥΠΟΧΡΕΟΣ ΓΙΑ ΤΗΝ ΕΚΠΟΝΗΣΗ ΤΟΥ Σ.Α.Υ. : Δ/νση Τεχνικών υπηρεσιών, Πολεοδομίας και Περιβάλλοντος Δήμου Ηράκλειας

Β. ΜΗΤΡΩΟ ΕΡΓΟΥ

1. <u>ΤΕΧΝΙΚΗ ΠΕΡΙΓΡΑΦΗ</u>

Με την μελέτη αυτή προϋπολογισμού 74.000,00 ΕΥΡΩ. (με Φ.Π.Α. 24%) πρόκειται να υλοποιηθεί το έργο «Συντήρηση Δημοτικών κτιρίων». Οι εργασίες αναφέρονται σε αυτοτελή τμήματα ούτως ώστε τα Δημοτικά κτίρια που συμπεριλαμβάνονται σε αυτά να αναβαθμιστούν και να καταστούν λειτουργικά και ασφαλή ως προς τη χρήση τους. Το εν λόγω έργο έχει εγγραφεί στο τεχνικό πρόγραμμα του Δήμου Ηράκλειας για το έτος 2020, η δε χρηματοδότηση του προέρχεται από ΣΑΤΑ.

Η μελέτη αφορά προτεινόμενες εργασίες και παρεμβάσεις σε κτίρια που βρίσκονται στους οικισμούς Ηράκλειας , Ζευγολατειού , Βαλτερού , Στρυμονικού και σε κοινόχρηστο χώρο της Τ.Κ. Καρπερής

Συγκεκριμένα θα εκτελεστούν οι παρακάτω εργασίες:

- **Δημοτικό σχολείο Ζευγολατειού**

  Πρόκειται να κατασκευασθεί WC με στεγανό βόθρο, ανδρών – γυναικών για τις ανάγκες των συλλόγων που χρησιμοποιούν το κτίριο.

- **Οικισμός Βαλτερού**
  Πρόκειται να κατασκευασθούν 2 ξύλινοι οικίσκοι επάνο σε βάση οπλισμένου σκυροδέματος , με χρήση WC σε δημοτικό ανοικτό χώρο αναψυχής , για τις ανάγκες των κατοίκων.

- **Οικισμός Ηράκλειας**

  Πρόκειται να αξιοποιηθεί ο χώρος κάτω από τις κερκίδες του γηπέδου Ηράκλειας με τη δημιουργία τουαλετών ανδρών – γυναικών. Επίσης θα πραγματοποιηθεί η μεταφορά οικίσκου τύπου κοντέινερ σε χώρο που πρόκειται να διαμορφωθεί κατάλληλα δίπλα στις κερκίδων , επάνω σε βάση οπλισμένου σκυροδέματος , για την εξυπηρέτηση των αναγκών για το παζάρι της Ηράκλειας και τις διάφορες εκδηλώσεις οι οποίες πραγματοποιούνται κατά καιρούς στο γήπεδο.

- **Τ.Κ. Καρπερής**

  Προμήθεια και τοποθέτηση 2 προκατασκευασμένων ψησταριών bbq καθώς και αστικού εξοπλισμού – παγκάκια 2 τεμάχια σε κοινόχρηστο ο χώρο της περιοχής.

- **Οικισμός Στρυμονικού**

  Πρόκειται να γίνει συντήρηση σε υφιστάμενο οικίσκο με χρήση wc για την εξυπηρέτηση των αναγκών των κατοικιών και επισκεπτών της περιοχής.

2. <u>ΠΑΡΑΔΟΧΕΣ ΜΕΛΕΤΗΣ</u>

Όπως αναλυτικά περιγράφονται στη συγγραφή υποχρεώσεων της μελέτης.

Γ. ΕΠΙΣΗΜΑΝΣΕΙΣ

Δεν υπάρχουν ζώνες ιδιαίτερου κινδύνου στο εργοτάξιο. Δεν υπάρχουν ιδιαιτερότητες στη στατική δομή, ευστάθεια και αντοχή του έργου. Θέσεις δικτύων κεντρικών παροχών και κεντρικών διακοπτών θα σημανθούν. Θέσεις εξόδων κινδύνου και πυροσβεστικές φωλεές δε χρειάζεται να επισημανθούν.

Έξοδοι κινδύνου	ΟΧΙ
Ιδιαίτερες στατικές μελέτες	ΟΧΙ
Δίκτυα προστασίας	ΟΧΙ
Θέση υλικών	ΔΙΠΛΑ ΣΤΟ ΕΡΓΟ

Ζώνες κινδύνου ΠΕΡΙΜΕΤΡΟΣ ΈΡΓΟΥ

Δ. ΟΔΗΓΙΕΣ ΚΑΙ ΧΡΗΣΙΜΑ ΣΤΟΙΧΕΙΑ

Οι εργασίες συντήρησης και καθαρισμού των θέσεων του έργου θα γίνουν από εξειδικευμένα συνεργεία με λήψη των αναγκαίων μέτρων προστασίας βάσει των ισχυουσών διατάξεων.

Ηράκλεια 30-11-20120
Ο Συντάξας

ΘΕΟΔΟΣΙΟΥ ΓΕΩΡΓΙΟΣ
Πολιτικός Μηχανικός Τ.Ε.

Ηράκλεια 30-11-20120
Θεωρήθηκε
Ο Προϊστάμενος Τμήματος
Τεχνικών Υπηρεσιών & Πολεοδομίας

ΔΗΜΟΣ ΗΡΑΚΛΕΙΑΣ

ΜΠΟΥΣΙΟΣ ΔΗΜΗΤΡΙΟΣ
Τοπογράφος Μηχανικός Τ.Ε.

Ελληνική Δημοκρατία
Νομός Σερρών
Δήμος Ηράκλειας
Αρ. Μελέτης : 29/2020

Έργο: «ΣΥΝΤΗΡΗΣΗ ΔΗΜΟΤΙΚΩΝ ΚΤΙΡΙΩΝ»

Χρηματοδότηση: ΣΑΤΑ 74.000,00€

Προϋπολογισμός: 74.000,00 €

ΣΧΕΔΙΟ ΑΣΦΑΛΕΙΑΣ ΚΑΙ ΥΓΕΙΑΣ
(Σ.Α.Υ.)
(Π.Δ. 305/96, άρθρο 3 - παρ. 3, 7, 8, 9, 10, 11)

Α. ΓΕΝΙΚΑ

1. ΕΡΓΟ : «ΣΥΝΤΗΡΗΣΗ ΔΗΜΟΤΙΚΩΝ ΚΤΙΡΙΩΝ»

2. ΔΙΕΥΘΥΝΣΗ : Δήμος Ηράκλειας

3. ΙΔΙΟΚΤΗΤΗΣ : Δήμος Ηράκλειας

4. ΥΠΟΧΡΕΟΣ ΓΙΑ ΤΗΝ ΕΚΠΟΝΗΣΗ ΤΟΥ Σ.Α.Υ. : Δ/νση Τεχνικών υπηρεσιών, Πολεοδομίας και Περιβάλλοντος Δήμου Ηράκλειας

5. <u>ΠΕΡΙΓΡΑΦΗ ΦΑΣΕΩΝ ΕΡΓΑΣΙΩΝ</u>

   1. ΧΩΜΑΤΟΥΡΓΙΚΑ- ΕΚΣΚΑΦΕΣ-ΚΑΘΑΙΡΕΣΕΙΣ
   2. ΤΕΧΝΙΚΑ ΕΡΓΑ (σκυροδέματα, τοιχοποιίες , επιστρώσεις κλπ)
   3. ΚΙΓΚΛΙΔΩΜΑΤΑ- ΚΟΥΦΩΜΑΤΑ
   4. Η/Μ ΕΡΓΑΣΙΕΣ

Β. ΚΙΝΔΥΝΟΙ ΠΟΥ ΕΝΔΕΧΕΤΑΙ ΝΑ ΠΑΡΟΥΣΙΑΣΤΟΥΝ

1. Κίνδυνος πτώσης από ύψος, ανοίγματα, πτώση υλικών και αντικειμένων.
2. Πτώση υλικών, εργασία στα πέρατα πλακών, πλησίον ανοιγμάτων.
3. Κανένας ορατός κίνδυνος.
4. Κίνδυνος εργατικού ατυχήματος από δίσκο κοπής, θόρυβος.
5. Κίνδυνος πυρκαγιάς από χρήση φλόγας και οξυγονοκολλήσεις
6. Κίνδυνος κοπής ή ατυχήματος κατά την μεταφορά.
7. Κίνδυνος από συσκευές ανύψωσης

Γ. ΜΕΤΡΑ ΓΙΑ ΤΗΝ ΠΡΟΛΗΨΗ ΚΑΙ ΑΠΟΤΡΟΠΗ ΤΩΝ ΚΙΝΔΥΝΩΝ

1. Θα ληφθούν όλα τα απαραίτητα μέτρα για την αποφυγή πτώσης υλικών και το προσωπικό θα είναι εφοδιασμένο με κράνη.
2. Δεν προβλέπεται κανένας ορατός κίνδυνος που θα μπορούσε να αντιμετωπισθεί εκ των προτέρων πέραν από τους συνήθεις.
3. Το προσωπικό θα είναι επαρκώς εξοπλισμένο.

4. Θα παρθούν όλα τα απαραίτητα μέτρα προκειμένου να μην υπάρξει κίνδυνος κοπής ή ατυχήματος κατά την μεταφορά.

Δ. ΠΡΟΣΘΕΤΑ ΣΤΟΙΧΕΙΑ

1. Προσπέλαση στο εργοτάξιο, πρόσβαση στις θέσεις εργασίας:
   Δεν απαιτείται ιδιαίτερη μέριμνα πέραν των συνηθισμένων.
2. Κυκλοφορία οχημάτων και πεζών εντός του εργοταξίου:
   Δεν απαιτείται ιδιαίτερη μέριμνα πέραν των συνηθισμένων.
3. Χώροι αποθήκευσης υλικών και τρόπος αποκομιδής αχρήστων:
   Αποθήκευση σε ασφαλή χώρο και αποκομιδή αχρήστων με μηχανικά μέσα.
4. Συνθήκες αποκομιδής επικίνδυνων υλικών:
   Δεν θα χρησιμοποιηθούν επικίνδυνα υλικά.
5. Χώροι υγιεινής, εστίασης και πρώτων βοηθειών:
   Θα δημιουργηθεί πρόχειρο φαρμακείο στον τόπο εκτέλεσης.

Ηράκλεια 30-11-2020
Ο Συντάξας

ΘΕΟΔΟΣΙΟΥ ΓΕΩΡΓΙΟΣ
Πολιτικός Μηχανικός Τ.Ε.

Ηράκλεια 30-11-2020
Θεωρήθηκε
Ο Προϊστάμενος Τμήματος
Τεχνικών Υπηρεσιών & Πολεοδομίας

ΜΠΟΥΣΙΟΣ ΔΗΜΗΤΡΙΟΣ
Τοπογράφος Μηχανικός Τ.Ε.

ΠΑΡΑΡΤΗΜΑΤΑ

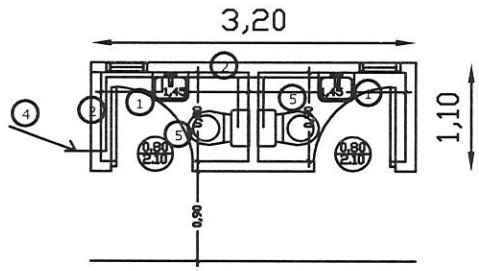

WC ΖΕΥΓΟΛΑΤΕΙΟ

ΠΙΝΑΚΑΣ - ΥΠΟΜΝΗΜΑ:ΥΔΡΑΥΛΙΚΑ	
ΠΕΡΙΓΡΑΦΗ ΕΡΓΑΣΙΩΝ ΚΑΤ'ΑΠΟΚΟΠΗ	
Νηπτήρες με βρύση καθρέπτη πλακίδια λευκά 1,5 τ.μ.	1
Σωληνώσεις ύδρευσης πλαστικές με βανεσ διακόπτεσ κτλ.	2
Σχάρες αποχέτευσης υδάτων	3
Παροχή νερού από δίκτυο οικισμού	4
Λεκάνη πορσελάνης με καζανάκι σετ σε πλήρη λειτουργία	5

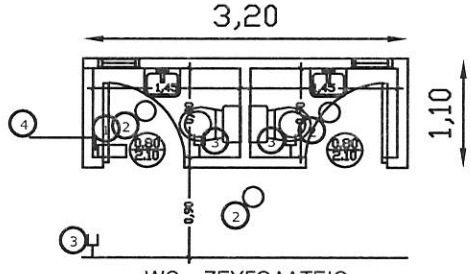

WC ΖΕΥΓΟΛΑΤΕΙΟ

ΠΙΝΑΚΑΣ - ΥΠΟΜΝΗΜΑ:ΗΛΕΚΤΡΟΛΟΓΙΚΑ	
ΠΕΡΙΓΡΑΦΗ ΕΡΓΑΣΙΩΝ ΚΑΤ'ΑΠΟΚΟΠΗ	
Ηλεκτρολογικός πίνακας ασφάλειες	1
Θέση φωτιστικών σωμάτων ντουί λαμπτήρες	2
Ρευματοδώτες πρίζες - διακόπτες	3
Σύνδεση ρεύματος από ΔΕΗ ρολόι	4

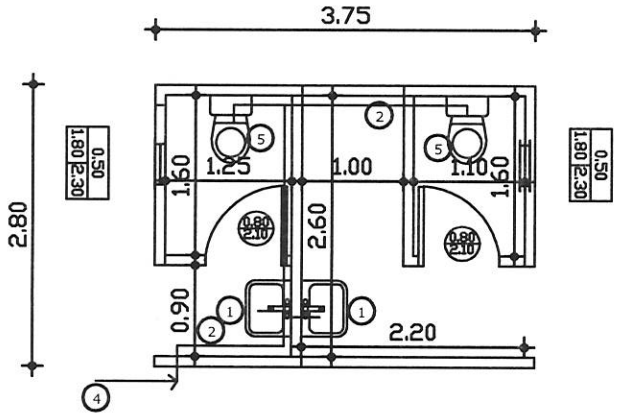

WC ΣΤΡΥΜΟΝΙΚΟ

ΠΙΝΑΚΑΣ - ΥΠΟΜΝΗΜΑ:ΥΔΡΑΥΛΙΚΑ	
ΠΕΡΙΓΡΑΦΗ ΕΡΓΑΣΙΩΝ ΚΑΤ'ΑΠΟΚΟΠΗ	
Νηπτήρες με βρύση καθρέπτη πλακίδια λευκά 1,5 τ.μ.	1
Σωληνώσεις ύδρευσης πλαστικές με βανεσ διακόπτεσ κτλ.	2
Σχάρες αποχέτευσης υδάτων	3
Παροχή νερού από δίκτυο οικισμού	4
Λεκάνη πορσελάνης με καζανάκι σετ σε πλήρη λειτουργία	5

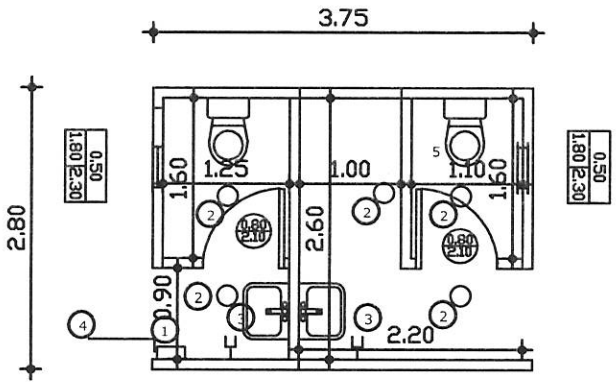

WC ΣΤΡΥΜΟΝΙΚΟ

ΠΙΝΑΚΑΣ - ΥΠΟΜΝΗΜΑ:ΗΛΕΚΤΡΟΛΟΓΙΚΑ	
ΠΕΡΙΓΡΑΦΗ ΕΡΓΑΣΙΩΝ ΚΑΤ'ΑΠΟΚΟΠΗ	
Ηλεκτρολογικός πίνακας ασφάλειες	1
Θέση φωτιστικών σωμάτων ντουί λαμπτήρες	2
Ρευματοδώτες πρίζες - διακόπτες	3
Σύνδεση ρεύματος από ΔΕΗ ρολόι	4

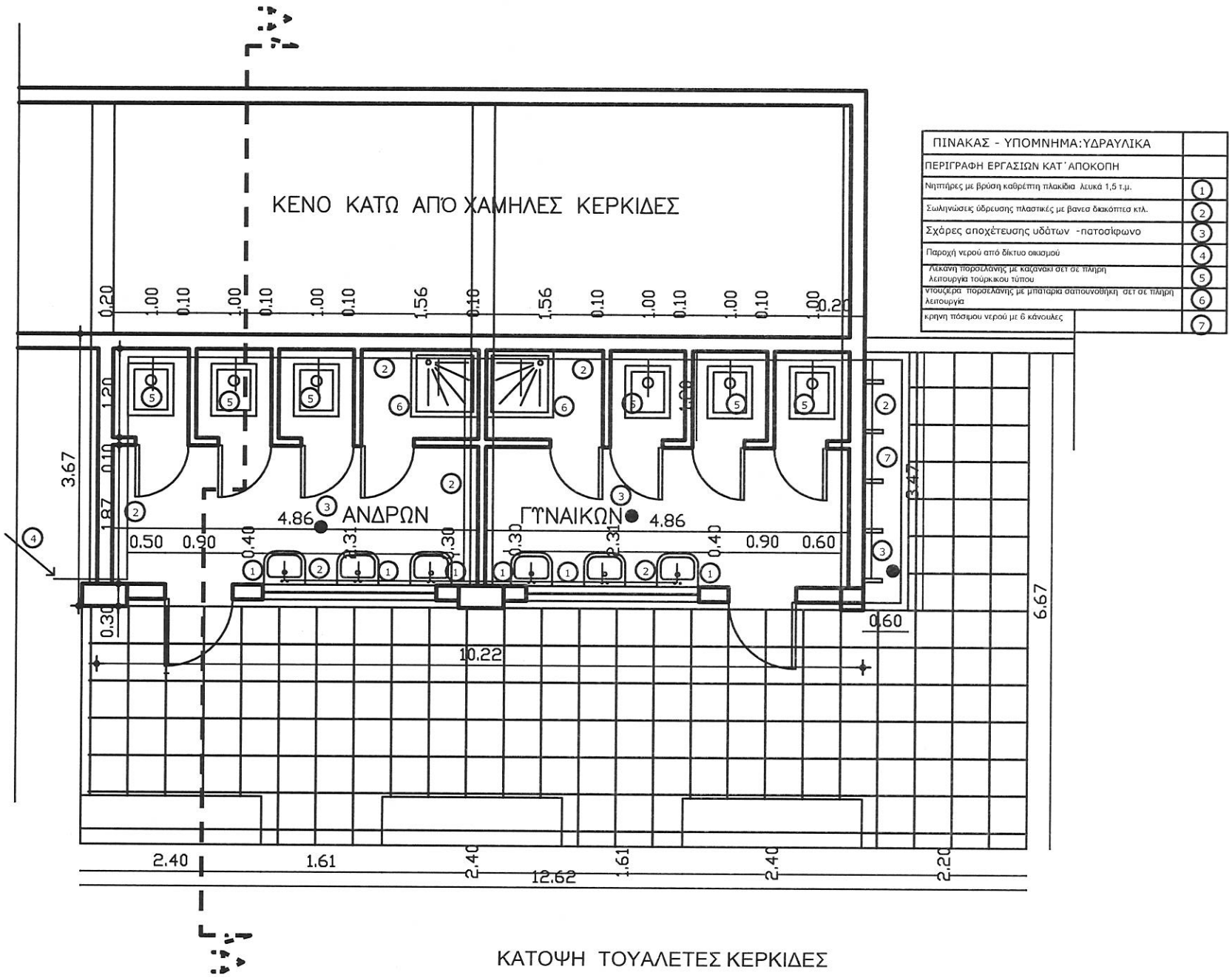

ΠΙΝΑΚΑΣ - ΥΠΟΜΝΗΜΑ:ΥΔΡΑΥΛΙΚΑ	
ΠΕΡΙΓΡΑΦΗ ΕΡΓΑΣΙΩΝ ΚΑΤ΄ΑΠΟΚΟΠΗ	
Νιπτήρες με βρύση καθρέπτη πλακίδια λευκά 1,5 τ.μ.	1
Σωληνώσεις ύδρευσης πλαστικές με βανεσ δικόπτεσ κτλ.	2
Σχάρες αποχέτευσης υδάτων -πατοσίφωνο	3
Παροχή νερού από δίκτυο οικισμού	4
Λεκάνη πορσελάνης με καζανάκι σετ σε πλήρη λειτουργία τούρκικου τύπου	5
ντουζέρα πορσελάνης με μπαταρία σαπουνοθήκη σετ σε πλήρη λειτουργία	6
κρήνη πόσιμου νερού με 6 κάνουλες	7

ΚΑΤΟΨΗ ΤΟΥΑΛΕΤΕΣ ΚΕΡΚΙΔΕΣ

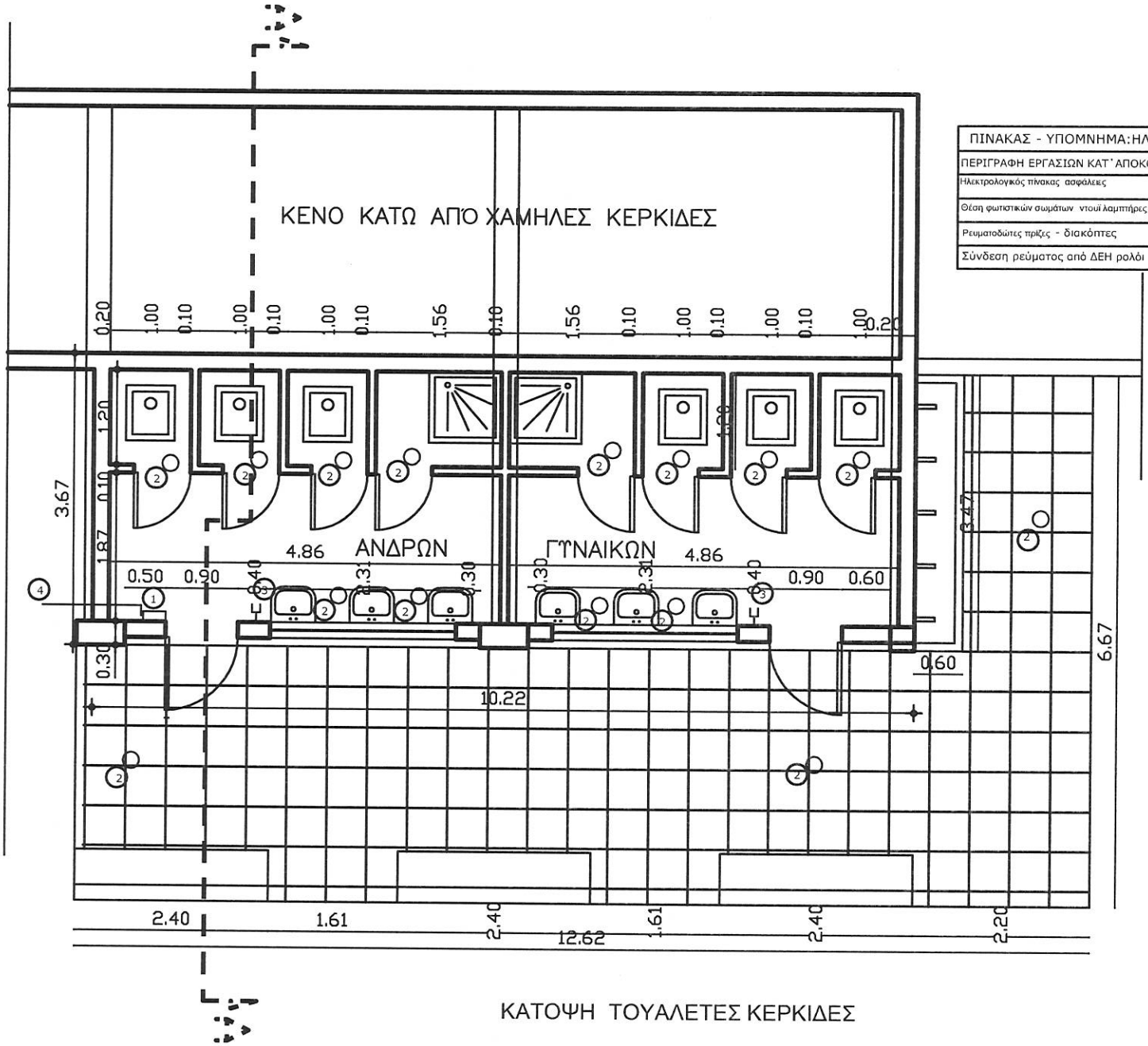

ΠΙΝΑΚΑΣ - ΥΠΟΜΝΗΜΑ:ΗΛΕΚΤΡΟΛΟΓΙΚΑ	
ΠΕΡΙΓΡΑΦΗ ΕΡΓΑΣΙΩΝ ΚΑΤ' ΑΠΟΚΟΠΗ	
Ηλεκτρολογικός πίνακας ασφάλειες	1
Θέση φωτιστικών σωμάτων ντουί λαμπτήρες	2
Ρευματοδώτες πρίζες - διακόπτες	3
Σύνδεση ρεύματος από ΔΕΗ ρολόι	4

ΚΑΤΟΨΗ ΤΟΥΑΛΕΤΕΣ ΚΕΡΚΙΔΕΣ

ΠΑΡΑΡΤΗΜΑ 4 ΞΥΛΙΝΟΣ ΟΙΚΙΣΚΟΣ

Ενδεικτικές φωτογραφίες οικίσκου

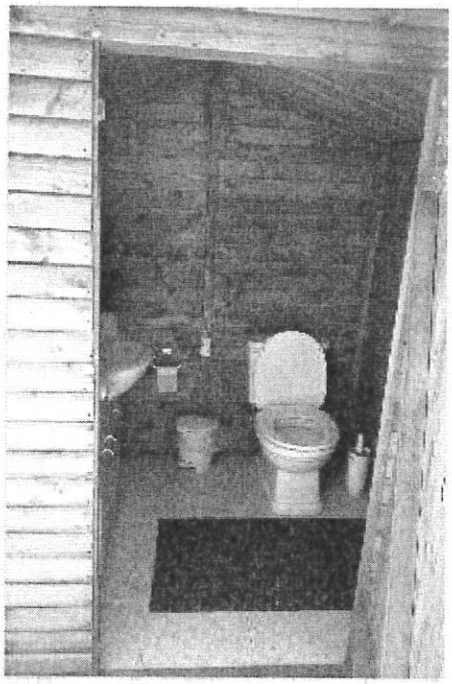

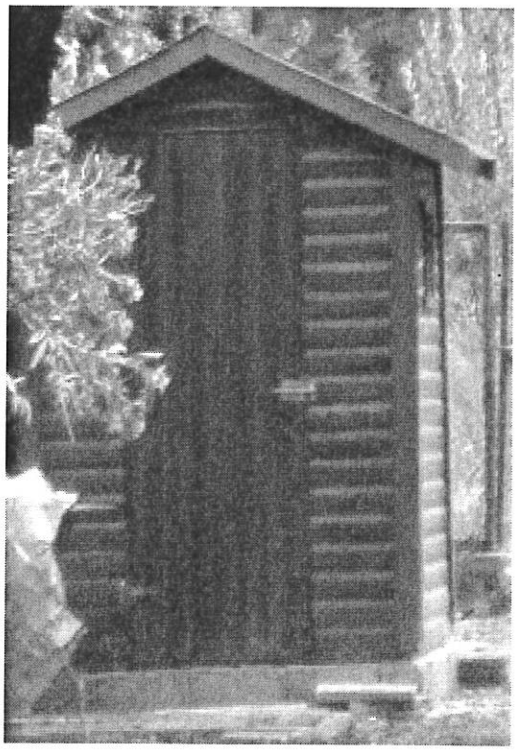

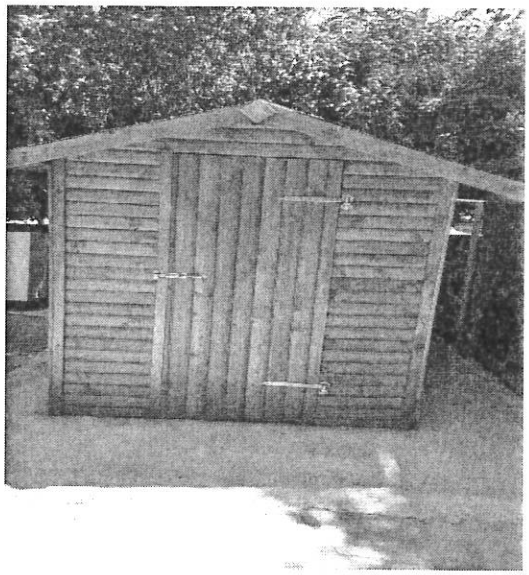

4/0 DSC 0074 8

ΠΑΡΑΡΤΗΜΑ 5

ΔΕΞΑΜΕΝΕΣ ΕΠΕΞΕΡΓΑΣΙΑΣ ΚΑΙ ΔΙΑΘΕΣΗΣ ΛΥΜΑΤΩΝ (ΒΟΘΡΟΙ)

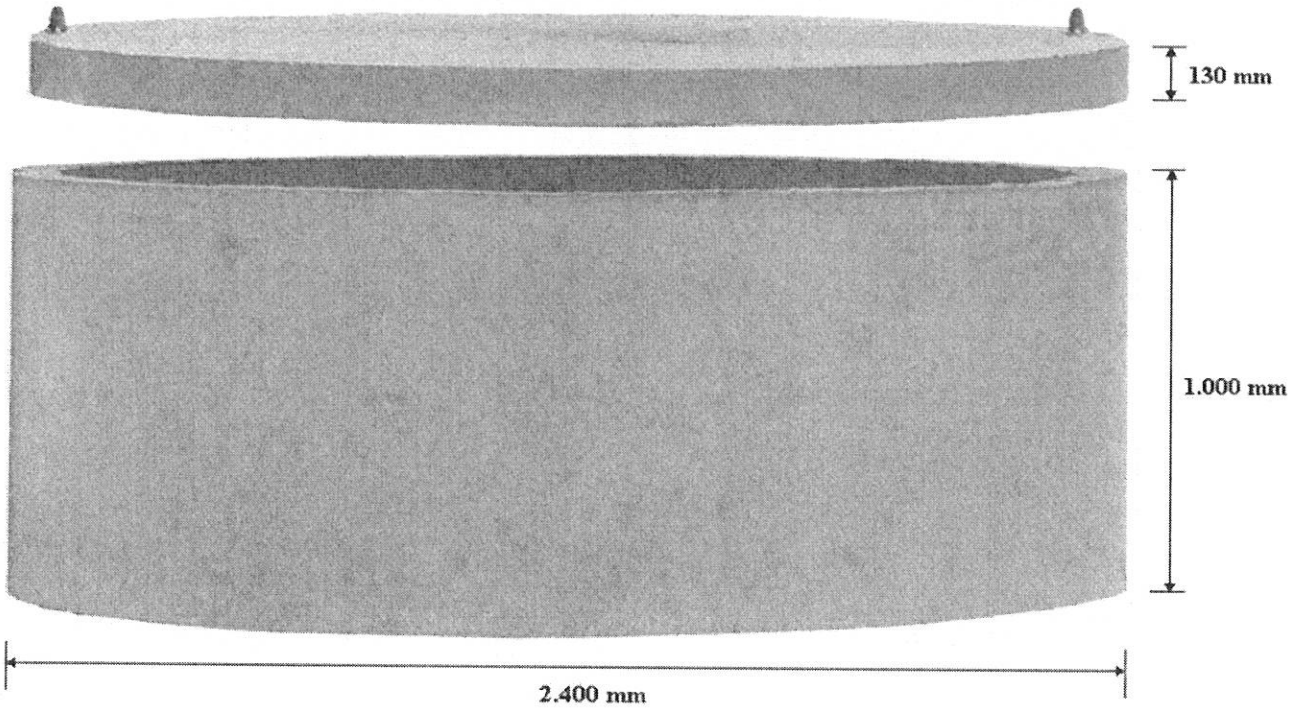

ΣΗΠΤΙΚΟΣ (ΣΤΕΓΑΝΟΣ) ΒΟΘΡΟΣ

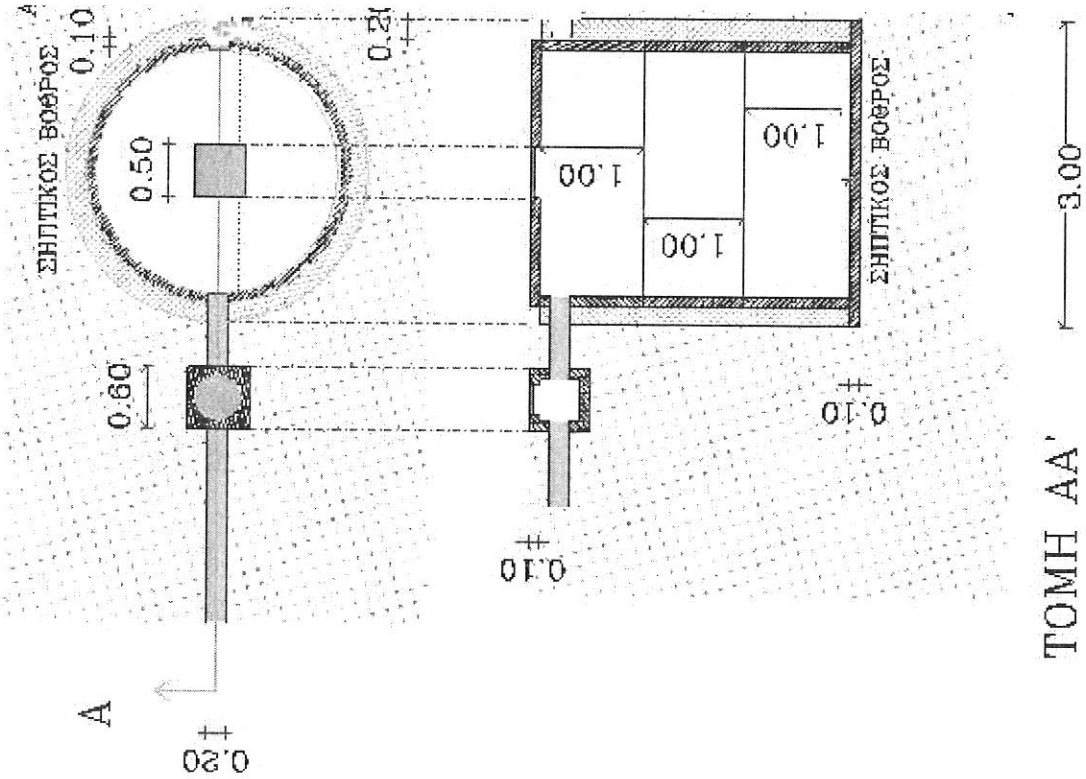

ΣΧΕΔΙΟ 1: ΔΙΑΤΑΞΗ ΒΟΘΡΟΥ

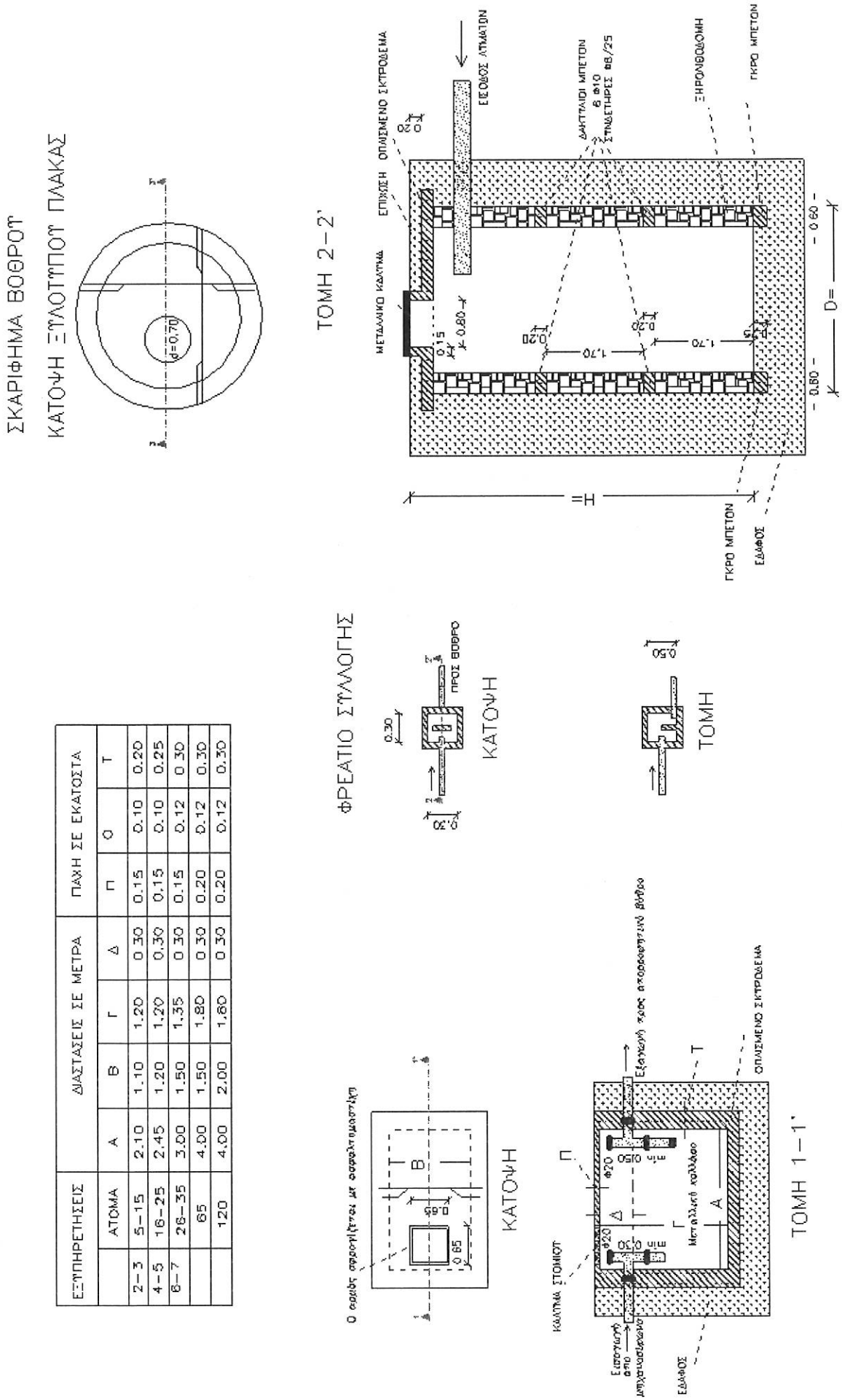

ΕΞΥΠΗΡΕΤΗΣΕΙΣ		ΔΙΑΣΤΑΣΕΙΣ ΣΕ ΜΕΤΡΑ				ΠΑΧΗ ΣΕ ΕΚΑΤΟΣΤΑ		
	ΑΤΟΜΑ	Α	Β	Γ	Δ	Π	Ο	Τ
2–3	5–15	2.10	1.10	1.20	0.30	0.15	0.10	0.20
4–5	16–25	2.45	1.20	1.20	0.30	0.15	0.10	0.25
6–7	26–35	3.00	1.50	1.35	0.30	0.15	0.12	0.30
	65	4.00	1.50	1.80	0.30	0.20	0.12	0.30
	120	4.00	2.00	1.80	0.30	0.20	0.12	0.30

ΣΧΗΜΑ 1: ΠΡΑΚΤΙΚΗ ΜΕΘΟΔΟΣ ΥΠΟΛΟΓΙΣΜΟΥ ΔΙΑΣΤΑΣΕΩΝ ΒΟΘΡΩΝ

1. ΤΕΧΝΙΚΗ ΠΕΡΙΓΡΑΦΗ ΕΓΚΑΤΑΣΤΑΣΗΣ ΒΟΘΡΟΥ

1) ΓΕΝΙΚΑ

Η τεχνική αυτή περιγραφή αναφέρεται σε μελέτη διάθεσης λυμάτων κτιρίου. Τα λύματα του κτιρίου θα συλλεχθούν με οριζόντια δίκτυα και θα οδηγηθούν σε ένα σύστημα σηπτικής δεξαμενής και στεγανού βόθρου, μέσω ενός επισκέψιμου φρεατίου αποχέτευσης. (ΒΛΕΠΕ ΕΙΚΟΝΕΣ 1,2, ΣΧΗΜΑ 1)

Στην παρούσα έκθεση προτάσσεται μια συνοπτική περιγραφή της προτεινόμενης τεχνικής κατασκευαστικής λύσης και στη συνέχεια επεξηγούνται οι προϋποθέσεις και η μεθοδολογία που ακολουθήθηκε για τους υπολογισμούς των επιμέρους μελετών εφαρμογής.

Το σύστημα διάθεσης λυμάτων θα αποτελείται από:

- Ένα κεντρικό φρεάτιο αποχέτευσης, διαστάσεων 60Χ60 εκ. και βάθους 75 εκ.
- Τρία φρεάτια αποχέτευσης, διαστάσεων 40Χ40 εκ. και βάθους 50 εκ., που θα τοποθετηθούν στις υπάρχουσες αναμονές αποχέτευσης εξωτερικά του κτιρίου.
- Μία σηπτική δεξαμενή (βόθρος)
- Σωληνώσεις από σκληρό PVC (Φ150 για τη σύνδεση των φρεατίων του κτιρίου και Φ200 για τις σωληνώσεις του βόθρου)

2) ΔΙΑΣΤΑΣΕΙΣ-ΑΠΟΣΤΑΣΕΙΣ

Η σηπτική δεξαμενη διάθεσης θα έχει διαστάσεις 2,40 μ. x 3,00 μ. και το φρεάτιο αποχέτευσης θα κατασκευαστεί ένα (1) μέτρο πριν από τη σηπτική δεξαμενή.

3) ΕΡΓΑΣΙΕΣ ΚΑΤΑΣΚΕΥΗΣ

Οι εργασίες κατασκευής είναι οι εξής:

1. Εκσκαφή τάφρου διαστάσεων 3,0 Χ 3,00 m και βάθους 3,10 m (δεξαμενές)
2. Εκσκαφή διαστάσεων 0,6 Χ 0,6 m και βάθους 0,75 m (φρεάτιο αποχέτευσης)
3. Εκσκαφή χάνδακα πλάτους 0,2 m και βάθους 0,7 m, από τα φρεάτια του κτιρίου μέχρι το φρεάτιο αποχέτευσης του συστήματος διάθεσης των λυμάτων.
4. Δημιουργία στρώσης άοπλου σκυροδέματος κυκλικής διατομής, διαμέτρου 2,60 m
5. Τοποθέτηση τριών προκατασκευασμένων φρεατίων χωρίς οπές κατακόρυφα πάνω στη στρώση του άοπλου σκυροδέματος (σηπτική δεξαμενή)
6. Τοποθέτηση της πλάκας (καπάκι) των δεξαμενών
7. Τοποθέτηση των χυτοσιδηρών καλυμμάτων
8. Κατασκευή του κεντρικού φρεατίου αποχέτευσης
9. Κατασκευή φρεατίων αποχέτευσης στις υπάρχουσες αναμονές
10. Εγκιβωτισμός με χαλίκια

4) ΣΗΠΤΙΚΗ ΔΕΞΑΜΕΝΗ

Η σηπτική δεξαμενή θα αποτελείται από τρια κυκλικά προκατασκευασμένα φρεάτια, τοποθετημένα κατακόρυφα το ένα πάνω στο άλλο, **χωρίς οπές.** Στην κορυφή θα τοποθετηθεί προκατασκευασμένο καπάκι (πλάκα). Στη βάση του σηπτικού τμήματος θα τοποθετηθεί στρώση από άοπλο σκυρόδεμα πάχους 10 εκ. Στην πλάκα θα τοποθετηθεί και κάλυμμα από χυτοσίδηρο για την πρόσβαση εντός του φρεατίου (βλ. κατασκευαστικές λεπτομέρειες). Το συνολικό ύψος της δεξαμενής θα είναι τρια (3) μέτρα.

Τα χαρακτηριστικά του φρεατίου είναι τα εξής:

- Βάρος 1630 κιλά

    - Ύψος 1000 mm
- Διάμετρος 2400 mm
- Πάχος τοιχώματος 100 mm

Τα χαρακτηριστικά της πλάκας (καπάκι) είναι τα εξής:

- Βάρος 1400 κιλά
- Ύψος 130 mm
- Διάμετρος 2400 mm